LICHT

ELSPRO®

QUALITY BY ELSPRO GERMANY



BERATUNG · PLANUNG · PRODUKTION · SERVICE









13 Industriestative 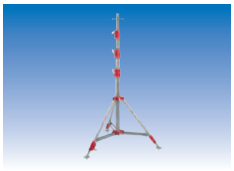

14 Arbeitsplatzleuchten 

15 Maschinen-/Schutzrohrleuchten 

16 Scheinwerfer / Strahler 

17 Hallen-/Wand-/Deckenleuchten
LED-Langfeldleuchten 

18 Straßen-/Wege-/Platzbeleuchtung 

19 Bau-/Montageleuchten
Zelt-/Kettenleuchten 

20 Großflächenleuchten / Spezialleuchten 

21 Handleuchten 

22 Akku-/Batterieleuchten in Industrieausführung 

23 mobile Leuchten mit ATEX-Zulassung
– Akku- und Batterieausführungen – 

24 mobile/stationäre Leuchten mit ATEX-Zulassung
– leitungsgebundene Ausführungen – 

Industriestative









ELSPRO Industriestative

Symbol	Erklärung	Symbol	Erklärung
	Höhe im zusammen-geklappten Zustand		Durchmesser der maximalen Standfläche
	maximale Höhe im aufgestellten Zustand		maximale Tragelast des Stativs im ausgezogenen Zustand
	minimale Höhe im aufgestellten Zustand		Eigengewicht des Stativs

CLT-Verriegelung		Schockabsorber	
	gleichmäßige Rundum-klemmung der Stativrohre		pneumatische Ausführung für ein luftgedämpftes Absenken

06.26

ELSPRO INDUSTRIESTATIV Typ THW

MERKMALE UND EIGENSCHAFTEN:

- Ausführung in Edelstahl aisi 304 - keine Korrosion
- Rohrdurchmesser 50/45/40/35 mm, Materialstärke 1,5 mm für Stabilität und Langlebigkeit
- 3 Blockiersysteme aus Aluminium mit Rundumklemmung, unverlierbaren Griffen und integrierten QUAD-Ringen gegen Wassereintritt
- Standrohre aus Vierkantprofil mit besonderem Klappmechanismus – keine Abschergefahr für Hand und Finger
- Ausgleichsbein verstellbar mittels Schiebestück, der Griff ist unverlierbar
- Schockabsorber: pneumatische Ausführung für ein luftgedämpftes Absenken - kontrolliertes Absenken der Stativlast
- Anschlussende mit Ø 30 mm DIN-Zapfen gemäß DIN 14640
- Standbeine mit Ø 80 mm Bodenteller und Dorn
- Abspannset, Erdankerset sowie Doppeltraverse optional



THW-SACHNUMMER: 6230T22410

AUSFÜHRUNGEN:

Typ	Gestell*							Bestell-Nr.
THW	ES	145 cm	480 cm	145 cm	160 cm	20,0 kg	18,0 kg	**TW7840SA**

*Material: **ES** = Edelstahl



Im zusammengelegten Zustand hat das Stativ eine Länge von 145 cm und wird von dem mitgelieferten Zurrgurt zusammengehalten.



Die dreieckige Abspannplatte für die Befestigung der Karabinerhaken der Abspannseile ist direkt unterhalb des DIN-Zapfens angebracht.



Für einen sicheren Stand können mit Hilfe des Ausgleichselements etwaige Unebenheiten ausgeglichen werden.

– weitere Ausführungen auf Anfrage / Änderungen und Irrtum vorbehalten –

ELSPRO Elektrotechnik GmbH & Co. KG
Kleinhülsen 47 · 40721 Hilden · Deutschland
+49 (0) 21 03 / 97 10 - 10 / - 80
verkauf@elspro.de
www.elspro.de
shop.elspro.de

KOMPONENTEN UND ZUBEHÖR	Bestell-Nr.



THW – Sachnummer: 6230T22397

ELSPRO - Abspannset **TW-AS750X3**

bestehend aus je 3 x:

- 7,5 m Polyamid - Abspannseil Ø 4mm gemäß DIN EN ISO 1140, Farbe: weiß
- 1 Karabinerhaken gemäß DIN 5299-C80
- 1 Ring, hochglanzverzinkt, A 40 x 5, gemäß DIN 5296
- 1 Seilkausche gemäß DIN 6899
- 2 Drahtseilklemmen, eiförmig
- 1 Einstellelement, verzinkt, zur Längenanpassung des Seils



THW – Sachnummer: 6230T22398

ELSPRO - Erdankerset **TW-EA400**

3 x Erdanker:

- 400 mm lang, feuerverzinkt



Traverse inklusive Basishalter und DIN-Zapfen

ELSPRO - Doppeltraversen

Doppeltraverse bestehend aus:

- Basishalter inklusive Sterngriff zur Befestigung am Stativ
- 2 x Edelstahl DIN-Zapfen Ø 30 mm
- 1 x C-Profilschiene aus Edelstahl

- Länge 450 mm	**TV045**
- Länge 600 mm	**TV060**

ELSPRO FEUERWEHRSTATIV Typ IFW 2.0

MERKMALE UND EIGENSCHAFTEN:

- entspricht DIN 14682 („Hohes Stativ – Ausziehbar, mit festem Aufsteckzapfen“) und hält damit u. a. das Raummaß von max. 20 cm im gelagerten Zustand ein
- Ausführung in Edelstahl aisi 304 - keine Korrosion
- Rohrdurchmesser 50/45/40/35 mm, Materialstärke 1,5 mm für Stabilität und Langlebigkeit
- 3 Blockiersysteme aus Aluminium mit Flächenklemmung
- Standbeine individuell ausziehbar bis max. 0,58 m - Standbeinklemmung mittels Blockiersystem in Rot aus Aluminium - sicherer Stand durch Ausgleichen von Unebenheiten auf der Standfläche
- Schockabsorber: pneumatische Ausführung für ein luftgedämpftes Absenken - kontrolliertes Absenken der Stativlast
- mit Sicherheitsabstand an den ausziehbaren Bereichen gegen mögliches Einklemmen der Hände
- Anschlussende mit Ø 30 mm DIN-Zapfen gemäß DIN 14640
- Standbeine mit Ø 80 mm Bodenteller und Dorn
- Abspannset, Erdankerset sowie Doppeltraverse optional

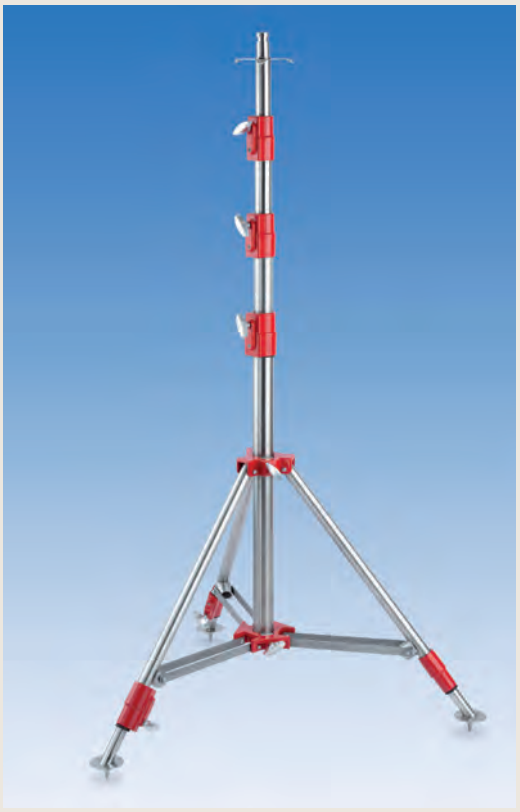

AUSFÜHRUNGEN:

Typ	Gestell*							Bestell-Nr.
IFW 2.0	ES	114 cm	415 cm	114 cm	160 cm	20,0 kg	15,4 kg	TV7845SA

*Material: **ES** = Edelstahl



Im zusammengelegten Zustand hat das Stativ eine Länge von 114 cm und wird von dem unverlierbaren Zurrgurt zusammengehalten.





Die dreieckige Abspannplatte für die Befestigung der Karabinerhaken der Abspannseile ist direkt unterhalb des DIN-Zapfens angebracht.



Für einen sicheren Stand können alle drei Standbeine individuell dem Untergrund angepasst und so etwaige Unebenheiten ausgeglichen werden.

– weitere Ausführungen auf Anfrage / Änderungen und Irrtum vorbehalten –

ELSPRO Elektrotechnik GmbH & Co. KG
Kleinhülsen 47 · 40721 Hilden · Deutschland
+49 (0) 21 03 / 97 10 - 10 / - 80
verkauf@elspro.de
www.elspro.de
shop.elspro.de

ELSPRO FEUERWEHRSTATIV Typ IFW 2.0

KOMPONENTEN UND ZUBEHÖR Bestell-Nr.



Abspannset **AS750X3**

bestehend aus je 3 x:
- 7,5 m Polyamid - Abspannseil Ø 4mm gemäß DIN EN ISO 1140, Farbe: weiß
- 1 Karabinerhaken gemäß DIN 5299-C80
- 1 Ring, hochglanzverzinkt, A 40 x 5, gemäß DIN 5296
- 1 Seilkausche gemäß DIN 6899
- 2 Drahtseilklemmen, eiförmig
- 1 Einstellelement, verzinkt, zur Längenanpassung des Seils



Erdankerset **EA400**

3 x Erdanker:
- 400 mm lang, feuerverzinkt



Traverse inklusive Basishalter und DIN-Zapfen

Doppeltraversen

bestehend aus:
- Basishalter TV001 mit Sterngriff und DIN-Zapfenaufnahme Ø 30 mm zur Befestigung am Stativ
- 2 x Edelstahl DIN-Zapfen Ø 30 mm
- 1 x C-Profilschiene aus Edelstahl V2A
  - Länge 450 mm **TV045**
  - Länge 600 mm **TV060**



Stativ-Adapter für Akku-Arbeitsleuchte SCENE LIGHT II **AAL001-ADAP**

bestehend aus:
- Basishalter TV001 mit Sterngriff und DIN-Zapfenaufnahme Ø 30 mm zur Befestigung am Stativ
- Traverse aus 3 mm Edelstahl V2A
- Befestigungsmaterial

ELSPRO INDUSTRIESTATIVE Baureihe BETA

mehr als ein Stativ

MERKMALE UND EIGENSCHAFTEN:

- Ausführungen in schwarz anodisiertem Aluminium
- Rohrdurchmesser: 50/45/40 mm
- Standrohre aus Vierkantprofil mit Klappmechanismus
- geschütztes Ausgleichsbein aus V2A
- Schockabsorber: pneumatische Ausführung für ein luftgedämpftes Absenken
- ausgestattet mit Handschutzabstand an den ausziehbaren Bereichen
- Abspannvorrichtung optional
- Anschlussende mit Ø 30 mm DIN-Zapfen oder alternativ ausfahrbarem Ø 16 mm DIN-Zapfen
- inklusive Alu-Standfußset mit Rillenprofil





AUSFÜHRUNGEN:

Typ	Gestell*							Bestell-Nr.
BETA 1	AL	176 cm	412 cm	150 cm	176 cm	30,0 kg	9,4 kg	TV7507SA
BETA 2	AL	140 cm	332 cm	123 cm	128 cm	30,0 kg	7,3 kg	TV7517SA
BETA 3	AL	114 cm	252 cm	96 cm	114 cm	30,0 kg	7,0 kg	TV7527SA

*Material: **AL** = Aluminium

KOMPONENTEN und ZUBEHÖR:

Bestell-Nr.

Räderset mit Doppelbremse
und Adapter aus schwarzem Aluminium



für ELSPRO Industriestative BETA 1 - 3 **TV7577**



Ausgleichsbein für einen stabilen Stand auf unebenem Boden



Ø 30 mm DIN-Zapfen zum Stecken, alternativ integrierter Ø 16 mm DIN-Zapfen zum Ausfahren



Abspannset bestehend aus:

- Abspannblech V2A
- 3x Abspannseile
- 3x Erdanker

Bestell-Nr.
ABSPANNSET.UNI

– weitere Ausführungen auf Anfrage / Änderungen und Irrtum vorbehalten –

ELSPRO Elektrotechnik GmbH & Co. KG
Kleinhülsen 47 · 40721 Hilden · Deutschland
+49 (0) 21 03 / 97 10 - 10 / - 80
verkauf@elspro.de
www.elspro.de
shop.elspro.de

ELSPRO INDUSTRIESTATIVE Baureihe DELTA



DELTA 9

stark im Einsatz und modern im Design

MERKMALE UND EIGENSCHAFTEN:

- Ausführungen in schwarz aus anodisiertem Aluminium
- Rohrdurchmesser: 35/30/25 mm
- 2 Blockiersysteme mit Flächenklemmung
- Standbeine mit Klappmechanismus
- Schockabsorber: pneumatische Ausführung für ein
- luftgedämpftes Absenken
- Einklemmschutz durch integrierte Gummiringe an den ausziehbaren Segmenten
- Anschlussende mit Ø 30 mm-DIN-Zapfen

AUSFÜHRUNGEN:

Typ	Gestell*					**	Kg.	Bestell-Nr.
DELTA 8	AL	90 cm	220 cm	90 cm	100 cm	15 / 20 kg	2,8 kg	**TV7722SA**
DELTA 9	AL	102 cm	270 cm	102 cm	110 cm	13 / 17 kg	3,3 kg	**TV7727SA**
DELTA 4	AL	105 cm	360 cm	125 cm	110 cm	10 / 13 kg	3,6 kg	**TV7731**

* Material: **AL** = Aluminium, schwarz
** Die maximal zulässige Traglast verringert sich je nach verwendeter Höhe: max. Traglast bei max./min. ausgezogenem Stativ

KOMPONENTEN und ZUBEHÖR: Bestell-Nr.

Räderset (Ø 80 mm) mit Doppelbremse
und Adapter aus schwarzem Aluminium

für ELSPRO Industriestativ DELTA 8 **TV7728**
für ELSPRO Industriestativ DELTA 9 **TV7729**

Beispielausführung:
Industriestativ DELTA mit
Stativadapter TV001/5
und Flächenleuchte
Typ QV LED Akku 60





DELTA 8 mit Räderset TV7728

- weitere Ausführungen auf Anfrage / Änderungen und Irrtum vorbehalten -

LED-Arbeitsplatzleuchten und Maschinenleuchten


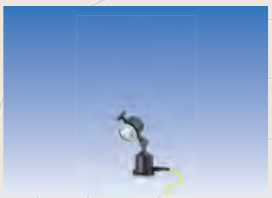







ELSPRO®

ALED Z1



ELSPRO®

LED-Arbeitsplatzleuchten - dimmbar
ALED Z1

BESONDERHEITEN:

• gedimmte Leistungsstufen	→ von 580 lm bis 2.900 lm Gesamtlichtstrom
• Farbtemperatur im Standard 5.000 Kelvin, optional 2.700 Kelvin	→ tageslichtweiß oder warmweiß
• Reflektoren mit unterschiedlichen Abstrahlwinkeln: 12° / 28° / 66°	→ bedarfsgerechte Fokussierung des Lichtbündels, bei Bedarf kann der Reflektor auch werkzeuglos getauscht werden
• klare oder satinierte Frontscheibe aus gehärtetem Glas	→ fokussiertes oder gestreutes Licht, ebenfalls werkzeuglos austauschbar
• mobile Ausführungen mit Spiralknickschutz und Spezialleitung INDUSTRIEFLEX® 07 HT	→ robuste Leitungsführung mit Premium-Leitung, für hohe mechanische Beanspruchung
• Schutzart IP 65	→ staubdicht und strahlwassergeschützt
• Schutzklasse 2 (230 V) bzw. Schutzklasse 3 (Sicherheitskleinspannung)	→ Personenschutz auf höchstem Niveau
• Dreh-Kipp-Gelenk am Leuchtenkopf aus Aluminium-Druckguss	→ punktgenaue Ausrichtung des Lichts, dort wo es benötigt wird
• Griff am Leuchtenkopf zum Ausrichten des Lichts	→ einfaches Handling
• wechselbarer High-Power-LED Nichia COB	→ zukunftssicherer Austausch möglich
• großflächige Kühlrippen	→ optimale Ableitung der Wärme
• verschiedene Bauformen I / II / III / IV / V	→ für jede Anwendung die richtige Ausführung
• mobile und stationäre Varianten	
• Anschlussgehäuse aus glasfaserverstärktem Polyamid PA6	→ robuste und schlagfeste Ausführung
• mobile Ausführungen mit montiertem Permanent-Magnet	→ extra hohe Haftkraft
• Ein-/Aus-Drucktaster inklusive Dimmfunktion am Leuchtenkopf	→ griffbereit mit guter Haptik
• R_a = 83	→ hoher Farbwiedergabeindex
• Dimmfunktion	→ hohe Flexibilität in der Lichtstärke

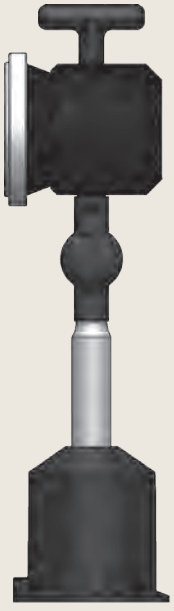

Baureihe II

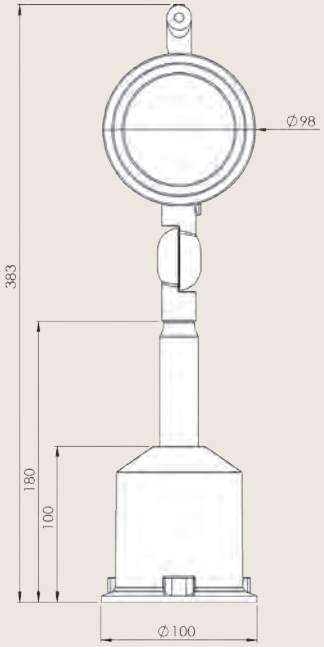

– weitere Ausführungen auf Anfrage / Änderungen und Irrtum vorbehalten –

LED-Arbeitsplatzleuchten - dimmbar
ALED Z1

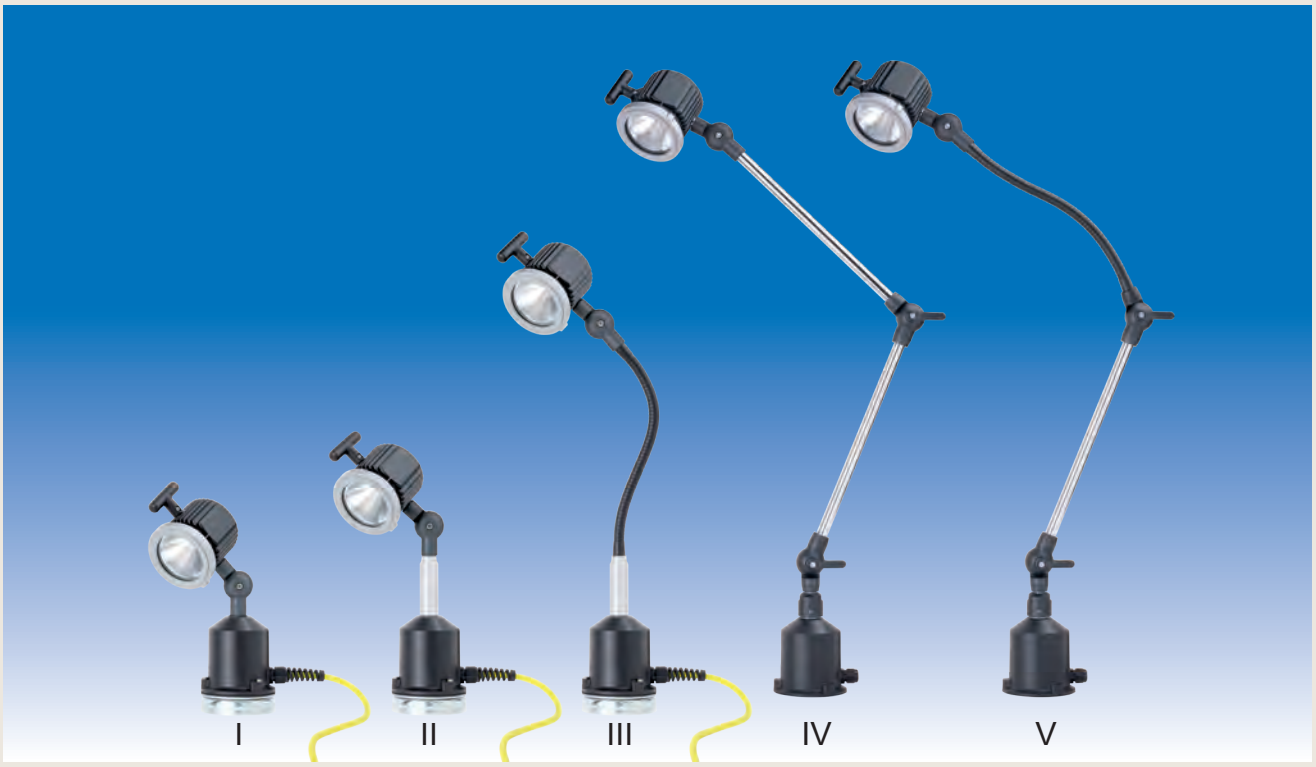

STANDARDAUSFÜHRUNGEN:

- Leistung max.: 18 Watt
- Farbtemperatur: 5.000 Kelvin
- Reflektor: 28°
- Frontscheibe: Glas klar

DIMMFUNKTION:

Taster tippen	Ein-/Ausschalten
Taster gedrückt halten (im eingeschalteten Zustand)	um 20 % dimmen, nach je 2 Sekunden um weitere 20 % dimmen, bis die Leuchte aus ist

Alternative Eigenschaften finden Sie auf der nächsten Seite →

Ausführung	Bau-reihe	Zulei-tung mit Ste-cker	Kabel-ver-schrau-bung	Metall-schlauch, Länge, mm	Rohr 1, mm	Rohr 2, mm	Bestell Nr. 24 V AC*	Bestell Nr. 42 V AC*	Bestell Nr. 230 V AC
mobil mit Magnet	I	3 m	-	-	-	-	7ZD1802031	7ZD1803031	7ZD1804031
	II	3 m	-	-	-	-	7ZD1806031	7ZD1807031	7ZD1808031
stationär zum Anschrauben	I	-	M16	-	-	-	7ZD1802000	7ZD1803000	7ZD1804000
	II	-	M16	-	-	-	7ZD1806000	7ZD1807000	7ZD1808000
mobil mit Magnet	III	3 m	-	300	-	-	7ZD1814031	7ZD1815031	7ZD1816031
		3 m	-	400	-	-	7ZD1818031	7ZD1819031	7ZD1820031
stationär zum Anschrauben		-	M16	300	-	-	7ZD1814000	7ZD1815000	7ZD1816000
		-	M16	400	-	-	7ZD1818000	7ZD1819000	7ZD1820000
Anschlussgehäuse mit Kugelgelenk und 1-Hand-Kippgelenk zwischen den zwei Rohren	IV	-	M16	-	300	300	7Z2D1850330	7Z2D1851330	7Z2D1852330
		-	M16	-	400	400	7Z2D1850440	7Z2D1851440	7Z2D1852440
Anschlussgehäuse mit Kugelgelenk und 1-Hand-Kippgelenk zwischen Rohr und Metallschlauch	V		M16	300	300	-	7Z2D1854330	7Z2D1855330	7Z2D1856330
			M16	400	400	-	7Z2D1854440	7Z2D1855440	7Z2D1856440

* 24 V DC und 42 V DC auf Anfrage

– weitere Ausführungen auf Anfrage / Änderungen und Irrtum vorbehalten –

ELSPRO Elektrotechnik GmbH & Co. KG
Kleinhülsen 47 · 40721 Hilden · Deutschland
+49 (0) 21 03 / 97 10 - 10 / - 80
verkauf@elspro.de
www.elspro.de
shop.elspro.de

Fragen Sie Ihre alternative Ausführung an:

BAUREIHE:

I		II		III		IV	V
mobil mit Magnet	stationär zum Anschrauben	mobil mit Magnet	stationär zum Anschrauben	mobil mit Magnet	stationär zum An-schrauben	Anschlussgehäuse mit Kugelgelenk und 1-Hand-Kippgelenk	
						zwischen den zwei Rohren	zwischen Rohr und Metall-schlauch
Zuleitung mit Stecker	Kabelver-schraubung M16	Zuleitung mit Stecker	Kabelver-schraubung M16	Zuleitung mit Stecker	Kabelver-schraubung M16	Kabelver-schraubung M16	Kabelver-schraubung M16

SPANNUNG:

24 V AC	42 V AC	230 V AC

LEISTUNG:

DIMMBAR BIS MAX. 18 WATT

FARBTEMPERATUR:

2.700 KELVIN - WARMWEISS	5.000 KELVIN - TAGESLICHTWEISS

REFLEKTOR (ABSTRAHLWINKEL):

12°	28°	66°
7.990 LUX 1 m Abstand 18 Watt	3.960 LUX 1 m Abstand 18 Watt	3.200 LUX 1 m Abstand 18 Watt

FRONTSCHEIBE:

KLAR	SATINIERT

– 24 V DC und 42 V DC sowie weitere Ausführungen auf Anfrage / Änderungen und Irrtum vorbehalten –



Leuchtenkopf mit Kühlrippen für hervorragendes Wärmemanagement

Ein-/Aus-Drucktaster mit Dimmfunktion auf der Rückseite des Leuchtenkopfes

Dreh-Kipp-Gelenk aus Aluminium-Druckguss





Griff am Leuchtenkopf zum Ausrichten des Lichts

Mobile Ausführungen mit Kabelverschraubung M16 mit Spiralknickschutz und Spezialleitung INDUSTRIEFLEX® 07HT sowie Permanent-Magnet mit hoher Haftkraft



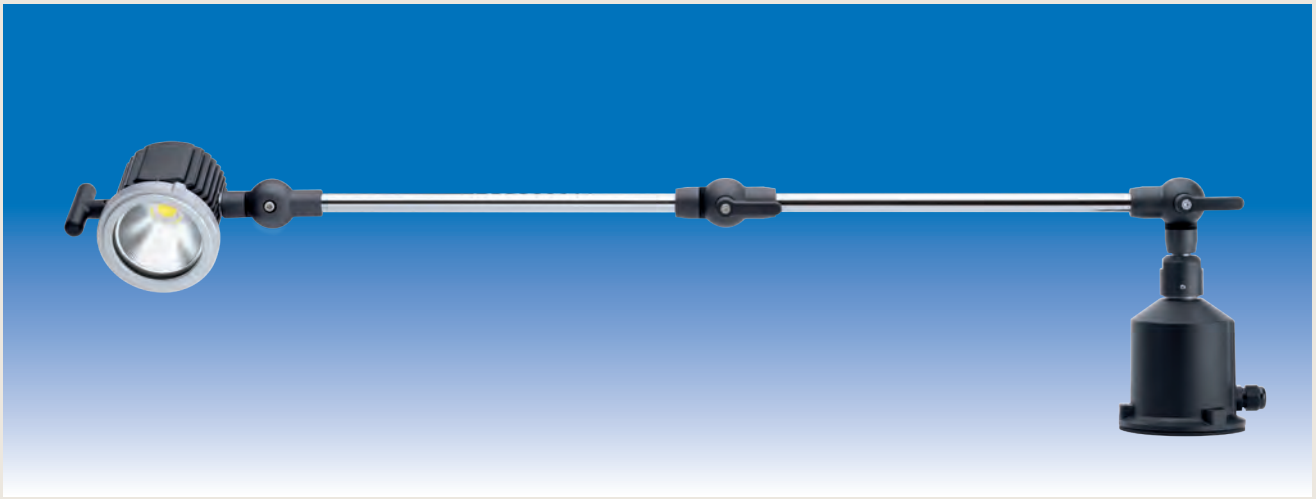

Baureihe IV und V: einzigartige Dreh-Kipp-Gelenke mit verstellbarem Klemmhebel zum leichten Lösen und Feststellen: noch mehr Einsatzmöglichkeiten durch Neigen der Leuchte in die Horizontale und darüber hinaus (bis zu 110°)

– weitere Ausführungen auf Anfrage / Änderungen und Irrtum vorbehalten –

ERSATZTEILE:	Bestell-Nr.
Frontscheibe Glas klar inklusive Dichtungssatz	165-650
Frontscheibe Glas satiniert inklusive Dichtungssatz	165-651
Frontscheibe Polycarbonat klar inklusive Dichtungssatz	165-660
Frontscheibe Polycarbonat matt inklusive Dichtungssatz	165-661
Reflektor 12°	165-751
Reflektor 28°	165-752
Reflektor 66°	165-753
High-Power-LED Nichia COB 2.700 K bis 18 Watt	165-703
High-Power-LED Nichia COB 5.000 K bis 18 Watt	165-701-V2
Griff	165-303
Dichtungssatz Frontscheibe	165-550
Dichtungssatz Dreh-Kipp-Gelenk	165-560

EXPLOSIONSZEICHNUNG:



– weitere Ausführungen auf Anfrage / Änderungen und Irrtum vorbehalten –

Typ ALED X1



Ausführung	Baureihe ALED X1	Zuleitung mit Stecker	Kabel-verschraubung	Metallschlauch Länge, mm	Rohr	Metallschlauch	Leuchtmittel Leistung	Bestell Nr. 24 V AC/DC	Bestell Nr. 42 V AC	Bestell Nr. 230 V~ AC
mobil mit Magnet	III	3 m	–	300	–	–	LED 1 x 3 W	**7828111**	**7829111**	**7830511**
		3 m	–	400	–	–		**7837111**	**7838111**	**7839511**
stationär zum Anschrauben		–	M 16	300	–	–		**7828010**	**7829010**	**7830010**
		–	M 16	400	–	–		**7837010**	**7838010**	**7839010**
Anschlussgehäuse mit Drehgelenk und 2 Kippgelenken zwischen Gehäuse und Rohr sowie Rohr und Metall-schlauch	IV	–	M 16	–	300 / 300		LED 1 x 3 W	**7X846050**	**7X847050**	**7X848050**
		–	M 16	–	400 / 400			**7X846060**	**7X847060**	**7X848060**

– weitere Ausführungen auf Anfrage / Änderungen und Irrtum vorbehalten –

ELSPRO Elektrotechnik GmbH & Co. KG
Kleinhülsen 47 · 40721 Hilden · Deutschland
+49 (0) 21 03 / 97 10 - 10 / - 80
verkauf@elspro.de
www.elspro.de
shop.elspro.de

ELSPRO LED-Arbeitsplatzleuchten Typ ALED X1



Die Rippenstruktur sorgt für die optimale Ableitung der Wärme. Die maximale Körpertemperatur beträgt somit 60°C.

Variable Ausführungen, z.B. besonders klein und kompakt, sind möglich. Bei 10 bis 30 V AC/DC ist ein zusätzliches Netzteil nicht erforderlich, da im Leuchtenkopf ein LED-Treiber mit integrierter Konstantstromquelle enthalten ist.

Drehgelenk 350°

mit Anschlussgehäuse aus Polyamid: Baureihe III mit Schalter am Gehäuse, Baureihe IV ohne Schalter



Art.-Nr.: 7801980

- die Leuchtmitteleinheit besteht aus einem speziellen Aluminium-Kühlkörper mit einer eingesetzten 3 Watt LED, welche hinter einer asphärischen Glaslinse positioniert ist → die LED hat eine Lebensdauer von 20.000 Stunden und projiziert ein helles homogenes Arbeitslicht
- schutzisoliertes Anschlussgehäuse aus Polyamid, 30 % glasfaserverstärkt → optimaler Schutz des Netzteils bei mechanischer Beanspruchung
- die LED wird über einen hochwertigen LED-Treiber mit Konstantstrom versorgt → das gewährleistet eine extrem lange Lebensdauer bei optimaler Lichtleistung
- die Leistungsaufnahme beträgt max. 5 Watt → geringe Energiezufuhr = geringe Trafoleistung im Sicherheitskleinspannungsbereich (42 V) erforderlich
- der Leuchtenkopf ist aus druckgegossenem Aluminium → bruch-, stoß- und schlagfest, lange Standzeiten, KOSTENERSPARNIS
- die besondere Rippenstruktur gewährleistet eine optimale Wärmeableitung → der Leuchtenkopf wird selbst bei Dauerbetrieb nicht heiß KEINE VERBRENNUNGEN
- Schutzart bis max. IP 65 → SICHERHEIT und Funktion auch beim Einsatz in extremen Nassbereichen und bei hoher Staubbelastung
- Durchmesser Leuchtenkopf nur 55 mm, Tiefe 47 mm → geringer Platzbedarf bei maximaler Lichtausbeute

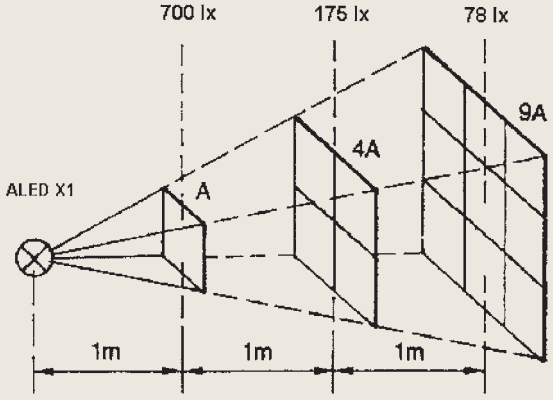

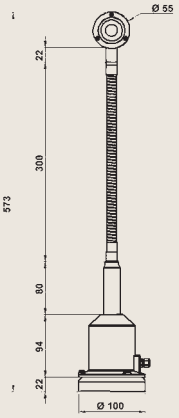

– Weitere Ausführungen auf Anfrage / Änderungen und Irrtum vorbehalten –

Optimale Arbeitsplatzbeleuchtung nach den Anforderungen der DIN EN 12464-1

ENORM in:
Lichtleistung • Optik • Präzision • Effizienz

POWER RASTER



ELSPRO®

LED-Werkbankleuchte
POWER



Unsere Produktlinie POWER arbeitet mit einer hochwertigen 60° LED-Optik für eine gleichmäßige Ausleuchtung bei zugleich geringer Systemleistung sowie optimaler Entblendung.

AUSFÜHRUNGEN:

Spannung	Leistung	Lichtstrom	Leuchtmittel	Farb-temperatur	Maße (L x B x H)	Gewicht	Bestell-Nr.
220 - 240 V AC 50 - 60 Hz	12,2 W	1.682 lm	LED-Panel mit hocheffizienten SMD-LEDs	5.000 K	614 x 70 x 80 mm	2,6 kg	**WBLP600/S**
	16,6 W	2.522 lm			900 x 70 x 80 mm	3,4 kg	**WBLP900/S**
	20,4 W	3.363 lm			1.186 x 70 x 80 mm	4,1 kg	**WBLP1200/S**

BESONDERHEITEN:

- **LED Optik 3-reihig, Abstrahlwinkel 60°, mattiert** → blendfreies Licht mit gleichmäßiger Ausleuchtung
- Farbwiedergabeindex RA > 80, Blendwert UGR < 19 → bildschirmarbeitsplatztauglich
- LED-Lebensdauer L80B10 - 50.000 Stunden → herausragende, ausgewiesene Langlebigkeit
- Aluminiumgehäuse, eloxiert, farblos → Schutzklasse 1, Schutzart IP 40
- 5,00 m Spezial-Leitung INDUSTRIEFLEX 07HT 3G 1,5 mm² → Premium Leitung mit drei Bauartkennzeichen
- Vollgummi-Schutzkontaktstecker 3 pol. / 16 A / 230 V → ergonomische und griffige Steckerform
- Bewegungsmelder mit 8 Minuten Nachlaufzeit → energieeffiziente Personenerfassung
- optional: Fronteinheit ESD-Ableitfähigkeit → Schutz vor elektrostatischen Aufladungen

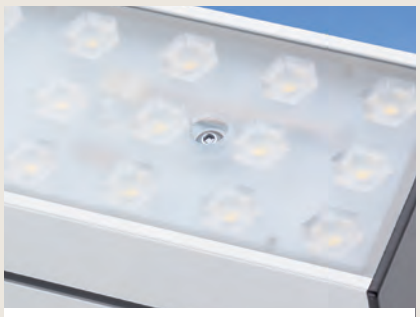

60° LED-Optik



Bewegungsmelder



Befestigungszubehör inklusive

– weitere Ausführungen, Zubehör und Ersatzteile auf Anfrage / Änderungen und Irrtum vorbehalten –

LED-Werkbankleuchte
RASTER

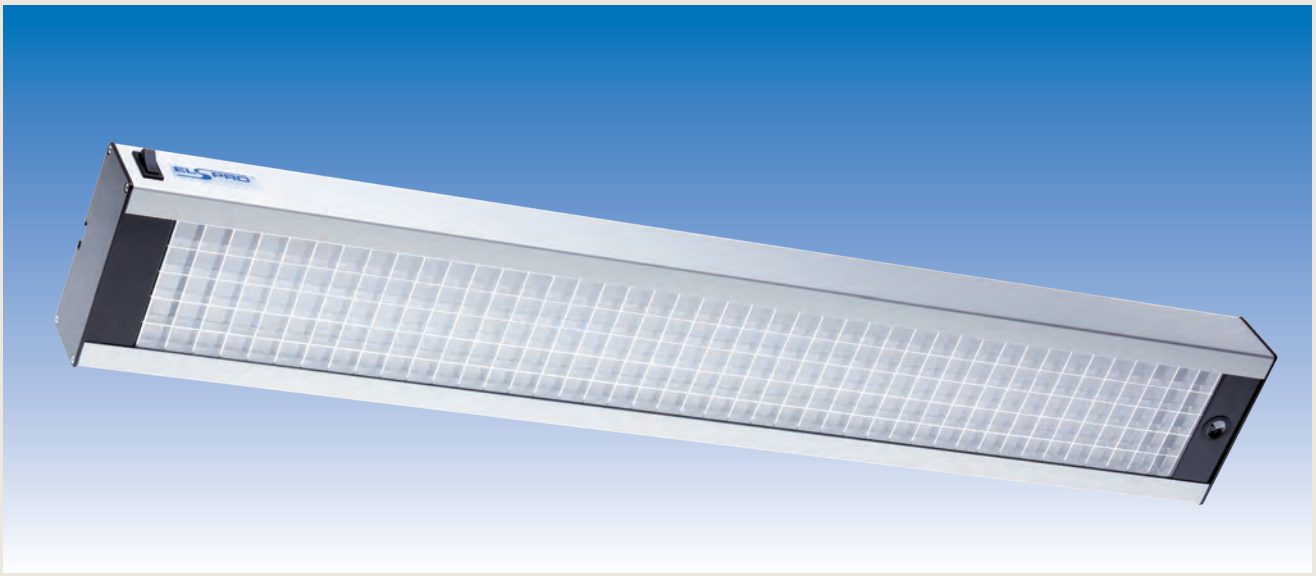

Ein hochglanzbeschichtetes Parabolraster für optimierte Ausleuchtung von Arbeitsplätzen bei reduzierter Blendung unterstützt die Sehleistung des Nutzers. Für permanente Kontrollarbeiten gemäß Arbeitsstättenverordnung.

AUSFÜHRUNGEN:

Spannung	Leistung	Lichtstrom	Leuchtmittel	Farb-temperatur	Maße (L x B x H)	Gewicht	Bestell-Nr.
220 - 240 V AC 50 - 60 Hz	22,2 W	2.077 lm	LED-Panel mit hocheffizienten SMD-LEDs	5.000 K	631 x 135 x 57 mm	2,5 kg	**WBLR600/FS**
	31,2 W	3.116 lm			999 x 135 x 57 mm	3,2 kg	**WBLR900/FS**
	40,5 W	4.154 lm			1.186 x 135 x 57 mm	4,1 kg	**WBLR1200/FS**

BESONDERHEITEN:

- **Lichtlenksystem, dreiteilig, inkl. Parabolraster** → blendfreies Licht mit gleichmäßiger Ausleuchtung
- Farbwiedergabeindex RA > 80, Blendwert UGR < 19 → bildschirmarbeitsplatztauglich
- LED-Lebensdauer L80B10 - 50.000 Stunden → herausragende, ausgewiesene Langlebigkeit
- Aluminiumgehäuse, eloxiert, farblos → Schutzklasse 1, Schutzart IP 40
- 5,00 m Spezial-Leitung INDUSTRIEFLEX 07HT 3G 1,5 mm² → Premium Leitung mit drei Bauartkennzeichen
- Vollgummi-Schutzkontaktstecker 3 pol. / 16 A / 230 V → ergonomische und griffige Steckerform
- mit interner Durchgangsverdrahtung 3 x 1,5 mm² → Anschlussmöglichkeit einer weiteren Leuchte
- mit einstellbarem Bewegungsmelder → modifizierbarer Erfassungsbereich
- Fernbedienung: An/Aus, Dimmfunktion, Automatikmodus → Empfindlichkeit des Tageslichtsensors einstellbar



Parabolraster LED



Bewegungsmelder



Befestigungszubehör inklusive



Fernbedienung

- weitere Ausführungen auf Anfrage / Änderungen und Irrtum vorbehalten -

ELSPRO Elektrotechnik GmbH & Co. KG
Kleinhülsen 47 · 40721 Hilden · Deutschland
+49 (0) 2103 / 9710 - 10 / - 80
verkauf@elspro.de
www.elspro.de
shop.elspro.de

GUTES LICHT – eine Investition, die sich auszahlt

Kennen Sie das? Sie haben gut geschlafen und fühlen sich eigentlich fit für den Tag. Doch beim ersten Blick aus dem Fenster in den trüben, grauen Himmel fällt Ihr Stimmungsbarometer. Gleichzeitig kriecht Müdigkeit in Ihre Knochen – und Sie am liebsten wieder zurück ins Bett.

Eine ganz normale Reaktion. Denn um aktiv, leistungsfähig und motiviert zu sein brauchen wir Licht, helles Tageslicht. Dies gilt besonders am Arbeitsplatz, wo Konzentration und Aufmerksamkeit als wesentliche Faktoren die Effizienz und damit die Qualität der Ergebnisse bestimmen.

Deshalb, und nicht allein um den Anforderungen der Norm zu genügen, lohnt sich die Investition in optimale Beleuchtung am Arbeitsplatz – von der ersten Sekunde an!

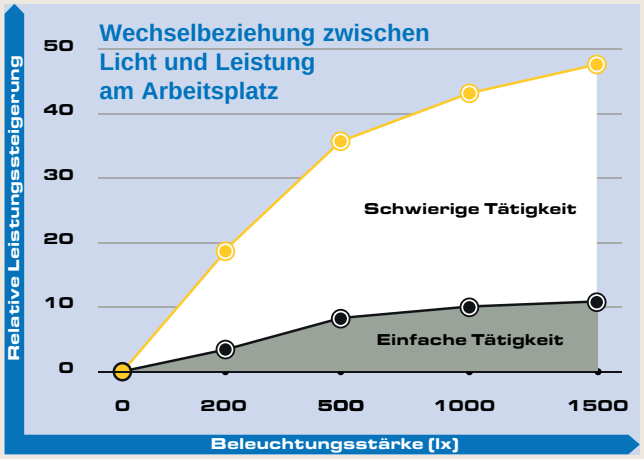

DIE RICHTIGE BELEUCHTUNG und welche Faktoren sie kennzeichnen

Optimale Beleuchtung wirkt auf physischer und psychischer Ebene. Sie erhellt nicht nur den Raum sondern auch die Stimmung der darin arbeitenden Menschen.

Allgemeine und gezielte Beleuchtung

Die Basis für eine ausgewogene Grundhelligkeit bilden Deckenleuchten. Darüber hinaus ist eine zusätzliche Beleuchtungsquelle am Arbeitsplatz erforderlich, um Konzentrationsschwächen und Ermüdung zu vermeiden. Hier kommen unsere LED-Werkbankleuchten zum Einsatz.

Beleuchtungsstärke und Blendfreiheit

Die Intensität der Beleuchtung und die Vermeidung von Reflexionen und Spiegelungen sind entscheidend für die Sehleistung am Arbeitsplatz, um Kontraste sowie Details gut wahrnehmbar zu machen und um Arbeiten über einen längeren Zeitraum konzentriert durchführen zu können. Dabei sind für das Beleuchtungsniveau an Arbeitsstätten in der DIN EN 12464-1 Normen festgelegt, die von den ELSPRO LED-Werkbankleuchten übertroffen werden.

Lichtqualität und Lichtmodulation

Ein optimiertes Verhältnis der Faktoren Lichtfarbe, Lichtrichtung sowie eine individuell angepasste Helligkeitsverteilung bestimmen den Sehkomfort, das Wohlbefinden, die Präzision und damit die Produktivität beim Arbeiten. Ideal für Arbeitsbereiche sind Lichtfarben um 5.000 K, die dem natürlichen Tageslicht nahekommen.

Energieeffizienz

Bei LED-Leuchten handelt es sich aktuell um die effizientesten Leuchtmittel. Sie verbrauchen bis zu 90% weniger Energie als herkömmliche Leuchtmittel. Im Gegensatz zu althergebrachten Lichtquellen geben die nach unten strahlenden LED-Leuchten ihr ganzes Licht in eine Richtung ab, wodurch kein Teil ungenutzt im Gehäuse verloren geht. Mit einer LED-Beleuchtung wird so viel Strom eingespart, dass sich eine Umrüstung schon nach weniger als zwei Jahren amortisieren kann.

Lichtverteilung der ELSPRO LED-Werkbankleuchten

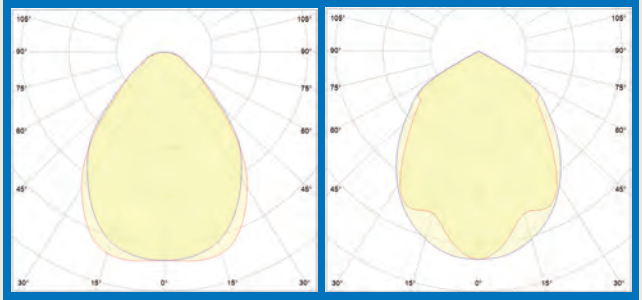

LED-Werkbankleuchte Power | LED-Werkbankleuchte Raster

IN WEITEREN AUSFÜHRUNGEN ERHÄLTLICH:

- Helligkeit dimmbar
- Sense Remote
- Tunable White
- App Connect

Helligkeit dimmbar
Unsere dimmbaren Produktvarianten erlauben es, die Helligkeit der LED-Beleuchtung flexibel anzupassen und Tageslicht optimal zu nutzen.

Sense Remote
Unsere Sense-Remote Produkte verfügen über programmierbare Bewegungsmelder und Tageslichtsensoren sowie Shutter zur Begrenzung der Bewegungserkennung. Sie sind über eine IR-Fernbedienung dimmbar.

Tunable White
Unsere Tunable-White-Option ermöglicht es Ihnen, die Farbtemperatur der LED-Beleuchtung von 2.700 Kelvin (warmweiß) bis 6.500 Kelvin (kaltweiß) anzupassen.

App Connect
Unsere App-Connect-Leuchten sind per Mobile Device App programmier- und steuerbar über Smartphone oder Tablet. So regulieren und steuern Sie unsere Lichtsysteme drahtlos.

– weitere Ausführungen, Zubehör und Ersatzteile auf Anfrage / Änderungen und Irrtum vorbehalten –

(LED-)Schutzrohrleuchten
LED-Maschinenleuchten

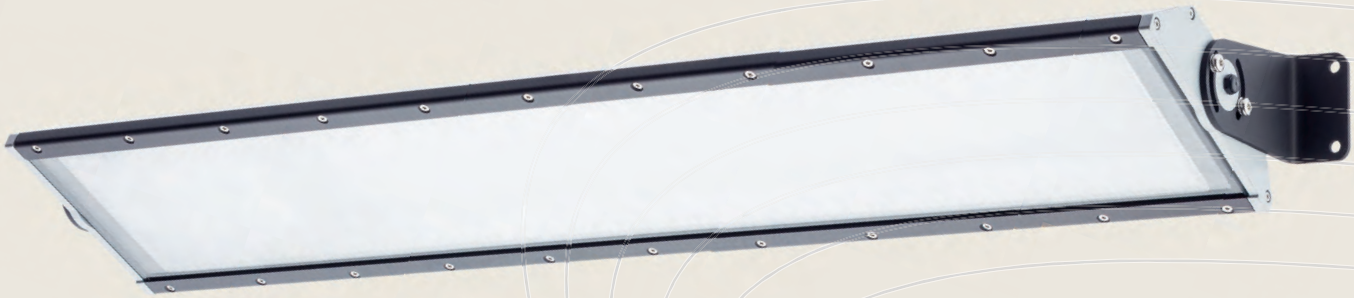























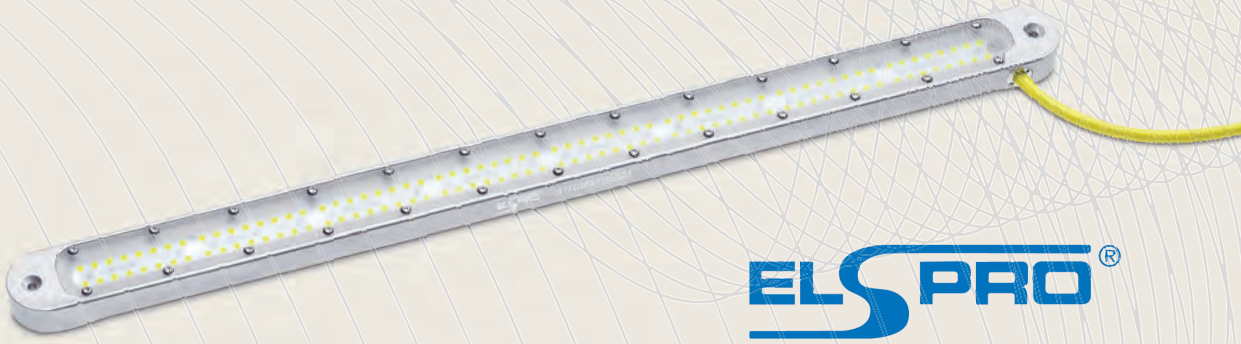

ELSPRO®

Schutzrohrleuchten

BESONDERHEITEN und ZUBEHÖR:

Schutzrohr aus transparentem **Borosilikat** Glas, 5mm Wandstärke, in 60 mm Durchmesser
- besonders geeignet, wenn mit Lösungsmitteln, Säuren und organischen Verbindungen gearbeitet wird
- keine Beschädigungen bei Funkenflug und ähnlichen Einwirkungen
- die besonders gute Lichtdurchlässigkeit bleibt lang erhalten
- Verunreinigungen auf der Oberfläche können mühelos entfernt werden
- das Schutzrohr ist abschreckfest und hitzebeständig
- bei Bedarf auch mit 70 mm Rohrdurchmesser lieferbar

Schutzrohr aus transparentem **Methacrylat**, 5mm Wandstärke, in 60 mm Durchmesser
- gute mechanische Eigenschaften
- resistent gegen Öle, Fette und Säuren
- bei Bedarf auch mit 70 mm Rohrdurchmesser lieferbar

Schutzrohr aus transparentem **Polycarbonat**, 1,5 mm Wandstärke, in 50 mm Durchmesser
- Polycarbonat ist die richtige Wahl bei reinen mechanischen Belastungen,
- der geringe Außendurchmesser von nur 50 mm ist bei einem geringen Platzangebot von Vorteil

Seitenverschlüsse aus **Polyamid**, glasfaserverstärkt, mit Dichtungen aus ölfestem Gummi NBR, 42SH (O-Ring)
- die Seitenteile verschließen die Leuchten staub- und wasserdicht, IP67
- die Befestigungsschrauben sind aus Edelstahl



SEF0023

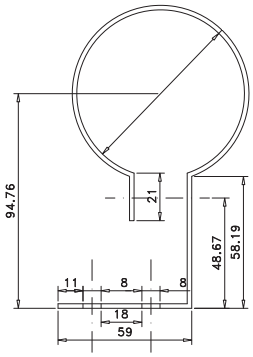

SEF0022

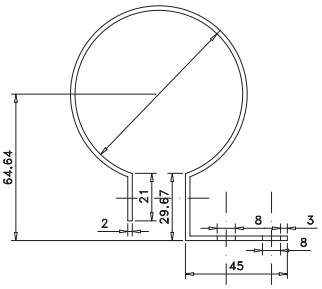

ZUBEHÖR: Bestell-Nr.

Montageschelle für Rohr Ø 60 mm
mit Befestigungswinkel 60 mm — **SEF0023**

Montageschelle für Rohr Ø 60 mm
mit Befestigungswinkel 45 mm — **SEF0022**

Montageschelle für Rohr Ø 60 mm — **SEF0024**
- Spannbereich von 60 - 65 mm
- Material: Polyamid
- Farbe: lichtgrau

Montageschelle für Rohr Ø 50 mm — **SEF0013**
- - Spannbereich von 50 - 55 mm
- - Material: Polyamid
- - Farbe: lichtgrau

– weitere Ausführungen und Ersatzteile auf Anfrage / Änderungen und Irrtum vorbehalten –

ELSPRO LED-Schutzrohrleuchten Baureihe SLM
Ø 60 mm Methacrylat

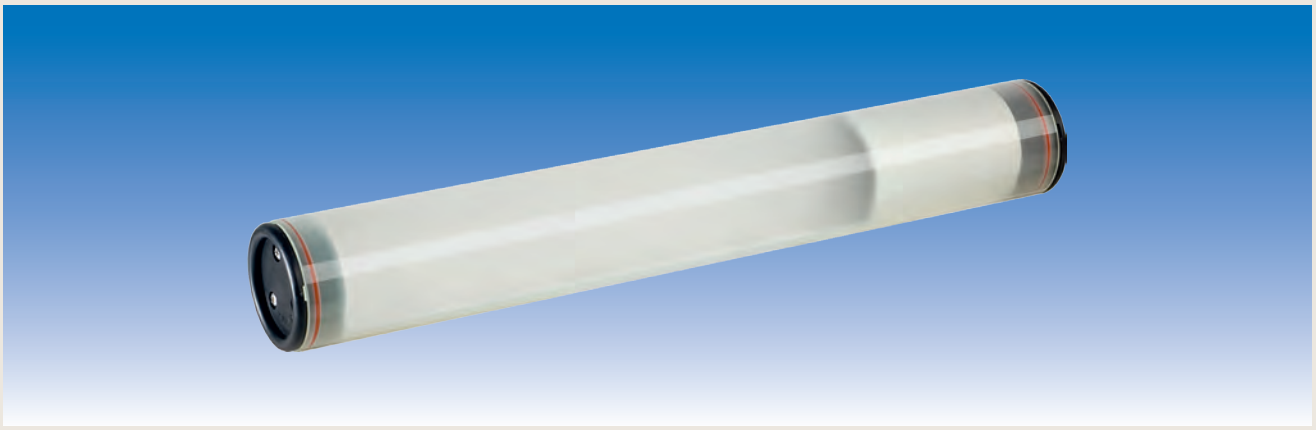

AUSFÜHRUNGEN Typ G6 Endkappen glatt (Montageschellen siehe Zubehör):

Leuchtmittel	Leistung	Licht-strom	Länge	Bestell-Nr. 24 V AC/DC	Bestell-Nr. 42 V AC/DC	Bestell-Nr. 42 V AC	Bestell-Nr. 230 V AC
36 Mid-Power LEDs	12 W	2.100 lm	580 mm	-	-	-	SL2MG62312
42 Mid-Power LEDs	15 W	2.835 lm	512 mm	SL2MG62415	SL2MG64215	-	-
72 Mid-Power LEDs	24 W	4.040 lm	910 mm	-	-	-	SL2MG62324
50 Mid-Power LEDs	40 W	4.100 lm	812 mm	SLMG62440	-	SLMG64240	



AUSFÜHRUNGEN Typ W6 Endkappen mit integriertem Montagewinkel:

Leuchtmittel	Leistung	Licht-strom	Länge	Bestell-Nr. 24 V AC/DC	Bestell-Nr. 42 V AC/DC	Bestell-Nr. 42 V AC	Bestell-Nr. 230 V AC
36 Mid-Power LEDs	12 W	2.100 lm	600 mm				SL2MW62312
42 Mid-Power LEDs	15 W	2.835 lm	540 mm	SL2MW62415	SL2MW64215	-	-
72 Mid-Power LEDs	24 W	4.040 lm	935 mm				SL2MW62324
50 Mid-Power LEDs	40 W	4.100 lm	840 mm	SLMW62440	-	SLMW64240	-

MERKMALE UND EIGENSCHAFTEN:

- hochwertiger Hartschalen-Diffusfilter ab Werk montiert
- erzeugt ein homogenes Licht
- einfache Schnappbefestigung auf Trägerschiene
- werkzeuglose Demontage/Montage des Filters
- Umstellung des Lichtbildes auf direkte Beleuchtung durch Entfernen des Filters



– weitere Ausführungen auf Anfrage / Änderungen und Irrtum vorbehalten –

ELSPRO Elektrotechnik GmbH & Co. KG
Kleinhülsen 47 · 40721 Hilden · Deutschland
+49 (0) 21 03 / 97 10 - 10 / - 80
verkauf@elspro.de
www.elspro.de
shop.elspro.de

ELSPRO LED-Schutzrohrleuchten Baureihe SLB
Ø 60 mm Glas Borosilikat



AUSFÜHRUNGEN Typ G6 Endkappen glatt (Montageschellen siehe Zubehör):

Leuchtmittel	Leistung	Licht-strom	Länge	Bestell-Nr. 24 V AC/DC	Bestell-Nr. 42 V AC/DC	Bestell-Nr. 42 V AC	Bestell-Nr. 230 V AC
36 Mid-Power LEDs	12 W	2.100 lm	580 mm	-	-	-	**SL2BG62312**
42 Mid-Power LEDs	15 W	2.835 lm	512 mm	**SL2BG62415**	**SL2BG64215**	-	-
72 Mid-Power LEDs	24 W	4.040 lm	910 mm	-	-	-	**SL2BG62324**
50 Mid-Power LEDs	40 W	4.100 lm	812 mm	**SLBG62440**	-	**SLBG64240**	-



AUSFÜHRUNGEN Typ W6 Endkappen mit integriertem Montagewinkel:

Leuchtmittel	Leistung	Licht-strom	Länge	Bestell-Nr. 24 V AC/DC	Bestell-Nr. 42 V AC/DC	Bestell-Nr. 42 V AC	Bestell-Nr. 230 V AC
36 Mid-Power LEDs	12 W	2.100 lm	600 mm	-	-	-	**SL2BW62312**
42 Mid-Power LEDs	15 W	2.835 lm	540 mm	**SL2BW62415**	**SL2BW64215**	-	-
72 Mid-Power LEDs	24 W	4.040 lm	935 mm	-	-	-	**SL2BW62324**
50 Mid-Power LEDs	40 W	4.100 lm	840 mm	**SLBW62440**	-	**SLBW64240**	-

MERKMALE UND EIGENSCHAFTEN:

- hochwertiger Hartschalen-Diffusfilter ab Werk montiert
- erzeugt ein homogenes Licht
- einfache Schnappbefestigung auf Trägerschiene
- werkzeuglose Demontage/Montage des Filters
- Umstellung des Lichtbildes auf direkte Beleuchtung durch Entfernen des Filters



– weitere Ausführungen auf Anfrage / Änderungen und Irrtum vorbehalten –

ELSPRO LED-Schutzrohrleuchten Baureihe SLP
Ø 50 mm Polycarbonat

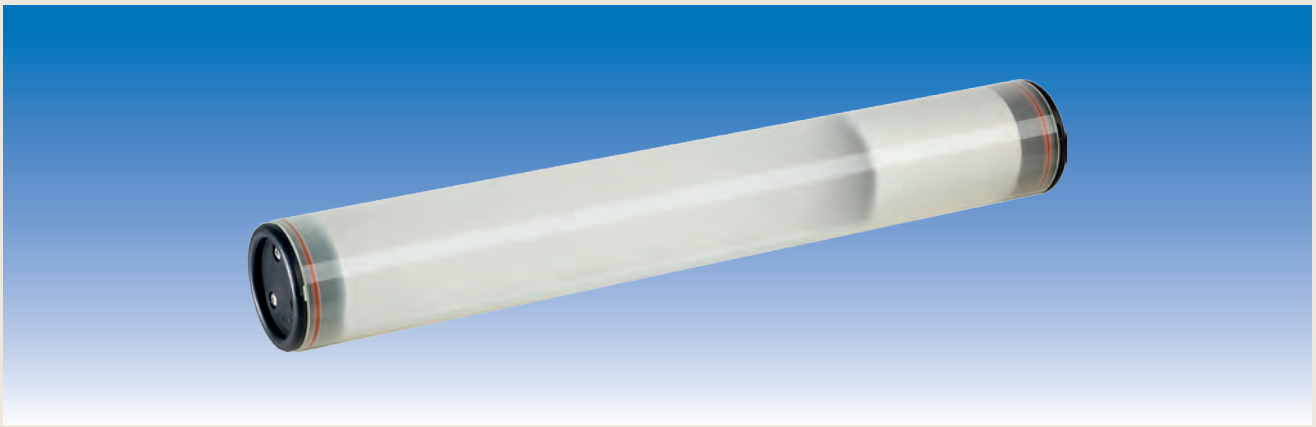

AUSFÜHRUNGEN Typ G5 Endkappen glatt (Montageschellen siehe Zubehör):

Leuchtmittel	Leis-tung	Licht-strom	Länge	Bestell-Nr. 24 V AC/DC	Bestell-Nr. 42 V AC/DC	Bestell-Nr. 42 V AC	Bestell-Nr. 230 V AC
42 Mid-Power LEDs	15 W	2.835 lm	507 mm	**SL2PG52415**	**SL2PG54215**	-	-
50 Mid-Power LEDs	40 W	4.100 lm	807 mm	**SLPG52440**	-	**SLPGS54240**	-
60 Mid-Power LEDs	18 W	3.060 lm	640 mm	-	-	-	**SLPG52318G***
120 Mid-Power LEDs	26 W	4.460 lm	1.160 mm	-	-	-	**SLPG52326G***

* 6.500 K



AUSFÜHRUNGEN Typ W5 Endkappen mit integriertem Montagewinkel:

Leuchtmittel	Leis-tung	Licht-strom	Länge	Bestell-Nr. 24 V AC/DC	Bestell-Nr. 42 V AC/DC	Bestell-Nr. 42 V AC	Bestell-Nr. 230 V AC
42 Mid-Power LEDs	15 W	2.835 lm	535 mm	**SL2PW52415**	**SL2PW54215**	-	-
50 Mid-Power LEDs	40 W	4.100 lm	835 mm	**SLPW52440**	-	**SLPW54240**	-
60 Mid-Power LEDs	18 W	3.060 lm	669 mm	-	-	-	**SLPW52318G***
120 Mid-Power LEDs	26 W	4.460 lm	1.189 mm	-	-	-	**SLPW52326G***

* 6.500 K

MERKMALE UND EIGENSCHAFTEN:

- hochwertiger Hartschalen-Diffusfilter ab Werk montiert
- erzeugt ein homogenes Licht
- einfache Schnappbefestigung auf Trägerschiene
- werkzeuglose Demontage/Montage des Filters
- Umstellung des Lichtbildes auf direkte Beleuchtung durch Entfernen des Filters



– weitere Ausführungen auf Anfrage / Änderungen und Irrtum vorbehalten –

ELSPRO Elektrotechnik GmbH & Co. KG
Kleinhülsen 47 · 40721 Hilden · Deutschland
+49 (0) 21 03 / 97 10 - 10 / - 80
verkauf@elspro.de
www.elspro.de
shop.elspro.de

BESONDERHEITEN:

•	IP 67 – staub- und wasserdicht	→ SICHERHEIT auch beim Einsatz in extremen Nassbereichen
•	Mid-Power LEDs spenden ein weißes konzentriertes Flächenlicht	→ ideal zum Ausleuchten im Nahbereich
•	sehr geringe Wärmeentwicklung	→ keine Verletzungsgefahr durch Verbrennungen bei unmittelbarer Körpernähe oder direktem Leuchtenkontakt
•	die LEDs sind erschütterungsresistent und haben eine Lebenserwartung bis 50.000 Stunden	→ ein plötzlicher Totalausfall aller Dioden ist nahezu ausgeschlossen. Selbst am Ende der Lebensdauer erlischt das Licht nicht komplett. Diese Eigenschaft bedeutet ein hohes Maß an BETRIEBSSICHERHEIT
•	ein integrierter LED-Treiber versorgt die LEDs im DC-Betrieb dauerhaft mit einem Konstantstrom	→ das gewährleistet eine extrem lange Lebensdauer bei optimaler Lichtleistung
•	Lichtfarbe 5.000 K (*bei SLPG523/SLPW523: 6.500 K)	→ tageslichtähnlich

– weitere Ausführungen auf Anfrage / Änderungen und Irrtum vorbehalten –

ALFLED



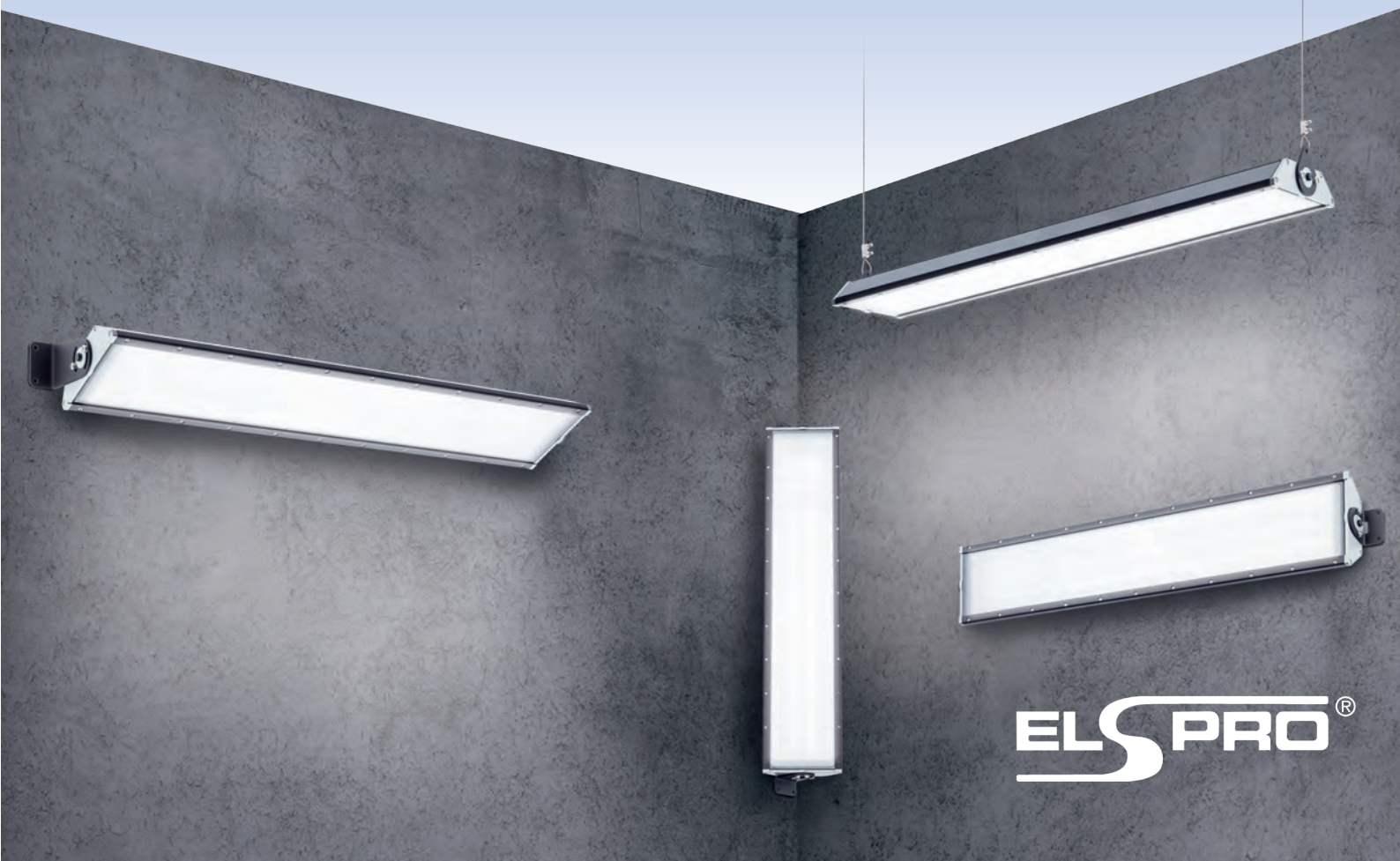



Wählen Sie zuerst Ihre gewünschte Befestigungsart aus.

Ihre Bestellung besteht dann aus:

GEWÜNSCHTER BEFESTIGUNGSWINKEL
+ AUSGEWÄHLTE ALFLED
+ AUSGEWÄHLTE ANSCHLUSSART

	Bestell-Nr.
 seitliche Befestigungswinkel zur Wand- und Deckenmontage, plan anliegend Set bestehend aus 2 schwarz-eloxierten Aluminium-Befestigungswinkeln, inklusive Montagematerial zur Befestigung an der ALFLED	**163-410**
 seitliche Befestigungswinkel zur Eck- und Deckenmontage, 90° schwenkbar Set bestehend aus 2 schwarz-eloxierten Aluminium-Befestigungswinkeln, inklusive Montagematerial zur Befestigung an der ALFLED	**163-411**
 seitliche Befestigungswinkel zur Wandmontage, +/- 45° schwenkbar Set bestehend aus 2 schwarz-eloxierten Aluminium-Befestigungswinkeln, inklusive Montagematerial zur Befestigung an der ALFLED	**163-412**
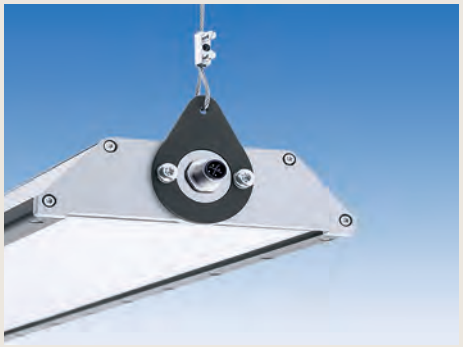 seitliche Befestigungslaschen zur Deckenmontage zum Abhängen der ALFLED Set bestehend aus 2 schwarz-eloxierten Aluminium-Befestigungslaschen, inklusive Montagematerial zur Befestigung an der ALFLED und 2 Drahtseilen mit Befestigungskit	**163-413**

– weitere Ausführungen auf Anfrage / Änderungen und Irrtum vorbehalten –

ALFLED

Aluminium-Flachleuchte LED



STANDARDAUSFÜHRUNGEN:

- 2-flammige Ausführungen mit Diffusor und Frontscheibe aus gehärtetem Glas

Leucht-mittel	Leistung	Lichtstrom	R_a	Abstrahl-winkel	Länge	Bestell-Nr. 24 V DC	Bestell-Nr. 230 V AC
Mid-Power LED 2-flammig	26 W	3.017 lm	> 80	100°/100°	586 mm	**7A242615**	**7A232615**
	52 W	6.405 lm			866 mm	**7A245215**	**7A235215**
	78 W	9.664 lm			1.276 mm	**7A247815**	**7A237815**
	104 W	12.958 lm			1.556 mm	**7A2410415**	**7A2310415**

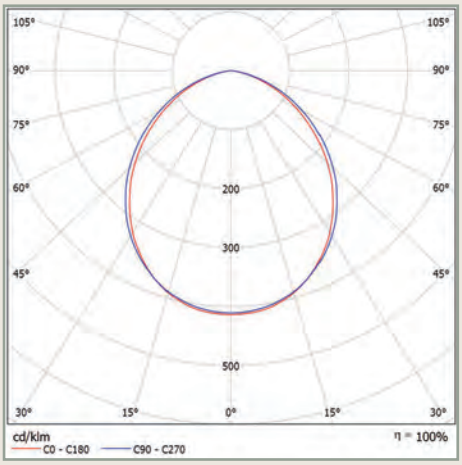

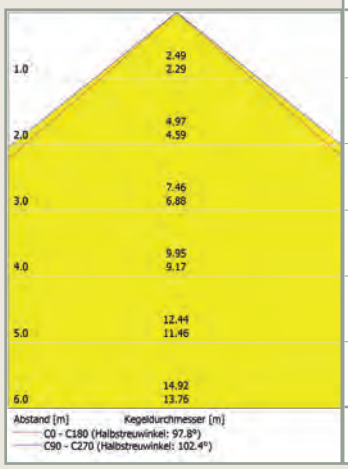

Beleuchtungsstärke (lx)		104 W	78 W	52 W	26 W
E(0°)		5.362	3.998	2.657	1.253
E(C90)	51,2°	656	486	338	165
E(0)	48,9°	763	573	375	177
E(0°)		1.340	999	664	313
E(C90)	51,2°	164	122	84	41
E(0)	48,9°	191	143	94	44
E(0°)		596	444	295	139
E(C90)	51,2°	73	54	38	18
E(0)	48,9°	85	64	42	20
E(0°)		335	250	166	78
E(C90)	51,2°	41	30	21	10
E(0)	48,9°	48	36	23	11
E(0°)		214	160	106	50
E(C90)	51,2°	26	19	14	7
E(0)	48,9°	31	23	15	7
E(0°)		149	111	74	35
E(C90)	51,2°	18	14	9	5
E(0)	48,9°	21	16	10	5

ANSCHLUSSART:

Kabeldose* (Kupplung)	Leitung		Bestell-Nr. 24 V DC T-kodiert	Bestell-Nr. 230 V AC S-kodiert
	ohne Leitung		**160-800**	**160-900**
	5 m	INDUSTRIEFLEX® 07HT 2x1,0 mm²	**160-805**	-
		ELSPRO-FLEX® G 05 2x1,0 mm²	**160-805G**	-
		INDUSTRIEFLEX® 07HT 3G1,0 mm²	-	**160-9E5**
		ELSPRO-FLEX® G 05 3G1,0 mm²	-	**160-9E5G**

* abgewinkelte Kabeldose auf Anfrage

– weitere Ausführungen auf Anfrage / Änderungen und Irrtum vorbehalten –

Fragen Sie Ihre alternative Ausführung an:

1.508 lm	3.017 lm		4.832 lm	6.405 lm		9.664 lm	12.958 lm
13 W	26 W		39 W	52 W		78 W	104 W
1-FLAMMIG	1-FLAMMIG	2-FLAMMIG	1-FLAMMIG	1-FLAMMIG	2-FLAMMIG	2-FLAMMIG	2-FLAMMIG
586 mm	866 mm	586 mm	1.276 mm	1.556 mm	866 mm	1.276 mm	1.556 mm

SPANNUNG:

24 V DC	230 V AC

ABSTRAHLWINKEL:

60° / 120°	100° / 100°

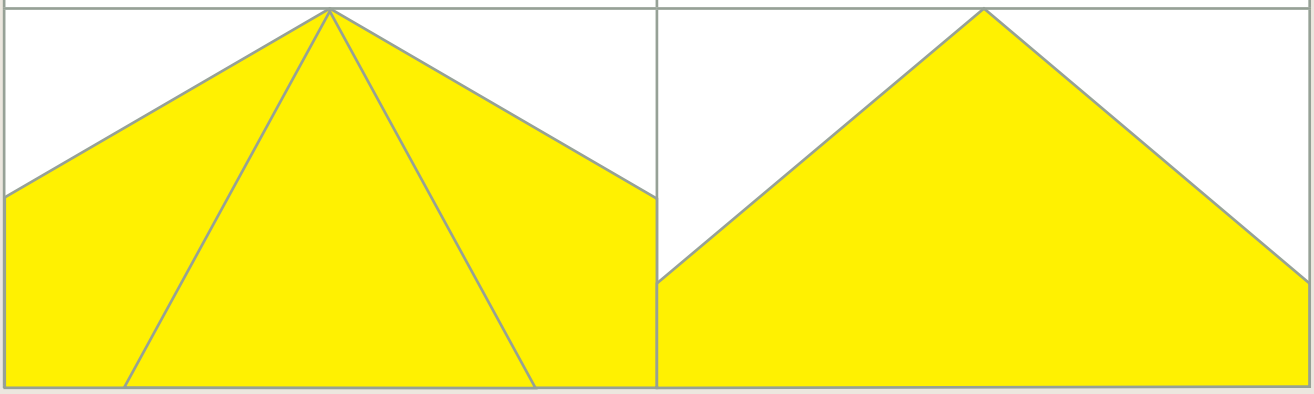

FRONTSCHEIBE:

GEHÄRTETES GLAS	POLYCARBONAT	FARBLICHES POLYCARBONAT

DIMMBARKEIT:

OHNE DIMMUNG (STANDARD)	DIMMBAR*

VERDRAHTUNG:

STANDARD	DURCHSCHLEIFBAR*

Stecker	24 V DC	T-kodiert	**160-801**
Stecker	230 V AC	S-kodiert	**160-700**

Konfektionierte Anschlussleitungen auf Anfrage

* Folgende Kombinationen sind technisch nicht möglich: DIMMBAR und DURCHSCHLEIFBAR

– weitere Ausführungen auf Anfrage / Änderungen und Irrtum vorbehalten –

BESONDERHEITEN:

Leuchtenkörper aus schwarz eloxiertem Aluminium-Strangpreß-Profil EN AW 6060 T66	→ geschlossenes, daher sehr stabiles Gehäuse. Große Flächen für ein optimales Wärmemanagement
Seitenteile für die Winkelbefestigung aus Aluminium-Druckguß mit eingebrannter PTFE-Beschichtung	→ Seitenteile mit aufgeschäumter Dichtung verschließen das Profil staub- und wasserdicht
im Standard 4 mm gehärtetes Frontglas mit aufgespritzter, ölfester Dichtung	→ widerstandsfähig gegen Späne und Funken, staub- und wasserdicht
alternativ auch mit Frontscheibe aus Polycarbonat (auch farblich) erhältlich	→ bruchfest, für den Lebensmittelbereich geeignet
Diffusor, WN670	→ ermöglicht eine homogene Lichtverteilung
verlustarme elektronische LED-Treiber	→ hohe Effizienz, niedrige Energiekosten
Farbtemperatur 5.000 Kelvin	→ tageslichtweiß
Schutzart IP67	→ staub- und wasserdicht
Eingang im Standard 4 pol. mit Geräteeinbaustecker 12 A / M12 Stecksystem	→ kodiertes Stecksystem mit hoher Schutzart
Schutzklasse 1 (230 V) bzw. Schutzklasse 3 (Sicherheitskleinspannung)	→ Personenschutz auf höchstem Niveau
verfügbar Abstrahlwinkel 60°/120° und 100°/100°	→ konfigurierbar für den individuellen Bedarf
1-flammige oder 2-flammige Ausführungen	→ verschiedenste Lichtstärken zur Auswahl
Umgebungstemperatur -25°C bis +40°C	→ wird verschiedensten Temperaturanforderungen gerecht
Sonderlösungen lieferbar	→ zum Beispiel: • dimmbar über DALI-Steuerung • dimmbar über Potentiometer • zum Durchschleifen
Varianten für alle Einsatzgebiete, fragen Sie Ihre Lichtlösung bei uns an!	→ Ausführungen für verschiedenste Anwendungsbereiche, z.B.: • Deckenleuchte • Wandleuchte • Hängeleuchte • Maschinenleuchte • Arbeitsplatzleuchte • in Nassbereichen • Hallenleuchte • Seilleuchte • Lebensmittelbereich

– weitere Ausführungen auf Anfrage / Änderungen und Irrtum vorbehalten –

EXPLOSIONSZEICHNUNG:

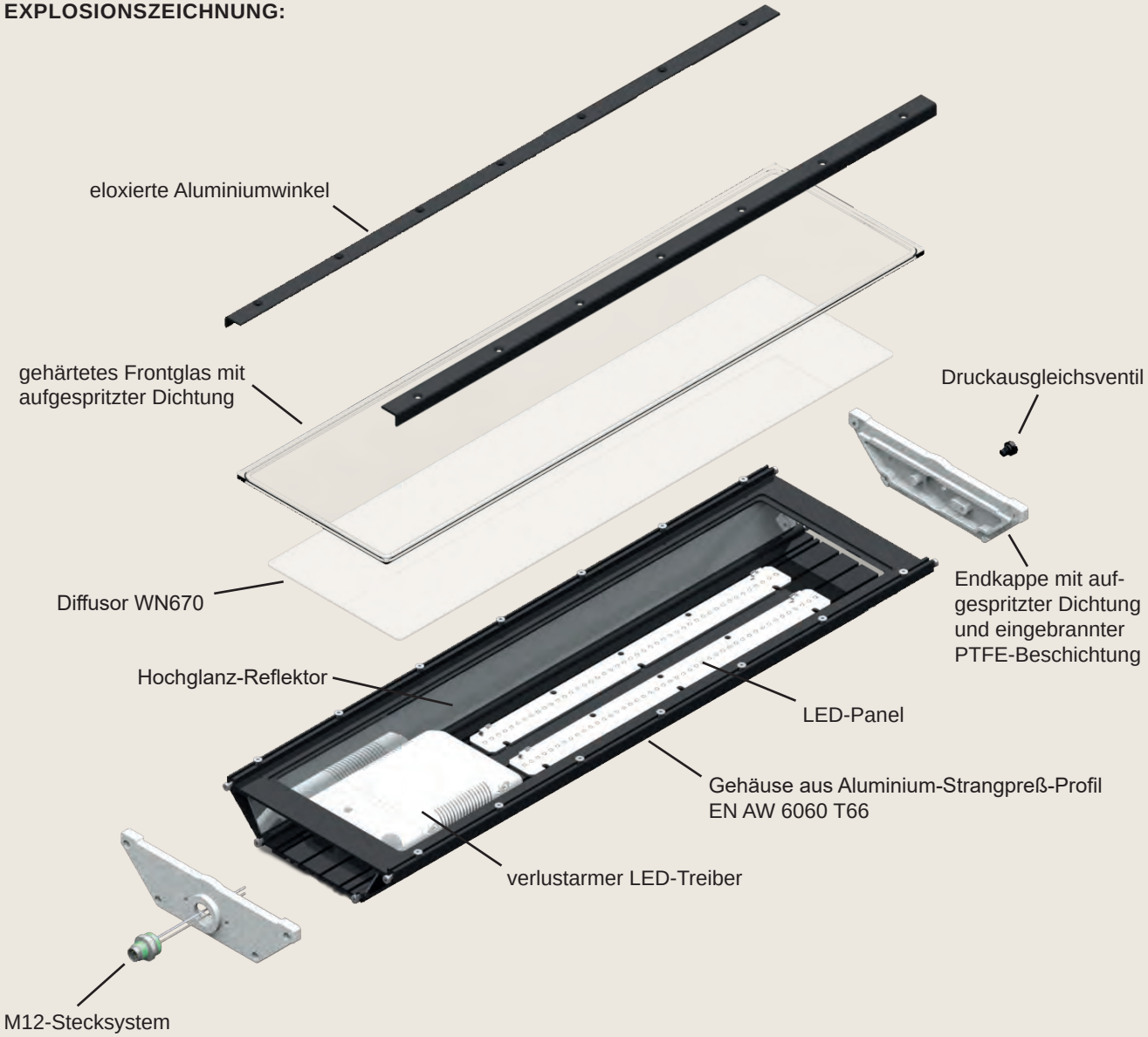

ABMESSUNGEN:

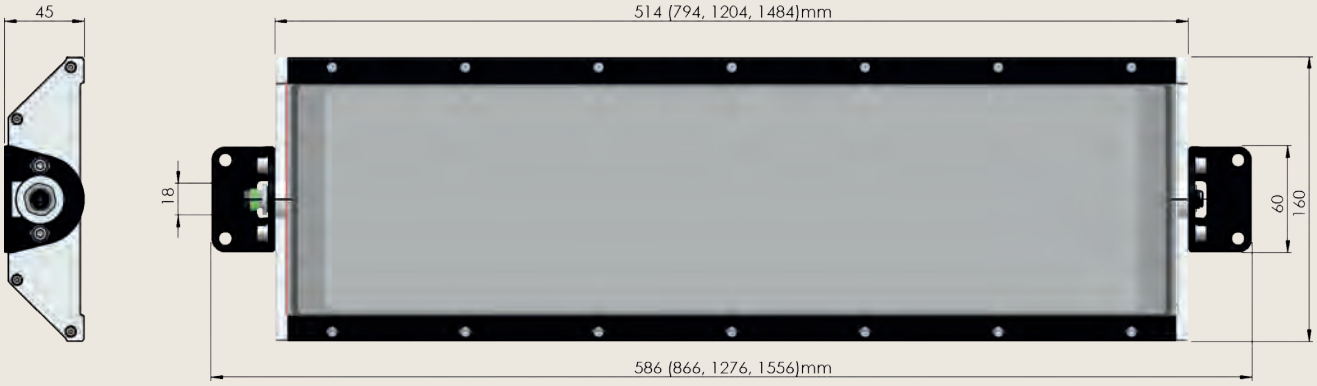

– weitere Ausführungen auf Anfrage / Änderungen und Irrtum vorbehalten –

LED-Maschinenleuchte
STRAIGHTLED



AUSFÜHRUNGEN:

Spannung	Leistung	Licht-strom	Eingang	Abmessungen (L x B x H)	Gewicht	Bestell-Nr.
24 V DC*	6 W	600 lm	Einbaugerätestecker 4 pol. / 4 A / 24 V DC / M8	190 x 40 x 18 mm	0,3 kg	**7ST24S**
			5 m ELSPRO-FLEX® G05** 2 x 1,0 mm²		0,7 kg	**7ST24S/5-**
	12 W	1.200 lm	Einbaugerätestecker 4 pol. / 4 A / 24 V DC / M8	310 x 40 x 18 mm	0,5 kg	**7ST24M**
			5 m ELSPRO-FLEX® G05** 2 x 1,0 mm²		0,9 kg	**7ST24M/5-**
	24 W	2.400 lm	Einbaugerätestecker 4 pol. / 4 A / 24 V DC / M8	555 x 40 x 18 mm	0,7 kg	**7ST24L**
			5 m ELSPRO-FLEX® G05** 2 x 1,0 mm²		1,10 kg	**7ST24L/5-**

* weitere Spannungen auf Anfrage
** ELSPRO-FLEX® G05 siehe Seite 8.9

BESONDERHEITEN:

- 32 / 64 / 128 x NICHIA 757 LEDs → hohe Lichtausbeute und ein homogenes Lichtbild
- Farbtemperatur 5.500 K → tageslichtweiß
- Abstrahlwinkel 120° → großer Abstrahlwinkel mit gleichmäßiger Ausleuchtung
- Lebensdauer mindestens 50.000 Stunden → ausgewiesene Langlebigkeit
- Gehäuse aus Aluminium (Vollmaterial) und Frontscheibe aus Acrylglas → hochwertig und robust, zuverlässiger Einsatz unter extremen Bedingungen
- Direktmontage oder Befestigung mittels Magnet-Sets, entweder flach oder mit Kippgelenken → einfache Anbringung in Maschinen und Produktionsanlagen
- IP 67 → staubdicht und wasserdicht
- geringe Bauhöhe von nur 18 mm → problemlose Installation auch bei sehr engen Platzverhältnissen und Einbausituationen
- Schutzklasse 3 → Personenschutz auf höchstem Niveau
- Umgebungstemperatur -25°C bis +50°C → Einsatz auch bei großen Temperaturschwankungen

- weitere Ausführungen auf Anfrage / Änderungen und Irrtum vorbehalten -

ELSPRO Elektrotechnik GmbH & Co. KG
Kleinhülsen 47 · 40721 Hilden · Deutschland
+49 (0) 2103 / 9710-10 / -80
verkauf@elspro.de
www.elspro.de
shop.elspro.de


Magnet-Set (7ST-2M)


Magnet-Set schwenkbar (7ST-2M/SB)


Rundsteckverbinder-Kupplung (7ST-800)


Anschlussleitung mit Kupplung (7ST-805G)

Zubehör Bestell-Nr.

2 Haftmagnete **7ST-2M**
- Ø 43 mm, Höhe 5 mm
- Haftkraft 10 kg
- inkl. Befestigungsschrauben
- Magnet mit Gummiummantelung

2 schwenkbare (90°) Haftmagnete **7ST-2M/SB**
- Ø 43 mm, Höhe 27 mm
- Haftkraft 10 kg
- inkl. Befestigungsschrauben
- Magnet mit Gummiummantelung



2 schwenkbare Aluminiumfüße (ohne Abbildung) **7ST-2ALU/SB**
- inkl. Befestigungsschrauben

Rundsteckverbinder-Kupplung **7ST-800**
- 4 pol. / 4 A / 24 V / M8 / IP 67
- Anschlussquerschnitt flexibel 1,00 mm²
- Anschlussart Schraubklemme
- für einen Leitungsdurchmesser 6,0 - 8,0 mm
- Gehäusematerial CuZn Messing
- Material Kontaktstifte: Messing, vergoldet
- Temperaturbeständigkeit -40° / + 85° °C
- Schutzart IP 67

konfektionierte Geräteanschlussleitung bestehend aus: **7ST-805G**
- 5 m ELSPRO-FLEX® G05 2x1,0
- Signalfarbe Gelb
- hochflexible Sonderschlauchleitung mit modifziertem Polyurethanmantel und Kupferklasse 6
- offenes Leitungsende 25 mm abgemantelt und mit Aderendhülsen versehen
- 1 Rundsteckverbinder-Kupplung 4 pol. / 4 A / 24 V / M8 / IP 67
  - PIN 1 plus
  - PIN 3 minus
  - für einen Leitungsdurchmesser 6,0 - 8,0 mm

Stecker Netzteil (ohne Abbildung) **7ST-SNT01**
- 24 W / 230 V / 24 VDC / IP 44
- Anschlussleitung 1,80 m
- 1 Rundsteckverbinder-Kupplung 4 pol. / 4 A / 24 V / M8 / IP 67

ABMESSUNGEN:

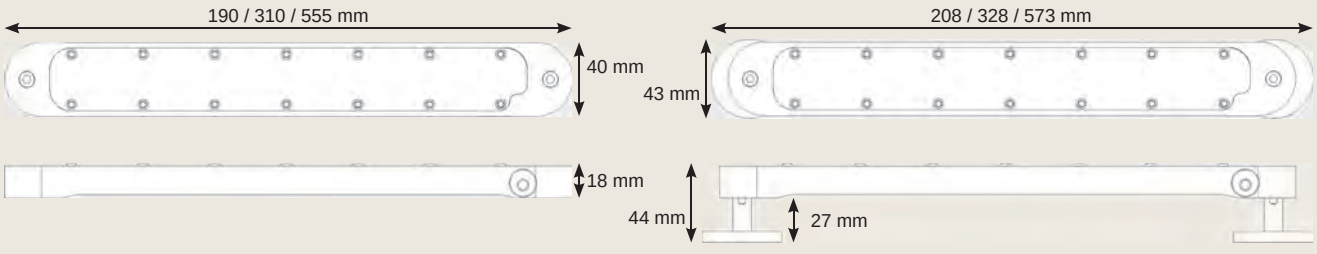

– weitere Ausführungen auf Anfrage / Änderungen und Irrtum vorbehalten –

Scheinwerfer / Strahler













ELSPRO®

MILAN

PREMIUM



LED-Strahler
MILAN

Kostenersparnis | Zeitersparnis | Erhöhte Sicherheit

5mm gehärtetes Sicherheits-glas mit UV-Filter
verhindert Austritt von Blaulicht
- schützt Menschen und Tiere
- fördert den Insektenschutz

flexible Montage
durch robuste Montagebügel Neigung von -120° bis +120° verstellbar
optional auch als mobile Leuchte mit Stativhalter für DIN-Zapfen gemäß DIN 14640

hocheffiziente LEDs nach **Zhaga Standard (Book 15)**
mit 156 L/W
Power Faktor > 0,98



kunststoffpulver-beschichtetes Aluminium-Druckgussgehäuse
(Farbe RAL 9022) robust, witterungs- und korrosionsbeständig
Stoßfestigkeit IK10
widerstandsfähig gegen mechanische Beanspruchung, zum Beispiel Starkhagel

Druckausgleichsventil
zur Vermeidung von Kondensation und Aufrechterhaltung der IP-Dichtheit

multifunktionelle High-Tech LED-Treiber dimmbar
mit DALI-2-Standard

Überspannungsschutz 20 kA (10 kV) - schützt vor kostspieligen Ausfällen

automatische Netzunterbrechung
beim Öffnen des Gehäuses*

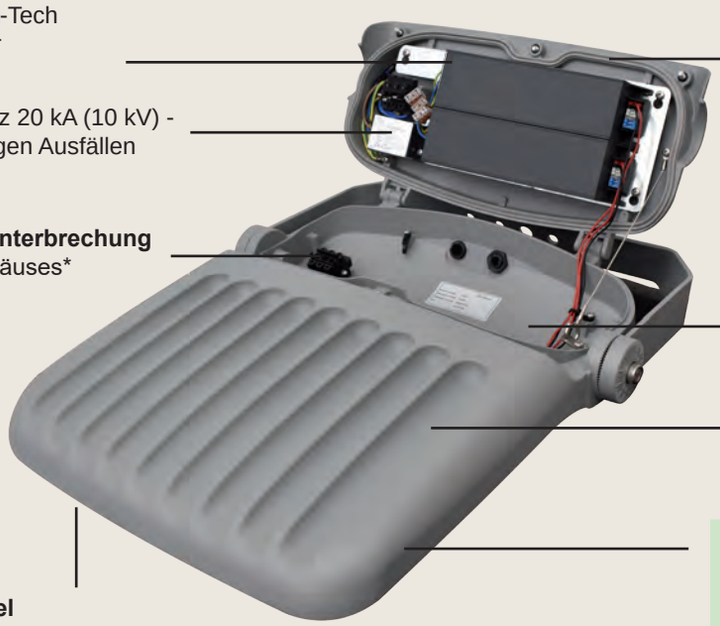

Schutzart IP66
staubdicht und geschützt gegen starkes Strahlwasser aus allen Richtungen

Zwei-Zonen-Konzept
(zwei Kammern für LED-Modul und Treiber) für optimales Wärmemanagement

aerodynamisches Design
- geringe Verschmutzung durch glatte Oberfläche
- keine Kühlrippen zur Wärmeableitung notwendig

Abstrahlwinkel
Asymmetrisch (A4)
Hervorragende und gleichmäßige Flächenausleuchtung

* bei EML250 und EML460

– weitere Ausführungen, Zubehör und Ersatzteile auf Anfrage / Änderungen und Irrtum vorbehalten –

LED-Strahler
MILAN

IP66



AUSFÜHRUNGEN:

Spannung	Leistung	Licht-strom	Leuchtmittel	Farb-temperatur	Maße (L x B x H)	Gewicht	Bestell-Nr.
220 - 240 V AC 47 - 63 Hz	80 W	12.312 lm	36 Stück (3 x 12) High-Power LED	4.000 K	390 x 283 x 73 mm	4,2 kg	**EML80**
	140 W	21.706 lm	48 Stück (3 x 16) High-Power LED		490 x 390 x 81 mm	8,2 kg	**EML140**
	250 W	39.045 lm	96 Stück (6 x 16) High-Power LED		595 x 460 x 95 mm	12,1 kg	**EML250**
	460 W	71.318 lm	168 Stück (14 x 12) High-Power LED		727 x 558 x 107 mm	19,8 kg	**EML460**

BESONDERHEITEN:

- **LED-Lebensdauer L90B10 > 100.000 Stunden**
  Lebensdauer Treiber < 70°C = 100.000 Stunden → herausragende, ausgewiesene Langlebigkeit
- **bis zu 156 Lumen/Watt** (154 – 155 – 156 – 155) → hocheffiziente LED-Technologie: hohe Lichtausbeute bei geringem Energieverbrauch – einer der leistungsstärksten und effizientesten LED-Strahler auf dem Markt
- modulares Konzept → zukunftssicher und nachhaltig durch einfachen Austausch der Leuchten-Komponenten (LEDs, Treiber, Linsenoptik, Sicherheitsglas)
- herausragendes Preis-Leistungsverhältnis (lm/€) → geringe Amortisationszeiten
- 36, 48, 96 bzw. 168 Hochleistungs-LEDs Typ 5050 → homogenes Lichtbild
- Umgebungstemperatur -35°C bis +50°C → Einsatz auch bei großen Temperaturschwankungen
- Hochresistent gegenüber 5G-Vibrationen
- Lichtstärkeklasse G6 und Upward Light Ratio (ULR) = 0% → keine Lichtemissionen im oberen Halbraum und somit keine Lichtverschmutzung
- photobiologische Sicherheitsklasse RG0 (ohne Risiko) → maximale Sicherheit für den Anwender
- Schutzklasse 1
- Farbwiedergabeindex CRI > 70
- geringes Gewicht, nur 4,2 / 8,2 / 12,1 bzw. 19,8 kg → einfache Montage und Wartung

- weitere Ausführungen auf Anfrage / Änderungen und Irrtum vorbehalten -

LED-Strahler
MILAN

IP66



Sicherheitsglas (EML005 - EML008)



LED-Platine inklusive Linse (EML010 / EML011)

ZUBEHÖR UND ERSATZTEILE:

	Bestell-Nr.
Sicherheitsglas (5 mm) mit UV-Filter	
• MILAN 80 W	**EML005**
• MILAN 140 W	**EML006**
• MILAN 250 W	**EML007**
• MILAN 460 W	**EML008**
LED-Platine inklusive Linse	
• Farbtemperatur 4.000 K	
• Farbwiedergabeindex CRI > 70	
• LED-Lebensdauer L90B10 > 100.000 h	
• 12 LEDs, Gesamtlichtstrom 6.313 lm	**EML010**
• 16 LEDs, Gesamtlichtstrom 8.417 lm	**EML011**
LED-Treiber (ohne Abbildung)	
• Eingangsspannung 230 V AC	
• LED Treiber dimmbar mit DALI-2-Standard	
• Dauerstrom 1.000 mA	
• Nennleistung 75 W (EML80)	**EML001**
• Nennleistung 150 W (EML140)	**EML002**
• Nennleistung 2 x 150 W (EML250)	**EML002/SET**
• Nennleistung 250 W	**EML003**
• Nennleistung 2 x 250 W (EML460)	**EML003/SET**

LICHTTECHNISCHE DATEN:

EML80

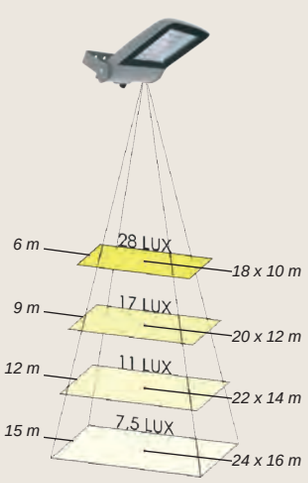

EML140

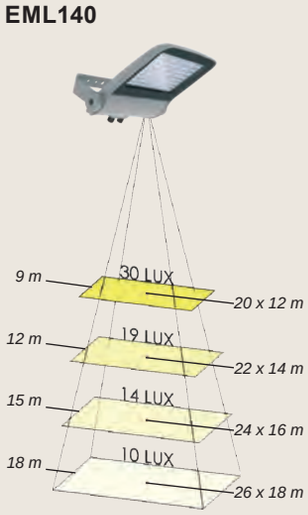

EML250

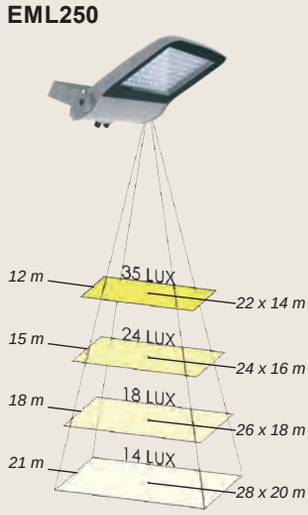

EML460

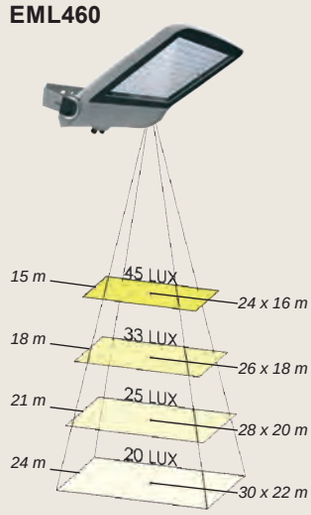

ABMESSUNGEN:



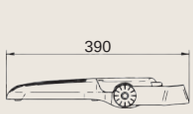

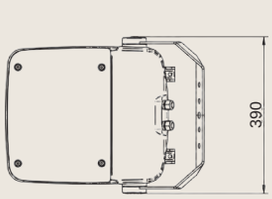

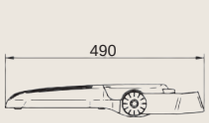

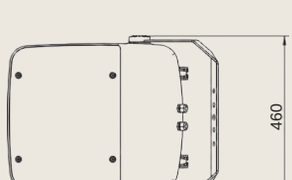



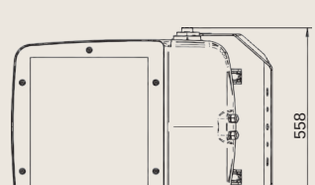



– weitere Ausführungen, Zubehör und Ersatzteile auf Anfrage / Änderungen und Irrtum vorbehalten –

ELSPRO LED-Einsatzstrahler DUPLUX

IP66 CE



AUSFÜHRUNGEN:

Spannung	Leistung	Lichtstrom	Abstrahl-winkel	Maße	Gewicht	Zuleitung* mit Stecker	Bestell-Nr.
230 V AC	180 W	26.400 lm	30° 30°	L: 446 mm B: 172 mm H: 334 mm	8,05 kg	5 m IP 68	**ESTD1803030/5DWD**
					8,79 kg	10 m IP 68	**ESTD1803030/10DWD**
			30° 90°		8,05 kg	5 m IP 68	**ESTD1803090/5DWD**
					8,79 kg	10 m IP 68	**ESTD1803090/10DWD**
			90° 90°		8,05 kg	5 m IP 68	**ESTD1809090/5DWD**
					8,79 kg	10 m IP 68	**ESTD1809090/10DWD**

* Spezial-Leitung INDUSTRIEFLEX® 07HT 3G1,5 mm² (Besonderheiten siehe Seite 8.1 - 8.2)

BESONDERHEITEN:

- Farbtemperatur 5.000 K → tageslichtähnlich
- Spot- und Flutlicht in einem Strahler, möglich durch High-Power-LEDs mit austauschbaren Linsenoptiken zur flexiblen Anpassung der Lichtverteilung → Abstrahlwinkel 30° oder 90° bzw. beide kombiniert (Linsenoptik mit 60° auf Anfrage)
- robustes Aluminium-Gussgehäuse, kunststoffpulverbeschichtet, Stoßfestigkeitsgrad IK 08 → widerstandsfähig gegen mechanische Beanspruchung
- hochwertiger verlustarmer LED-Treiber → hohe Effizienz
- mit integrierter Haspel zum einfachen Auf- und Abwickeln der Zuleitung → platzsparende Aufbewahrung
- Einsatz frei stehend oder auf Stativ → integrierte Stativaufnahme aus pulverbeschichtetem Stahl für DIN-Zapfen Ø 30 mm nach DIN 14640 für einen schnellen Auf- und Abbau
- schwenkbarer, fein einstellbarer Leuchtenkopf → Ausrichtung nach Bedarf von -40° bis +140°
- mit 4 Standfüßen aus Gummi → sicherer Stand und Bodenfreiheit
- Schutzart IP 66 → staubdicht und geschützt gegen starkes Strahlwasser
- mit ergonomischem, isoliertem Tragegriff → einfacher Transport
- Umgebungstemperaturbereich -30°C bis +35°C → Einsatz auch bei großen Temperaturschwankungen im Innen- und Außenbereich
- Farbwiedergabeindex Ra > 80
- LED-Lebensdauer L80B10 - 50.000 Stunden → ausgewiesene Langlebigkeit
- geringe Wärmeentwicklung → keine Verbrennungen bei einer Berührung: SICHERHEIT

– weitere Ausführungen auf Anfrage / Änderungen und Irrtum vorbehalten –

ELSPRO Elektrotechnik GmbH & Co. KG
Kleinhülsen 47 · 40721 Hilden · Deutschland
+49 (0) 21 03 / 97 10 - 10 / - 80
verkauf@elspro.de
www.elspro.de
shop.elspro.de

ELSPRO LED-Einsatzstrahler DUPLUX

IP66 CE

LICHTAUSTRITT ESTD1803030:

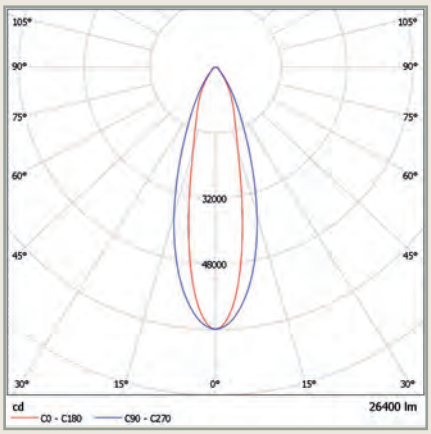

LICHTAUSTRITT ESTD1803090:

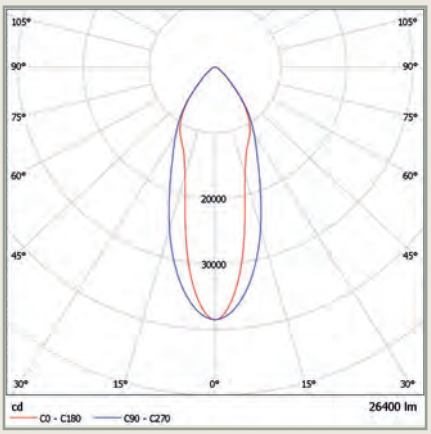

LICHTAUSTRITT ESTD1809090:

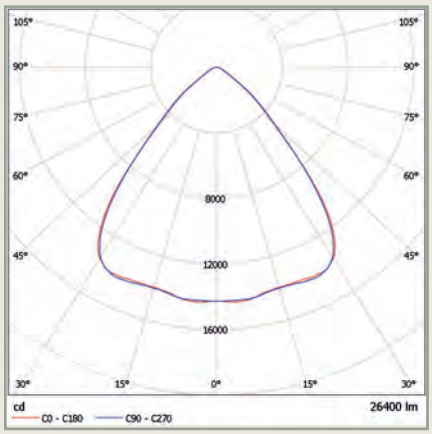

KEGELDIAGRAMM ESTD1803030:

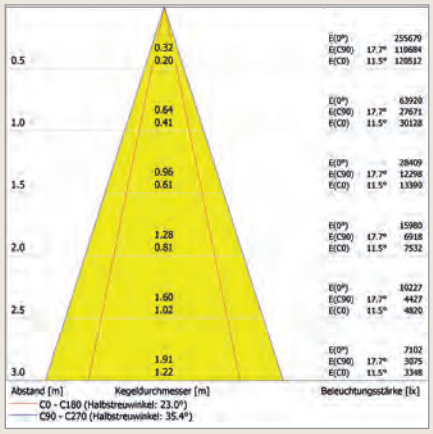

KEGELDIAGRAMM ESTD1803090:

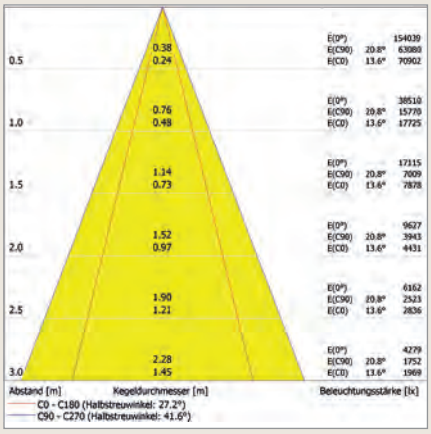

KEGELDIAGRAMM ESTD1809090:

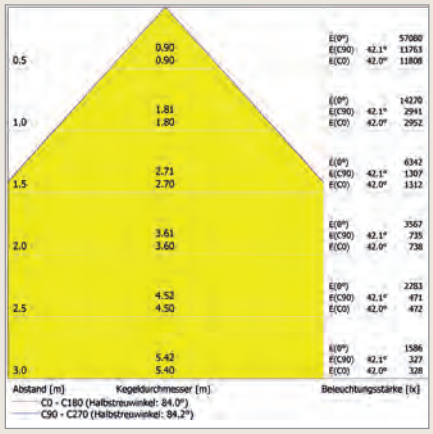

ABMESSUNGEN:

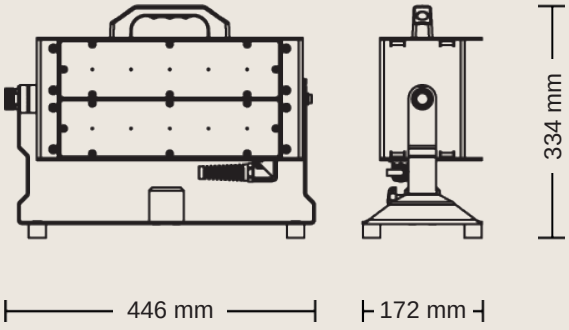

ZUBEHÖR:

Kunststofflinse
ca. 12 x 318 x 84 mm (TxBxH):

- mit Abstrahlwinkel 30° **ESTD-L30**
- mit Abstrahlwinkel 60° **ESTD-L60**
- mit Abstrahlwinkel 90° **ESTD-L90**

– weitere Ausführungen auf Anfrage / Änderungen und Irrtum vorbehalten –

LED-Hallen-/Wand-/Deckenleuchten
LED-Langfeldleuchten / LED-Panel
LED-Wannen-/Flächenleuchten


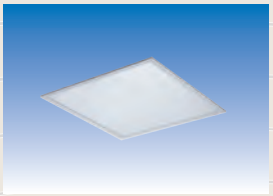

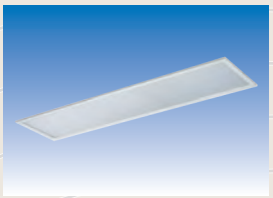







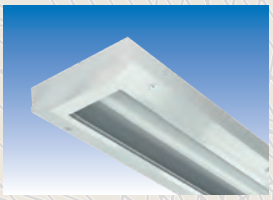


LED-Flutlichtstrahler
SPACEJET 48 110°/ SPACEJET 48 60°

IP66



AUSFÜHRUNGEN:

Spannung	Leistung	Licht-strom	R_a	Abstrahl-winkel	Maße (L X B X H)	Gewicht	Bestell-Nr.
100 - 240 V AC 50 / 60 Hz	max. 48 W	6.700	≥ 80	110°	240 x 267 x 210 mm (inkl. Bügel)	4,2 kg	**ESJ048110**
		6.100	≥ 80	60°			**ESJ048060**

BESONDERHEITEN:

❶ **Ausführung 110°:** Hochleistungs-LED-Feld mit 228 gleichmäßig auf einer großen Fläche verteilten Lichtpunkten und einem Abstrahlwinkel von 110° erzeugen ein homogenes Lichtbild	→ Grundlage für die gleichmäßige Ausleuchtung von Flächen
❷ **Ausführung: 60°:** 24 Hochleistungs-LEDs mit Vorsatzlinsen und einem Abstrahlwinkel von 60° erzeugen ein fokussiertes Lichtbild	→ Für eine fokussierte Ausleuchtung von Flächen aus großen Höhen
• Farbtemperatur: 5.000 K	→ tageslichtweiß
• Umgebungstemperatur: **-30°C bis +55°C**	→ Einsatz auch bei großen Temperaturschwankungen im Innen- und Außenbereich
• Schutzart: **IP66**	→ kein Staubeintritt und gegen starkes Strahlwasser geschützt
• der Anschluss erfolgt über eine flexible Leitung (ca. 50 cm) mit abgemantelten Enden	
• Netzteil und Treiber sind in einem extra Gehäuse am Bügel montagefreundlich untergebracht	→ keine negativen Wechselwirkungen durch Erwärmung
• das geringe Gewicht von nur 4,2 kg und der stabile Montagebügel ermöglichen eine einfache und sichere Decken- oder Wandmontage. Ein zusätzliches Sicherheitsstahlseil mit Karabinerhaken ist im Lieferumfang enthalten	→ Schutz - Sicherheit

– weitere Ausführungen auf Anfrage / Änderungen und Irrtum vorbehalten –

ELSPRO Elektrotechnik GmbH & Co. KG
Kleinhülsen 47 · 40721 Hilden · Deutschland
+49 (0) 2103 / 9710 - 10 / - 80
verkauf@elspro.de
www.elspro.de
shop.elspro.de

LED-Flutlichtstrahler
SPACEJET 48 110°/ SPACEJET 48 60°

IP66

Lichtaustritt:

SPACEJET 48 - 110°

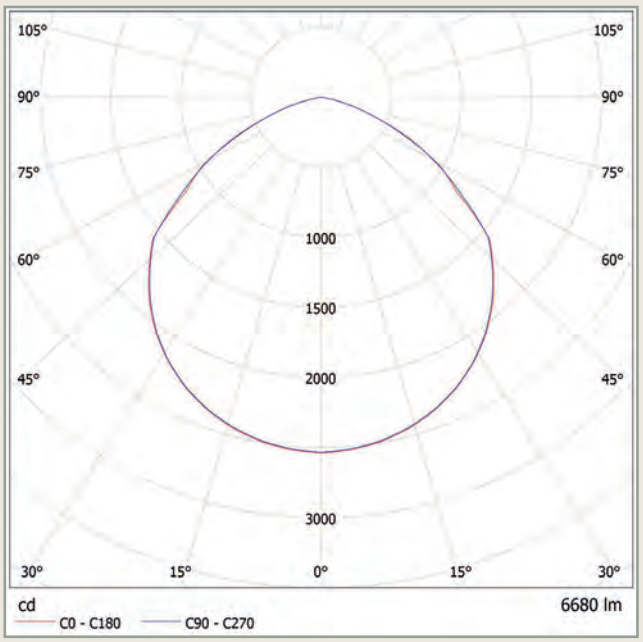

SPACEJET 48 - 60°

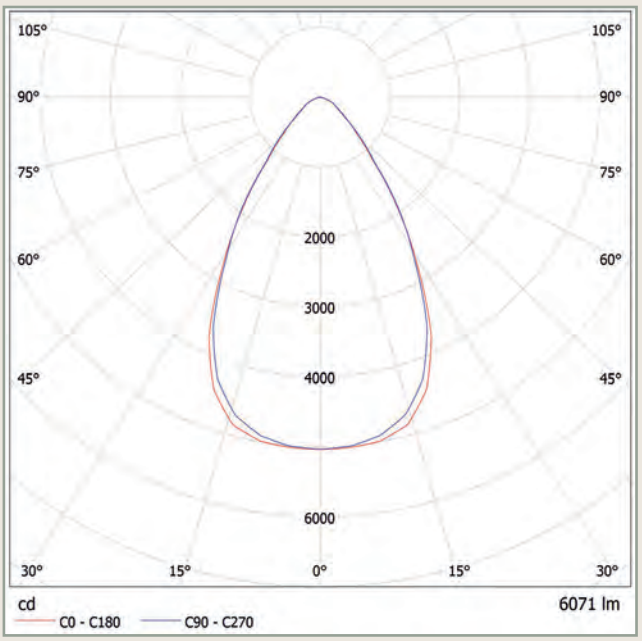

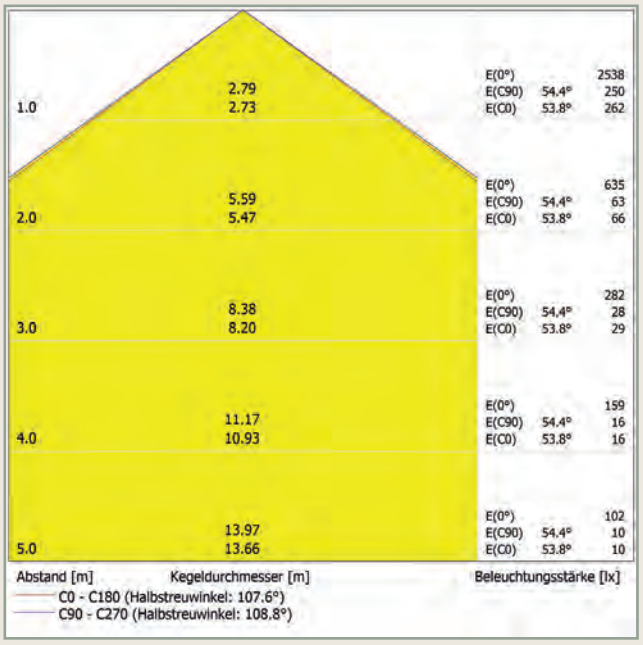

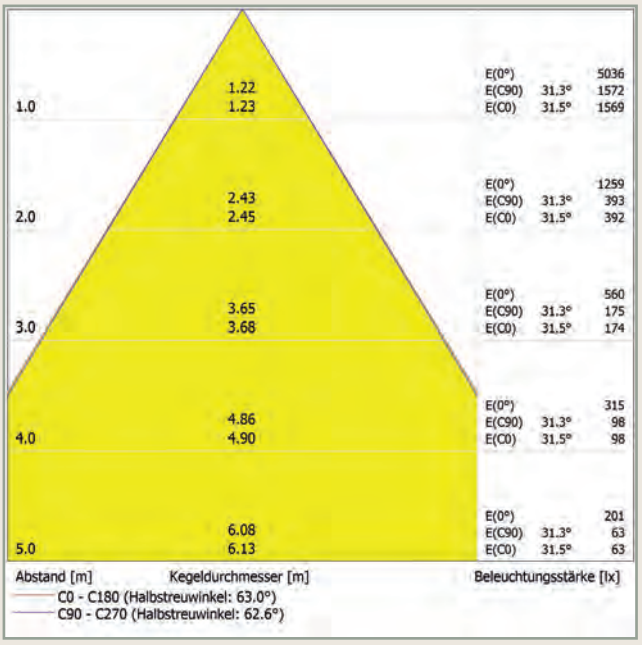

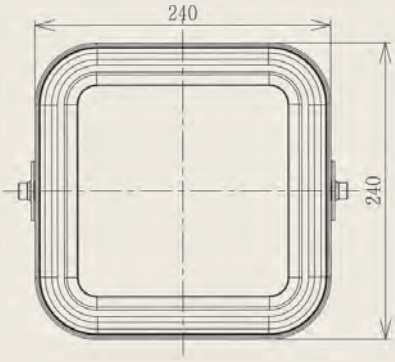

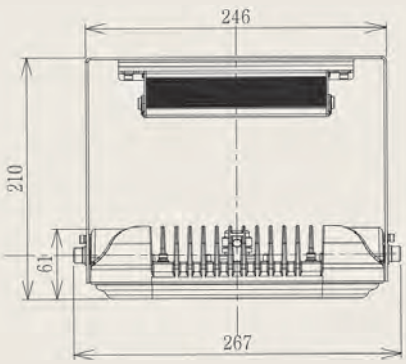

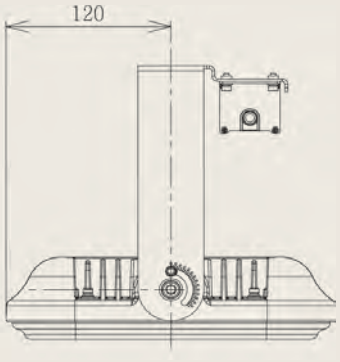

– weitere Ausführungen auf Anfrage / Änderungen und Irrtum vorbehalten –

LED-Flutlichtstrahler
SPACEJET HT 80 110°

IP66 CE



AUSFÜHRUNGEN:

Spannung	Leistung	Lichtstrom	Farb-temperatur	Abmessungen	Gewicht	Bestell-Nummer
100 - 240 V AC 50 / 60 Hz	max. 80 W	13.600 **170 lm / W**	5.000 K	Ø: 380 mm H: 233 mm	6,8 kg	**ESJHT080110**

BESONDERHEITEN:

- hocheffiziente Samsung LEDs mit 168 gleichmäßig auf einer großen Fläche verteilten Lichtpunkten und einem Abstrahlwinkel von 110° erzeugen ein homogenes Lichtbild → Grundlage für die gleichmäßige Ausleuchtung von Flächen
- LED-Lebensdauer L90B10 - 50.000 Stunden
- LED-Treiber mit Überhitzungs- und Überspannungsschutz → Kostenersparnis
- Umgebungstemperatur: **-30°C bis +80°C** → Einsatz auch bei großen Temperaturschwankungen im Innen- und Außenbereich
- Schutzart: **IP 66** → kein Staubeintritt und gegen starkes Strahlwasser geschützt
- Netzteil und Treiber sind in einem extra Gehäuse am Strahlergehäuse montagefreundlich untergebracht → keine negativen Wechselwirkungen durch Erwärmung
- Aluminium-Druckgussgehäuse **mit spezieller Chromat-Pulverbeschichtung** → optimierte Reduktion von Staubablagerung auf der Oberfläche
- hohe Anzahl an Kühlrippen → ausgezeichnetes Wärmemanagement - Voraussetzung für die lange Lebensdauer der LEDs bis zu 50.000 Stunden - KOSTENERSPARNIS
- geringes Gewicht von nur 6,8 kg (Aluminium-Gehäuse) und der stabile Montagebügel inklusive Augenschraube ermöglichen eine einfache und sichere Decken- oder Wandmontage. → doppelter Schutz - doppelte Sicherheit
- der Anschluss erfolgt über eine flexible Leitung mit abgemantelten Enden
- Power Faktor > 0,9
- Farbwiedergabeindex CRI > 80
- Schutzklasse 1
- Stoßfestigkeit IK 08



– weitere Ausführungen auf Anfrage / Änderungen und Irrtum vorbehalten –

ELSPRO Elektrotechnik GmbH & Co. KG
Kleinhülsen 47 · 40721 Hilden · Deutschland
+49 (0) 21 03 / 97 10 - 10 / - 80
verkauf@elspro.de
www.elspro.de
shop.elspro.de

LED-Flutlichtstrahler
SPACEJET HT 80 110°

IP66 CE

Lichtaustritt:

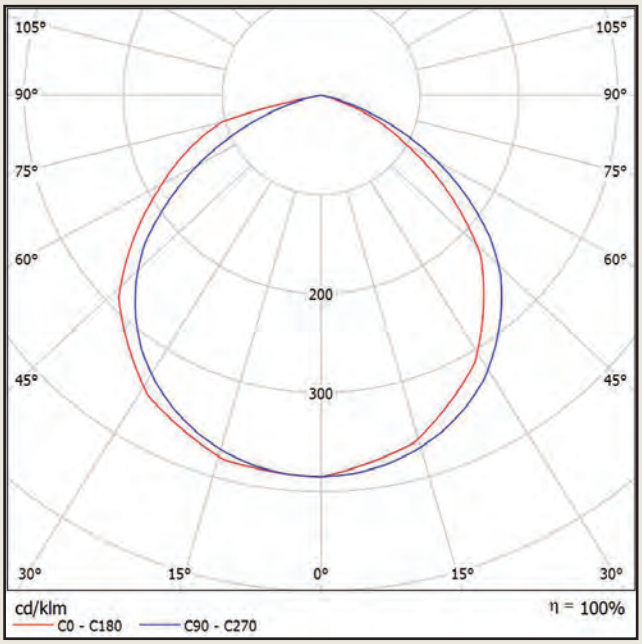

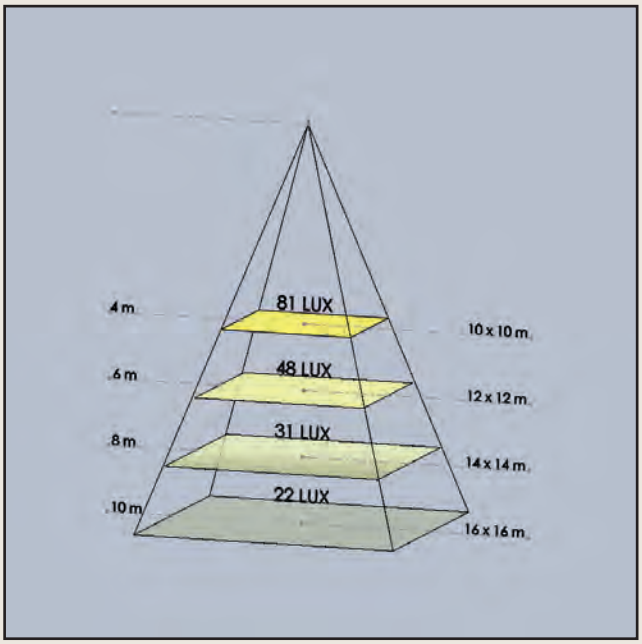

Bitte beachten: Die ausgewiesenen Luxwerte sind Mittelwerte der angegebenen Fläche ohne Berücksichtigung der Reflexion von Wänden, Decken und Böden. Die realen Werte können höher ausfallen.

Anwendungsbeispiel 10 SPACEJET 80 110°:

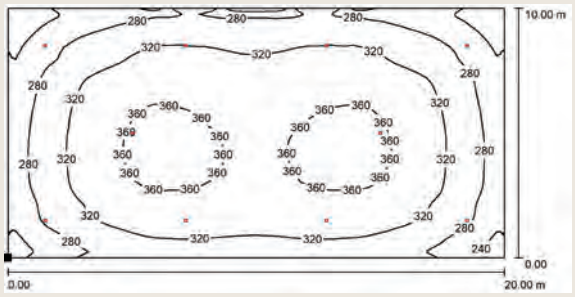

Raumhöhe:	8,00	m
Montagehöhe:	8,00	m
Wartungsfaktor:	0,80	
Nutzebene:	0,85	m
E_m:	317,00	Lux
g_1:	0,62	

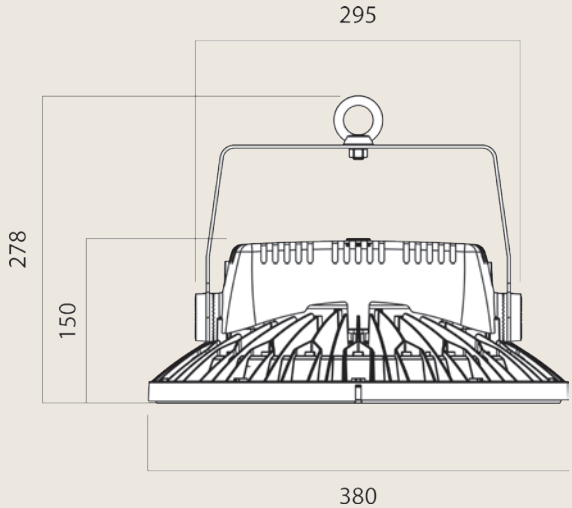

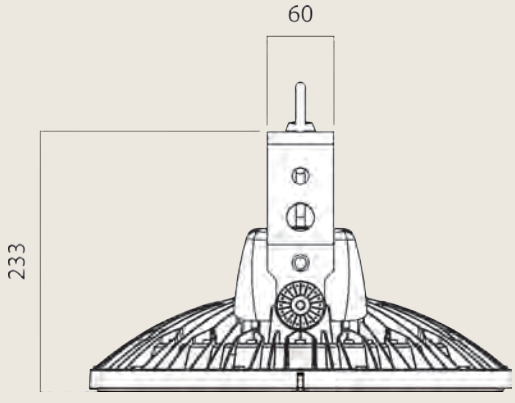

– weitere Ausführungen auf Anfrage / Änderungen und Irrtum vorbehalten –

LED-Flutlichtstrahler
SPACEJET HT 80 70°

IP66 CE



AUSFÜHRUNGEN:

Spannung	Leistung	Lichtstrom	Farb-temperatur	Abmessungen	Gewicht	Bestell-Nummer
100 - 240 V AC 50 / 60 Hz	max. 80 W	12.800 **160 lm / W**	5.000 K	Ø: 380 mm H: 233 mm	6,8 kg	**ESJHT080070**

BESONDERHEITEN:

- 160 hocheffiziente Samsung LEDs mit Vorsatzlinsen und einem Abstrahlwinkel von 70° erzeugen ein fokussiertes Lichtbild → Grundlage für die fokussierte Ausleuchtung von Flächen aus großen Höhen
- LED-Lebensdauer L90B10 - 50.000 Stunden
- LED-Treiber mit Überhitzungs- und Überspannungsschutz → Kostenersparnis
- Umgebungstemperatur: **-30°C bis +80°C** → Einsatz auch bei großen Temperaturschwankungen im Innen- und Außenbereich
- Schutzart: **IP 66** → kein Staubeintritt und gegen starkes Strahlwasser geschützt
- Netzteil und Treiber sind in einem extra Gehäuse am Strahlergehäuse montagefreundlich untergebracht → keine negativen Wechselwirkungen durch Erwärmung
- Aluminium-Druckgussgehäuse **mit spezieller Chromat-Pulverbeschichtung** → optimierte Reduktion von Staubablagerung auf der Oberfläche
- hohe Anzahl an Kühlrippen → ausgezeichnetes Wärmemanagement - Voraussetzung für die lange Lebensdauer der LEDs bis zu 50.000 Stunden - KOSTENERSPARNIS
- geringes Gewicht von nur 6,8 kg (Aluminium-Gehäuse) und der stabile Montagebügel inklusive Augenschraube ermöglichen eine einfache und sichere Decken- oder Wandmontage. → doppelter Schutz - doppelte Sicherheit
- der Anschluss erfolgt über eine flexible Leitung mit abgemantelten Enden
- Power Faktor > 0,9
- Farbwiedergabeindex CRI > 80
- Schutzklasse 1
- Stoßfestigkeit IK 08



– weitere Ausführungen auf Anfrage / Änderungen und Irrtum vorbehalten –

ELSPRO Elektrotechnik GmbH & Co. KG
Kleinhülsen 47 · 40721 Hilden · Deutschland
+49 (0) 2103 / 9710 - 10 / - 80
verkauf@elspro.de
www.elspro.de
shop.elspro.de

LED-Flutlichtstrahler
SPACEJET HT 80 70°

IP66 CE

Lichtaustritt:

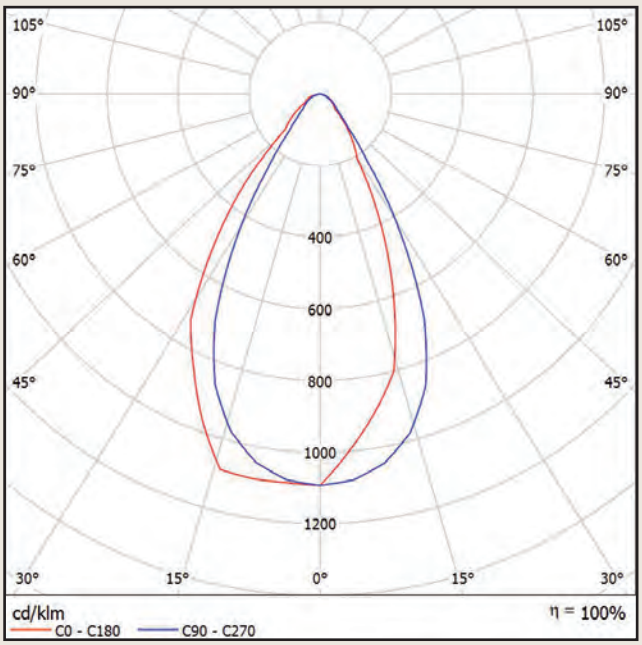

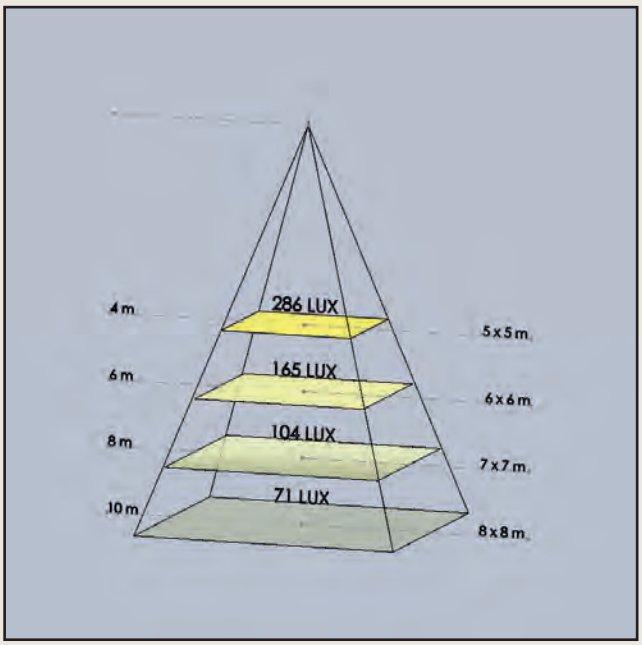

Bitte beachten: Die ausgewiesenen Luxwerte sind Mittelwerte der angegebenen Fläche ohne Berücksichtigung der Reflexion von Wänden, Decken und Böden. Die realen Werte können höher ausfallen.

Anwendungsbeispiel 10 SPACEJET 80 70°:

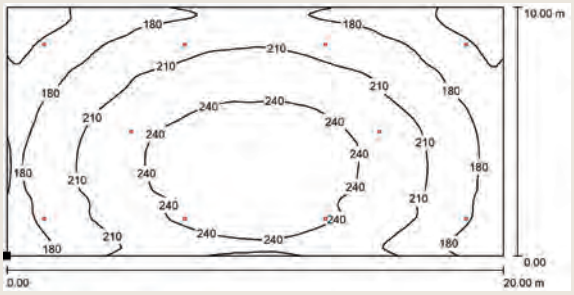

Raumhöhe:	18,00	m
Montagehöhe:	18,00	m
Wartungsfaktor:	0,80	
Nutzebene:	0,85	m
E_m:	208,00	Lux
g_1:	0,59	

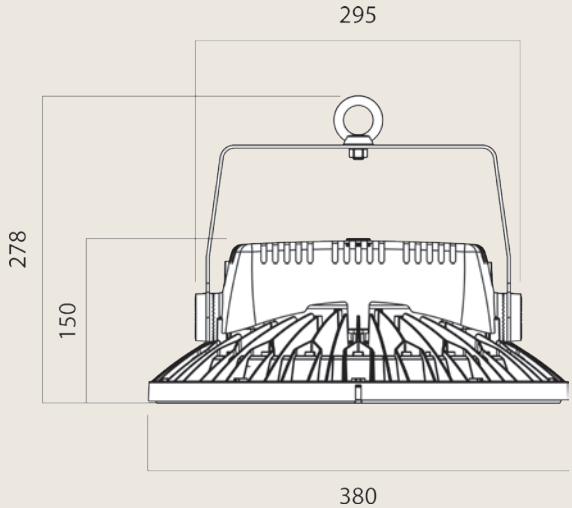

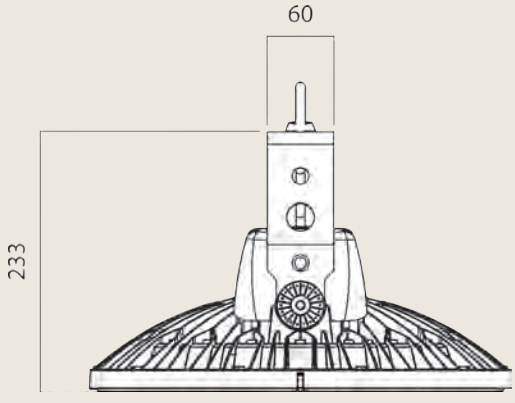

– weitere Ausführungen auf Anfrage / Änderungen und Irrtum vorbehalten –

LED-Flutlichtstrahler mit DALI-Steuerung
SPACEJET HT 120 110°

IP66



AUSFÜHRUNGEN:

Spannung	Leistung	Lichtstrom	Farb-temperatur	Maße (H x Ø)	Gewicht	Bestell-Nr.
100 - 240 V AC 50 / 60 Hz	120 W	19.800 **165 lm / W**	5.000 K	233 x 380 mm (inkl. Bügel)	6,3 kg	**ESJDHT120110**

BESONDERHEITEN:

- hocheffiziente Samsung LEDs mit 243 gleichmäßig auf einer großen Fläche verteilten Lichtpunkten und einem Abstrahlwinkel von 110° erzeugen ein homogenes Lichtbild → Grundlage für die gleichmäßige Ausleuchtung von Flächen
- **LED-Lebensdauer L90B10 - 50.000 Stunden**
- LED-Treiber mit Überhitzungs- und Überspannungs-schutz → Kostenersparnis
- Umgebungstemperatur: **-30°C bis +80°C** → Einsatz auch bei großen Temperaturschwankungen im Innen- und Außenbereich
- Schutzart: **IP 66** → staubdicht und gegen starkes Strahlwasser geschützt
- LED-Treiber ist in einem extra Gehäuse am Strahler-gehäuse montagefreundlich untergebracht → keine negativen Wechselwirkungen durch Erwärmung
- Aluminium-Druckgussgehäuse **mit spezieller Chromat-Pulverbeschichtung** → optimierte Reduktion von Staubablagerung auf der Oberfläche und hervorragender Schutz gegen Korrosion
- hohe Anzahl an Kühlrippen → ausgezeichnetes Wärmemanagement - Vorausset-zung für die lange Lebensdauer der LEDs bis zu 50.000 Stunden - KOSTENERSPARNIS
- geringes Gewicht von nur 6,3 kg (Aluminium-Gehäuse) und der stabile Montagebügel inklusive Augenschraube ermöglichen eine einfache und sichere Decken- oder Wandmontage. Zusätzliche Sicherheitsstahlseile mit Karabinerhaken sind im Lieferumfang enthalten. → doppelter Schutz - doppelte Sicherheit
- der Anschluss erfolgt über eine flexible Leitung (80 cm) mit abgemantelten Enden
- Power Faktor > 0,9
- Farbwiedergabeindex CRI ≥ 80
- Schutzklasse 1
- Stoßfestigkeit IK 08
- mit DALI-Steuerung



– weitere Ausführungen auf Anfrage / Änderungen und Irrtum vorbehalten –

ELSPRO Elektrotechnik GmbH & Co. KG
Kleinhülsen 47 · 40721 Hilden · Deutschland
+49 (0) 2103 / 9710 - 10 / - 80
verkauf@elspro.de
www.elspro.de
shop.elspro.de

LED-Flutlichtstrahler mit DALI-Steuerung
SPACEJET HT 120 110°

IP66

Lichtaustritt:

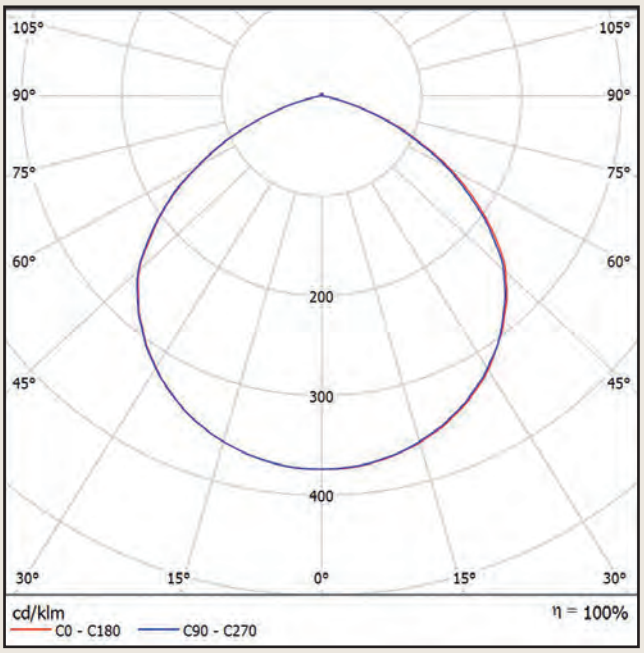

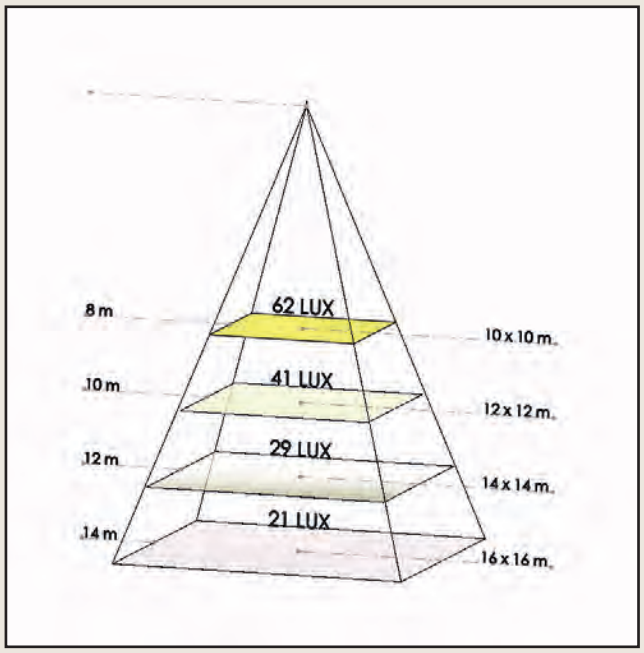

Bitte beachten: Die ausgewiesenen Luxwerte sind Mittelwerte der angegebenen Fläche ohne Berücksichtigung der Reflexion von Wänden, Decken und Böden. Die realen Werte können höher ausfallen.

Anwendungsbeispiel 6 SPACEJET 120 110°:

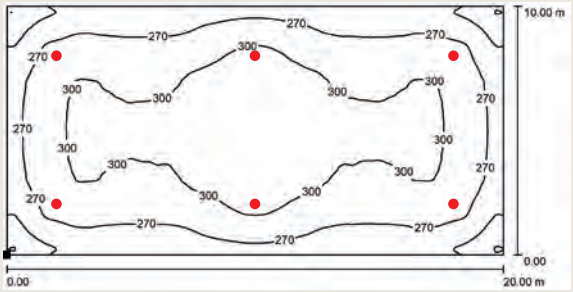

Raumhöhe:	8,00	m
Montagehöhe:	8,00	m
Wartungsfaktor:	0,80	
Nutzebene:	0,85	m
E_m:	284,00	Lux
g_1:	0,71	

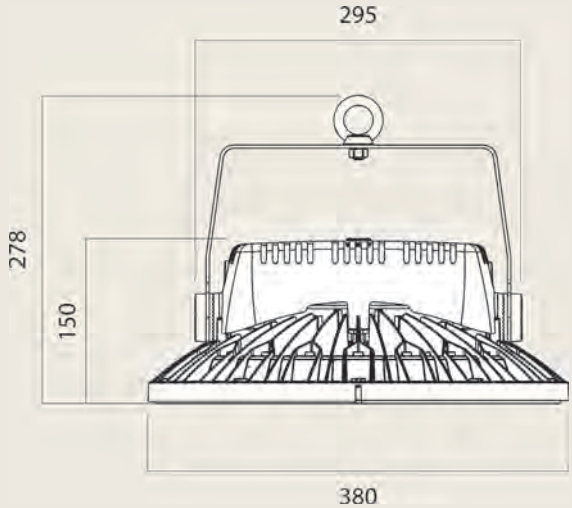

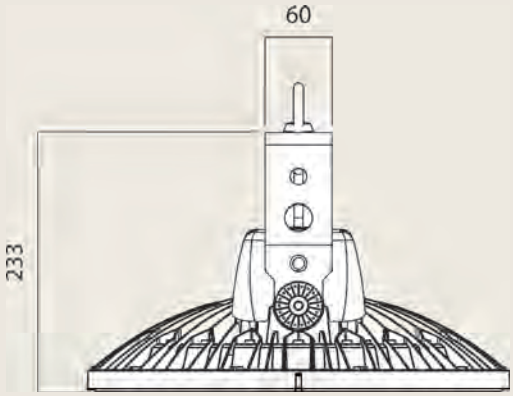

– weitere Ausführungen auf Anfrage / Änderungen und Irrtum vorbehalten –

LED-Flutlichtstrahler mit DALI-Steuerung
SPACEJET HT 120 70°

IP66



AUSFÜHRUNGEN:

Spannung	Leistung	Lichtstrom	Farb-temperatur	Maße (H x Ø)	Gewicht	Bestell-Nr.
100 - 240 V AC 50 / 60 Hz	120 W	19.100 **160 lm / W**	5.000 K	233 x 380 mm (inkl. Bügel)	6,4 kg	**ESJDHT120070**

BESONDERHEITEN:

- 160 hocheffiziente Samsung LEDs mit Vorsatzlinsen und einem Abstrahlwinkel von 70° erzeugen ein fokussiertes Lichtbild → Grundlage für die fokussierte Ausleuchtung von Flächen aus großen Höhen
- **LED-Lebensdauer L90B10 - 50.000 Stunden**
- LED-Treiber mit Überhitzungs- und Überspannungsschutz → Kostenersparnis
- Umgebungstemperatur: **-30°C bis +80°C** → Einsatz auch bei großen Temperaturschwankungen im Innen- und Außenbereich
- Schutzart: **IP 66** → staubdicht und gegen starkes Strahlwasser geschützt
- LED-Treiber ist in einem extra Gehäuse am Strahlergehäuse montagefreundlich untergebracht → keine negativen Wechselwirkungen durch Erwärmung
- Aluminium-Druckgussgehäuse **mit spezieller Chromat-Pulverbeschichtung** → optimierte Reduktion von Staubablagerung auf der Oberfläche und hervorragender Schutz gegen Korrosion
- hohe Anzahl an Kühlrippen → ausgezeichnetes Wärmemanagement - Voraussetzung für die lange Lebensdauer der LEDs bis zu 50.000 Stunden - KOSTENERSPARNIS
- geringes Gewicht von nur 6,4 kg (Aluminium-Gehäuse) und der stabile Montagebügel inklusive Augenschraube ermöglichen eine einfache und sichere Decken- oder Wandmontage. Zusätzliche Sicherheitsstahlseile mit Karabinerhaken sind im Lieferumfang enthalten. → doppelter Schutz - doppelte Sicherheit
- der Anschluss erfolgt über eine flexible Leitung (80 cm) mit abgemantelten Enden
- Power Faktor > 0,9
- Farbwiedergabeindex CRI ≥ 80
- Schutzklasse 1
- Stoßfestigkeit IK 08
- mit DALI-Steuerung



– weitere Ausführungen auf Anfrage / Änderungen und Irrtum vorbehalten –

ELSPRO Elektrotechnik GmbH & Co. KG
Kleinhülsen 47 · 40721 Hilden · Deutschland
+49 (0) 2103 / 9710 - 10 / - 80
verkauf@elspro.de
www.elspro.de
shop.elspro.de

LED-Flutlichtstrahler mit DALI-Steuerung
SPACEJET HT 120 70°

IP66

Lichtaustritt:

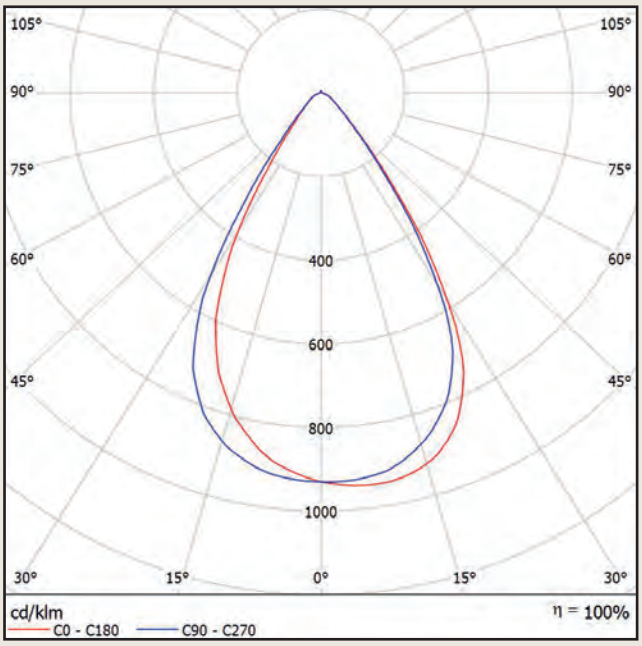

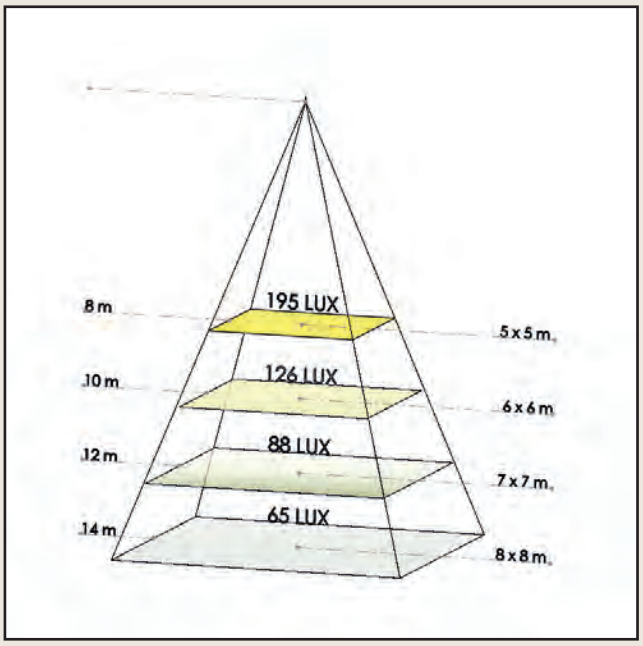

Bitte beachten: Die ausgewiesenen Luxwerte sind Mittelwerte der angegebenen Fläche ohne Berücksichtigung der Reflexion von Wänden, Decken und Böden. Die realen Werte können höher ausfallen.

Anwendungsbeispiel 6 SPACEJET 120 70°:

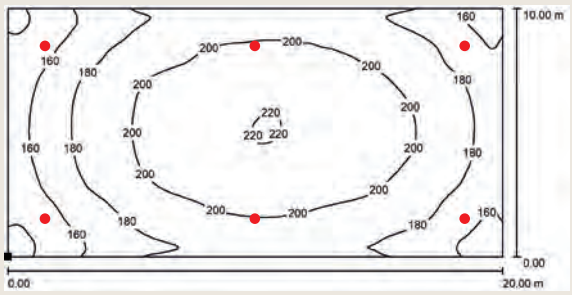

Raumhöhe:	18,00	m
Montagehöhe:	18,00	m
Wartungsfaktor:	0,80	
Nutzebene:	0,85	m
E_m:	188,00	Lux
g_1:	0,70	

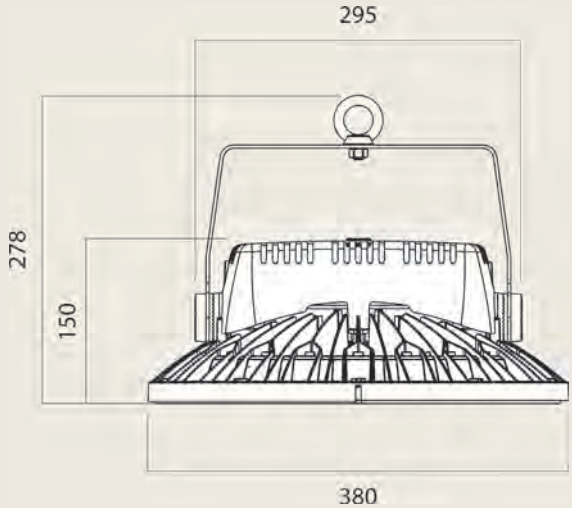

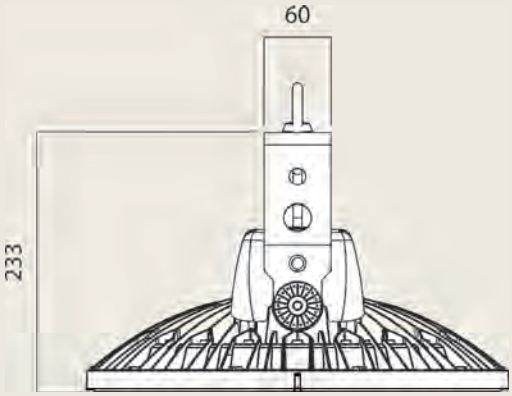

– weitere Ausführungen auf Anfrage / Änderungen und Irrtum vorbehalten –

LED-Flutlichtstrahler mit DALI-Steuerung
SPACEJET HT 200 110°

IP66



AUSFÜHRUNGEN:

Spannung	Leistung	Lichtstrom	Farb-temperatur	Maße (H x Ø)	Gewicht	Bestell-Nr.
100 - 240 V AC 50 / 60 Hz	200 W	34.100 **170 lm / W**	5.000 K	233 x 380 mm (inkl. Bügel)	6,3 kg	**ESJDHT200110**

BESONDERHEITEN:

- hocheffiziente Samsung LEDs mit 386 gleichmäßig auf einer großen Fläche verteilten Lichtpunkten und einem Abstrahlwinkel von 110° erzeugen ein homogenes Lichtbild → Grundlage für die gleichmäßige Ausleuchtung von Flächen
- **LED-Lebensdauer L90B10 - 50.000 Stunden**
- LED-Treiber mit Überhitzungs- und Überspannungs-schutz → Kostenersparnis
- Umgebungstemperatur: **-30°C bis +80°C** → Einsatz auch bei großen Temperaturschwankungen im Innen- und Außenbereich
- Schutzart: **IP 66** → staubdicht und gegen starkes Strahlwasser geschützt
- LED-Treiber ist in einem extra Gehäuse am Strahler-gehäuse montagefreundlich untergebracht → keine negativen Wechselwirkungen durch Erwärmung
- Aluminium-Druckgussgehäuse **mit spezieller Chromat-Pulverbeschichtung** → optimierte Reduktion von Staubablagerung auf der Oberfläche und hervorragender Schutz gegen Korrosion
- hohe Anzahl an Kühlrippen → ausgezeichnetes Wärmemanagement - Voraussetzung für die lange Lebensdauer der LEDs bis zu 50.000 Stunden - KOSTENERSPARNIS
- geringes Gewicht von nur 6,3 kg (Aluminium-Gehäuse) und der stabile Montagebügel inklusive Augenschraube ermöglichen eine einfache und sichere Decken- oder Wandmontage. Zusätzliche Sicherheitsstahlseile mit Karabinerhaken sind im Lieferumfang enthalten. → doppelter Schutz - doppelte Sicherheit
- der Anschluss erfolgt über eine flexible Leitung (80 cm) mit abgemantelten Enden
- Power Faktor > 0,9
- Farbwiedergabeindex CRI ≥ 80
- Schutzklasse 1
- Stoßfestigkeit IK 08
- mit DALI-Steuerung



– weitere Ausführungen auf Anfrage / Änderungen und Irrtum vorbehalten –

ELSPRO Elektrotechnik GmbH & Co. KG
Kleinhülsen 47 · 40721 Hilden · Deutschland
+49 (0) 21 03 / 97 10 - 10 / - 80
verkauf@elspro.de
www.elspro.de
shop.elspro.de

LED-Flutlichtstrahler mit DALI-Steuerung
SPACEJET HT 200 110°

IP66

Lichtaustritt:

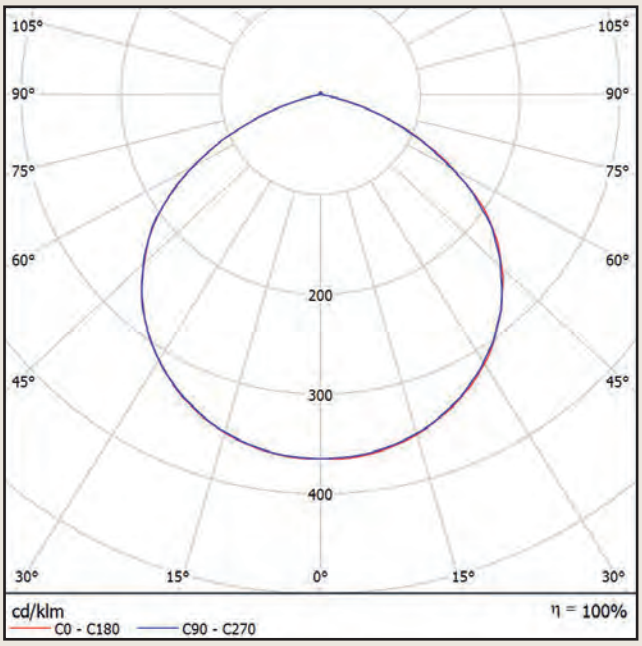

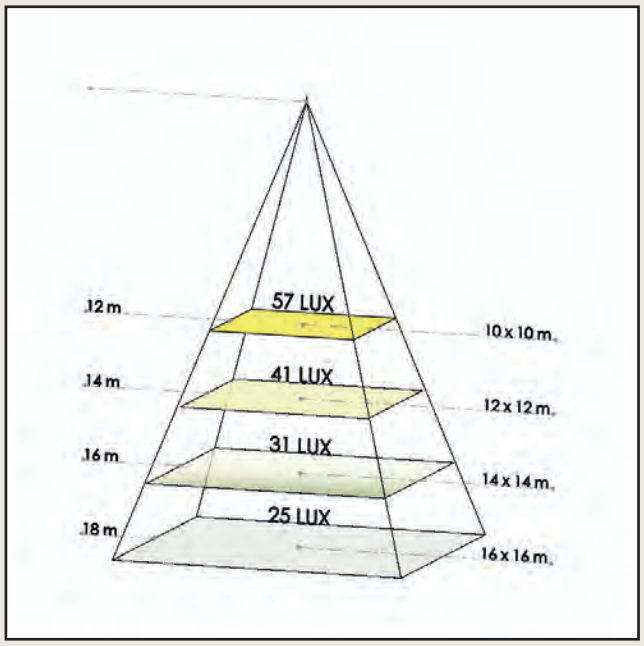

Bitte beachten: Die ausgewiesenen Luxwerte sind Mittelwerte der angegebenen Fläche ohne Berücksichtigung der Reflexion von Wänden, Decken und Böden. Die realen Werte können höher ausfallen.

Anwendungsbeispiel 4 SPACEJET 200 110°:

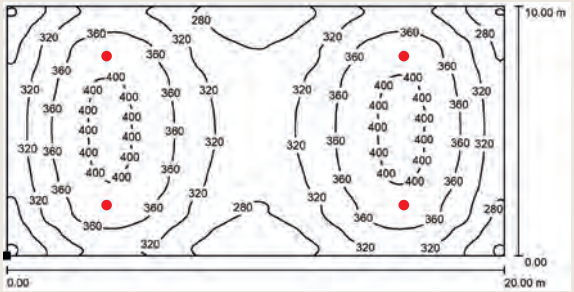

Raumhöhe:	8,00	m
Montagehöhe:	8,00	m
Wartungsfaktor:	0,80	
Nutzebene:	0,85	m
E_m:	335,00	Lux
g_1:	0,68	

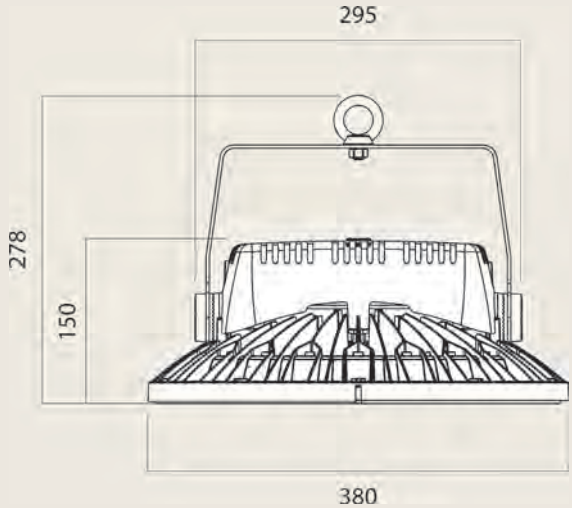

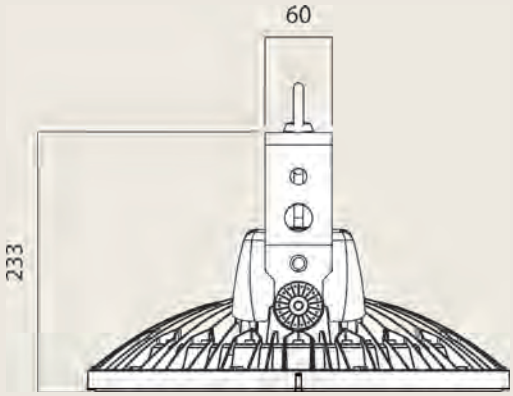

– weitere Ausführungen auf Anfrage / Änderungen und Irrtum vorbehalten –

LED-Flutlichtstrahler mit DALI-Steuerung
SPACEJET HT 200 70°

IP66



AUSFÜHRUNGEN:

Spannung	Leistung	Lichtstrom	Farb-temperatur	Maße (H x Ø)	Gewicht	Bestell-Nr.
100 - 240 V AC 50 / 60 Hz	200 W	30.500 **153 lm / W**	5.000 K	233 x 380 mm (inkl. Bügel)	6,5 kg	**ESJDHT200070**

BESONDERHEITEN:

- 160 hocheffiziente Samsung LEDs mit Vorsatzlinsen und einem Abstrahlwinkel von 70° erzeugen ein fokussiertes Lichtbild → Grundlage für die fokussierte Ausleuchtung von Flächen aus großen Höhen
- **LED-Lebensdauer L90B10 - 50.000 Stunden**
- LED-Treiber mit Überhitzungs- und Überspannungsschutz → Kostenersparnis
- Umgebungstemperatur: **-30°C bis +80°C** → Einsatz auch bei großen Temperaturschwankungen im Innen- und Außenbereich
- Schutzart: **IP 66** → staubdicht und gegen starkes Strahlwasser geschützt
- LED-Treiber ist in einem extra Gehäuse am Strahlergehäuse montagefreundlich untergebracht → keine negativen Wechselwirkungen durch Erwärmung
- Aluminium-Druckgussgehäuse **mit spezieller Chromat-Pulverbeschichtung** → optimierte Reduktion von Staubablagerung auf der Oberfläche und hervorragender Schutz gegen Korrosion
- hohe Anzahl an Kühlrippen → ausgezeichnetes Wärmemanagement - Voraussetzung für die lange Lebensdauer der LEDs bis zu 50.000 Stunden - KOSTENERSPARNIS
- geringes Gewicht von nur 6,5 kg (Aluminium-Gehäuse) und der stabile Montagebügel inklusive Augenschraube ermöglichen eine einfache und sichere Decken- oder Wandmontage. Zusätzliche Sicherheitsstahlseile mit Karabinerhaken sind im Lieferumfang enthalten. → doppelter Schutz - doppelte Sicherheit
- der Anschluss erfolgt über eine flexible Leitung (80 cm) mit abgemantelten Enden
- Power Faktor > 0,9
- Farbwiedergabeindex CRI ≥ 80
- Schutzklasse 1
- Stoßfestigkeit IK 08
- mit DALI-Steuerung



– weitere Ausführungen auf Anfrage / Änderungen und Irrtum vorbehalten –

ELSPRO Elektrotechnik GmbH & Co. KG
Kleinhülsen 47 · 40721 Hilden · Deutschland
+49 (0) 2103 / 9710-10 / -80
verkauf@elspro.de
www.elspro.de
shop.elspro.de

LED-Flutlichtstrahler mit DALI-Steuerung
SPACEJET HT 200 70°

IP66

Lichtaustritt:

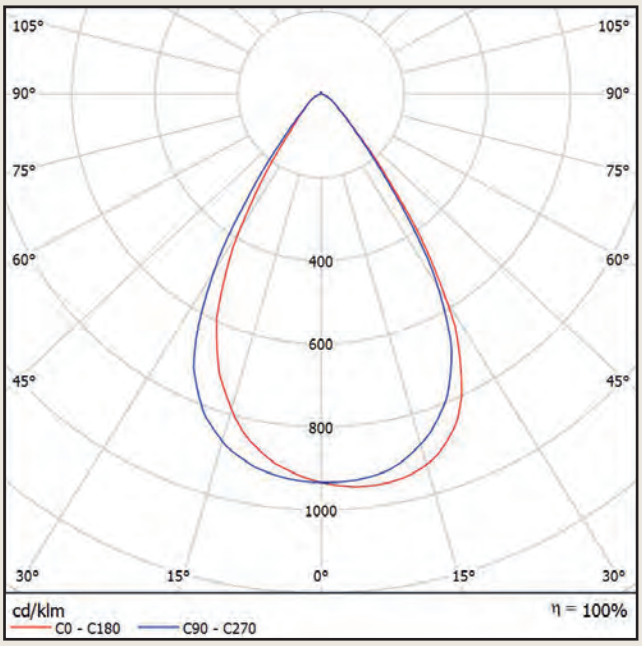

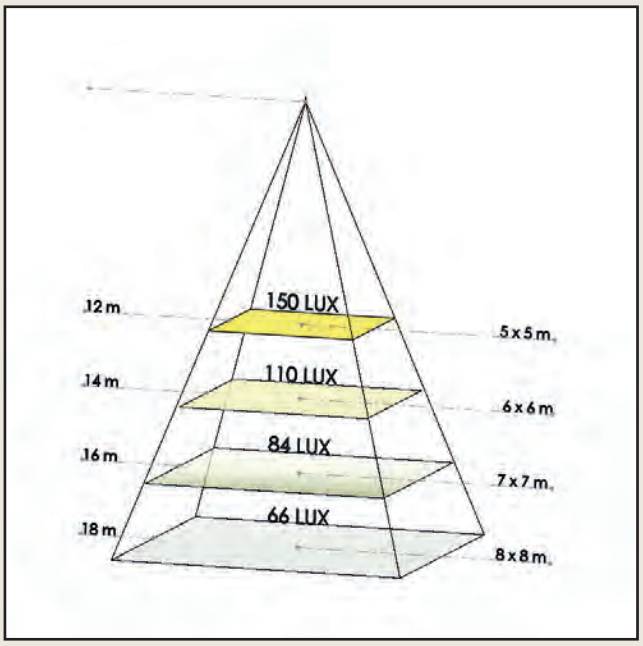

Bitte beachten: Die ausgewiesenen Luxwerte sind Mittelwerte der angegebenen Fläche ohne Berücksichtigung der Reflexion von Wänden, Decken und Böden. Die realen Werte können höher ausfallen.

Anwendungsbeispiel 8 SPACEJET 200 70°:

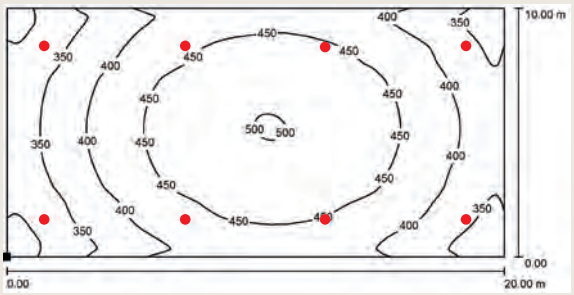

Raumhöhe:	18,00	m
Montagehöhe:	18,00	m
Wartungsfaktor:	0,80	
Nutzebene:	0,85	m
E_m:	416,00	Lux
g_1:	0,65	

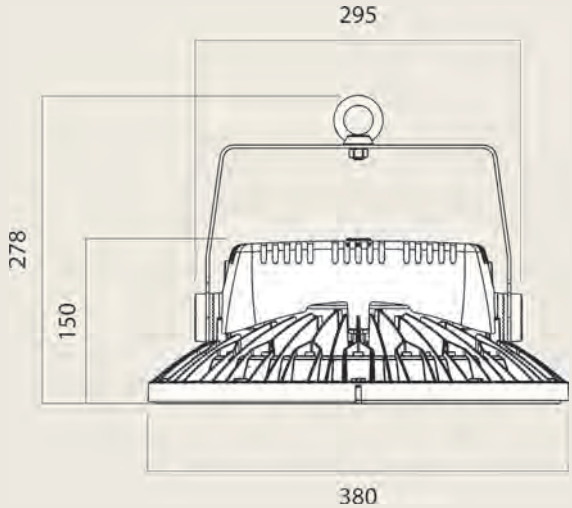

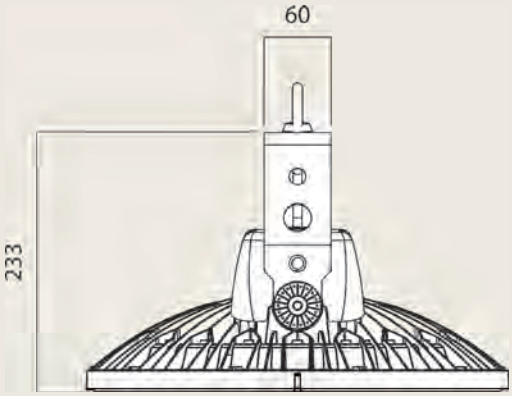

– weitere Ausführungen auf Anfrage / Änderungen und Irrtum vorbehalten –

LED-Flutlichtstrahler mit DALI-Steuerung
SPACEJET HT 280 110°

IP66 CE



AUSFÜHRUNGEN:

Spannung	Leistung	Lichtstrom	Farb-temperatur	Maße (H x Ø)	Gewicht	Bestell-Nr.
100 - 250 V AC / 130 - 250 V DC	280 W	48.700 **174 lm / W**	5.000 K	329 x 485 mm (inkl. Bügel)	13,5 kg	**ESJDHT280110**

BESONDERHEITEN:

- hocheffiziente Samsung LEDs mit 900 gleichmäßig auf einer großen Fläche verteilten Lichtpunkten und einem Abstrahlwinkel von 110° erzeugen ein homogenes Lichtbild → Grundlage für die gleichmäßige Ausleuchtung von Flächen
- **LED-Lebensdauer L90B10 - 50.000 Stunden**
- LED-Treiber mit Überhitzungs- und Überspannungsschutz → Kostenersparnis
- Umgebungstemperatur: **-30°C bis +80°C** → Einsatz auch bei großen Temperaturschwankungen im Innen- und Außenbereich
- Schutzart: **IP 66** → staubdicht und gegen starkes Strahlwasser geschützt
- LED-Treiber ist in einem extra Gehäuse am Strahler-gehäuse montagefreundlich untergebracht → keine negativen Wechselwirkungen durch Erwärmung
- Aluminium-Druckgussgehäuse **mit spezieller Chromat-Pulverbeschichtung** → optimierte Reduktion von Staubablagerung auf der Oberfläche und hervorragender Schutz gegen Korrosion
- hohe Anzahl an Kühlrippen → ausgezeichnetes Wärmemanagement - Voraussetzung für die lange Lebensdauer der LEDs bis zu 50.000 Stunden - KOSTENERSPARNIS
- geringes Gewicht von nur 13,5 kg (Aluminium-Gehäuse) und der stabile Montagebügel inklusive Augenschraube ermöglichen eine einfache und sichere Decken- oder Wandmontage. Zusätzliche Sicherheitsstahlseile mit Karabinerhaken sind im Lieferumfang enthalten. → doppelter Schutz - doppelte Sicherheit
- der Anschluss erfolgt über eine flexible Leitung (80 cm) mit abgemantelten Enden
- Power Faktor > 0,9
- Farbwiedergabeindex CRI > 80
- Schutzklasse 1
- Stoßfestigkeit IK 08
- dimmbar mit DALI-Standard



– weitere Ausführungen auf Anfrage / Änderungen und Irrtum vorbehalten –

09.25

ELSPRO Elektrotechnik GmbH & Co. KG
Kleinhülsen 47 · 40721 Hilden · Deutschland
+49 (0) 2103 / 9710 - 10 / - 80
verkauf@elspro.de
www.elspro.de
shop.elspro.de

LED-Flutlichtstrahler mit DALI-Steuerung
SPACEJET HT 280 110°

IP66

Lichtaustritt:

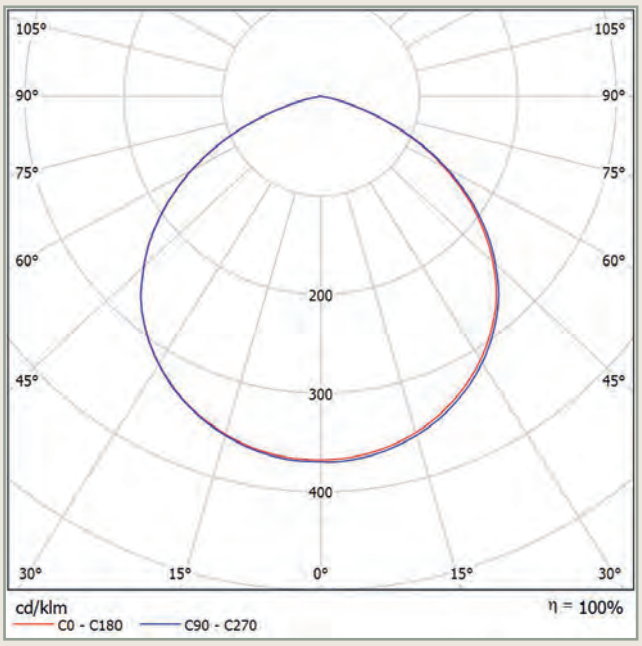

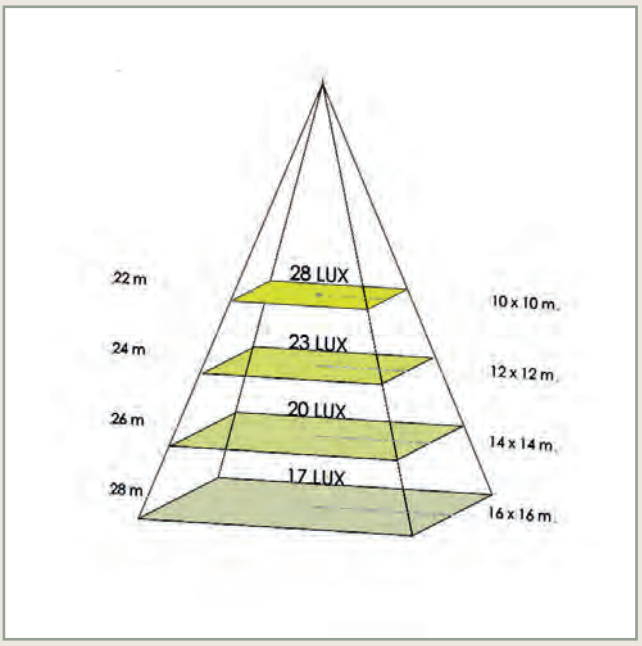

Bitte beachten: Die ausgewiesenen Luxwerte sind Mittelwerte der angegebenen Fläche ohne Berücksichtigung der Reflexion von Wänden, Decken und Böden. Die realen Werte können höher ausfallen.

Anwendungsbeispiel 12 SPACEJET HT 280 110°:

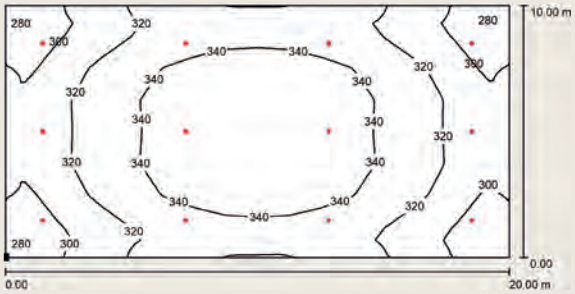

Raumhöhe:	28,00	m
Montagehöhe:	28,00	m
Wartungsfaktor:	0,80	
Nutzebene:	0,85	m
E_m:	326,00	Lux
g_1:	0,85	

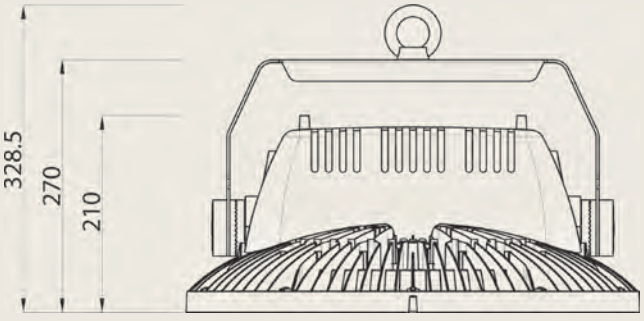

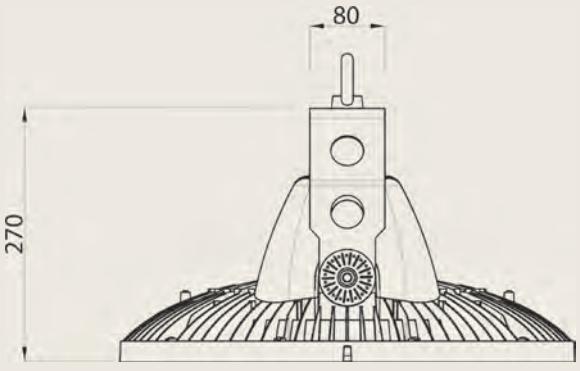

– weitere Ausführungen auf Anfrage / Änderungen und Irrtum vorbehalten –

LED-Flutlichtstrahler mit DALI-Steuerung
SPACEJET HT 300 70°

IP66 CE



AUSFÜHRUNGEN:

Spannung	Leistung	Lichtstrom	Farb-temperatur	Maße (H x Ø)	Gewicht	Bestell-Nr.
100 - 250 V AC / 130 - 250 V DC	300 W	49.400 **165 lm / W**	5.000 K	329 x 485 mm (inkl. Bügel)	13,7 kg	**ESJDHT300070**

BESONDERHEITEN:

• 288 hocheffiziente Samsung LEDs mit Vorsatzlinsen und einem Abstrahlwinkel von 70° erzeugen ein fokussiertes Lichtbild	→ Grundlage für die fokussierte Ausleuchtung von Flächen aus großen Höhen
• **LED-Lebensdauer L90B10 - 50.000 Stunden**	
• LED-Treiber mit Überhitzungs- und Überspannungsschutz	→ Kostenersparnis
• Umgebungstemperatur: **-30°C bis +80°C**	→ Einsatz auch bei großen Temperaturschwankungen im Innen- und Außenbereich
• Schutzart: **IP 66**	→ staubdicht und gegen starkes Strahlwasser geschützt
• LED-Treiber ist in einem extra Gehäuse am Strahler- • gehäuse montagefreundlich untergebracht	→ keine negativen Wechselwirkungen durch Erwärmung
• Aluminium-Druckgussgehäuse **mit spezieller Chromat-Pulverbeschichtung**	→ optimierte Reduktion von Staubablagerung auf der Oberfläche und hervorragender Schutz gegen Korrosion
• hohe Anzahl an Kühlrippen	→ ausgezeichnetes Wärmemanagement - Voraussetzung für die lange Lebensdauer der LEDs bis zu 50.000 Stunden - KOSTENERSPARNIS
• geringes Gewicht von nur 13,5 kg (Aluminium-Gehäuse) und der stabile Montagebügel inklusive Augenschraube ermöglichen eine einfache und sichere Decken- oder Wandmontage. Zusätzliche Sicherheitsstahlseile mit Karabinerhaken sind im Lieferumfang enthalten.	→ doppelter Schutz - doppelte Sicherheit
• der Anschluss erfolgt über eine flexible Leitung (80 cm) mit abgemantelten Enden	
• Power Faktor > 0,9	
• Farbwiedergabeindex CRI > 80	
• Schutzklasse 1	
• Stoßfestigkeit IK 08	
• dimmbar mit DALI-Standard	



– weitere Ausführungen auf Anfrage / Änderungen und Irrtum vorbehalten –

09.25

ELSPRO Elektrotechnik GmbH & Co. KG
Kleinhülsen 47 · 40721 Hilden · Deutschland
+49 (0) 21 03 / 97 10 - 10 / - 80
verkauf@elspro.de
www.elspro.de
shop.elspro.de

LED-Flutlichtstrahler mit DALI-Steuerung
SPACEJET HT 300 70°

IP66

Lichtaustritt:

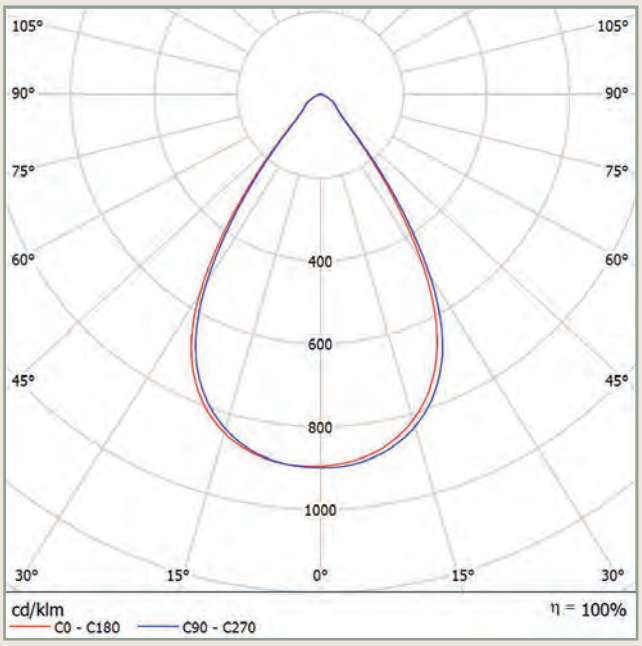

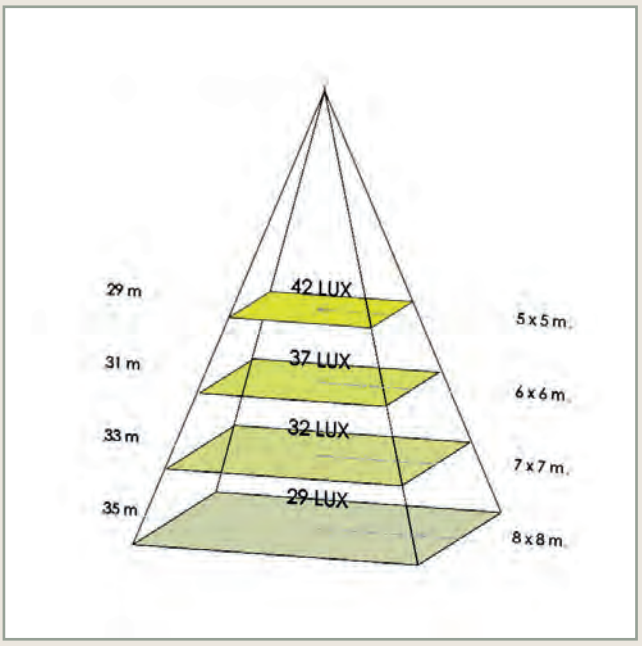

Bitte beachten: Die ausgewiesenen Luxwerte sind Mittelwerte der angegebenen Fläche ohne Berücksichtigung der Reflexion von Wänden, Decken und Böden. Die realen Werte können höher ausfallen.

Anwendungsbeispiel 12 SPACEJET HT 300 70°:

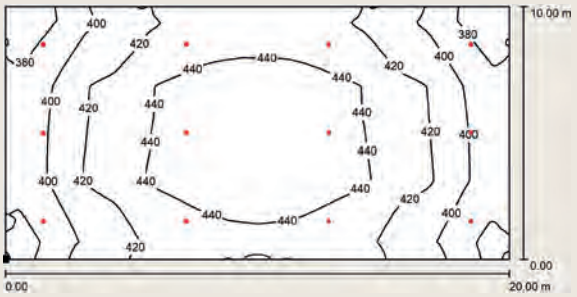

Raumhöhe:	35,00	m
Montagehöhe:	35,00	m
Wartungsfaktor:	0,80	
Nutzebene:	0,85	m
E_m:	421,00	Lux
g_1:	0,86	

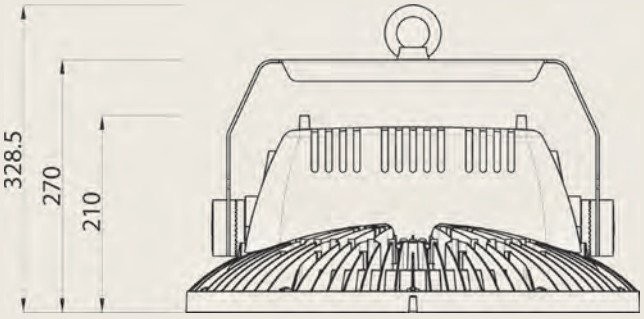

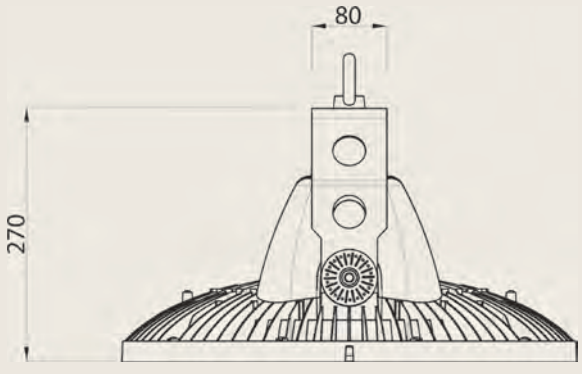

– weitere Ausführungen auf Anfrage / Änderungen und Irrtum vorbehalten –

LED-Flutlichtstrahler mit DALI-Steuerung
SPACEJET HT 360 110°

IP66 CE



AUSFÜHRUNGEN:

Spannung	Leistung	Lichtstrom	Farb-temperatur	Maße (H x Ø)	Gewicht	Bestell-Nr.
100 - 250 V AC / 130 - 250 V DC	360 W	60.400 **168 lm / W**	5.000 K	329 x 485 mm (inkl. Bügel)	13,5 kg	**ESJDHT360110**

BESONDERHEITEN:

- hocheffiziente Samsung LEDs mit 900 gleichmäßig auf einer großen Fläche verteilten Lichtpunkten und einem Abstrahlwinkel von 110° erzeugen ein homogenes Lichtbild → Grundlage für die gleichmäßige Ausleuchtung von Flächen
- **LED-Lebensdauer L90B10 - 50.000 Stunden**
- LED-Treiber mit Überhitzungs- und Überspannungsschutz → Kostenersparnis
- Umgebungstemperatur: **-30°C bis +80°C** → Einsatz auch bei großen Temperaturschwankungen im Innen- und Außenbereich
- Schutzart: **IP 66** → staubdicht und gegen starkes Strahlwasser geschützt
- LED-Treiber ist in einem extra Gehäuse am Strahler- gehäuse montagefreundlich untergebracht → keine negativen Wechselwirkungen durch Erwärmung
- Aluminium-Druckgussgehäuse **mit spezieller Chromat-Pulverbeschichtung** → optimierte Reduktion von Staubablagerung auf der Oberfläche und hervorragender Schutz gegen Korrosion
- hohe Anzahl an Kühlrippen → ausgezeichnetes Wärmemanagement - Voraussetzung für die lange Lebensdauer der LEDs bis zu 50.000 Stunden - KOSTENERSPARNIS
- geringes Gewicht von nur 13,5 kg (Aluminium-Gehäuse) und der stabile Montagebügel inklusive Augenschraube ermöglichen eine einfache und sichere Decken- oder Wandmontage. Zusätzliche Sicherheitsstahlseile mit Karabinerhaken sind im Lieferumfang enthalten. → doppelter Schutz - doppelte Sicherheit
- der Anschluss erfolgt über eine flexible Leitung (80 cm) mit abgemantelten Enden
- Power Faktor > 0,9
- Farbwiedergabeindex CRI > 80
- Schutzklasse 1
- Stoßfestigkeit IK 08
- dimmbar mit DALI-Standard



– weitere Ausführungen auf Anfrage / Änderungen und Irrtum vorbehalten –

09.25

ELSPRO Elektrotechnik GmbH & Co. KG
Kleinhülsen 47 · 40721 Hilden · Deutschland
+49 (0) 2103 / 9710 - 10 / - 80
verkauf@elspro.de
www.elspro.de
shop.elspro.de

LED-Flutlichtstrahler mit DALI-Steuerung
SPACEJET HT 360 110°

IP66 CE

Lichtaustritt:

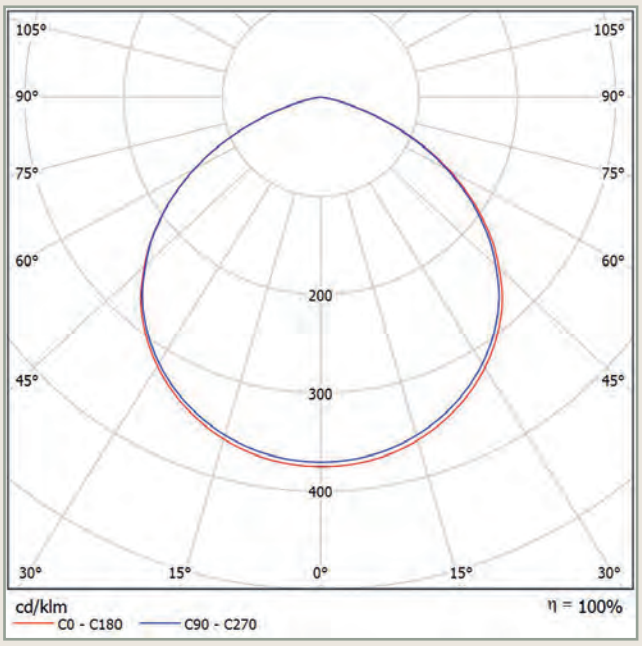

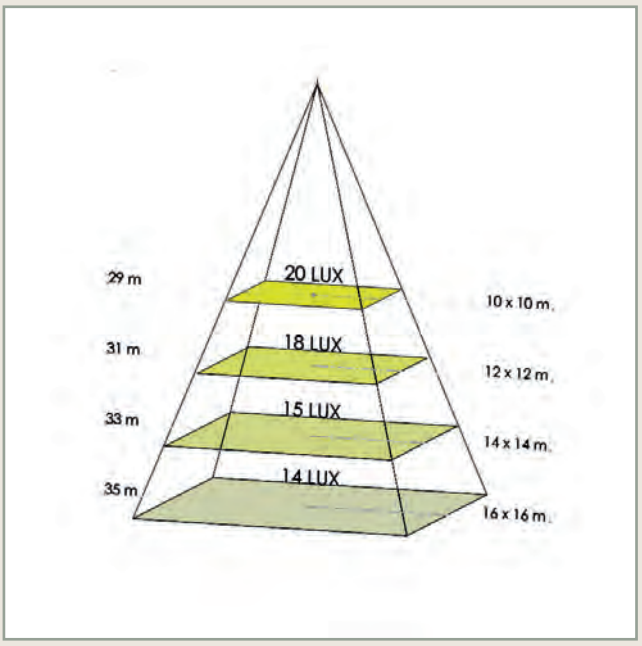

Bitte beachten: Die ausgewiesenen Luxwerte sind Mittelwerte der angegebenen Fläche ohne Berücksichtigung der Reflexion von Wänden, Decken und Böden. Die realen Werte können höher ausfallen.

Anwendungsbeispiel 12 SPACEJET HT 360 110°:

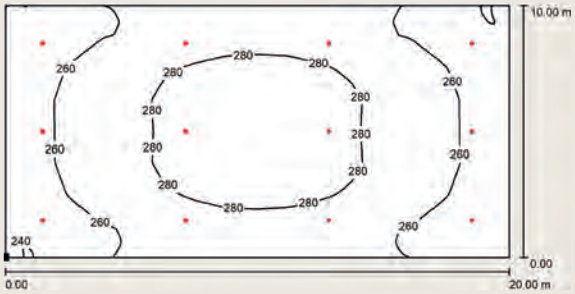

Raumhöhe:	35,00	m
Montagehöhe:	35,00	m
Wartungsfaktor:	0,80	
Nutzebene:	0,85	m
E_m:	269,00	Lux
g_1:	0,87	

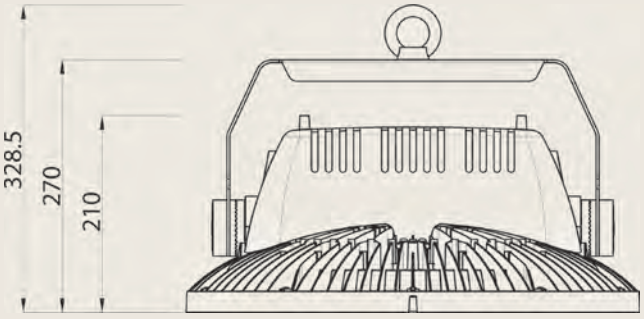

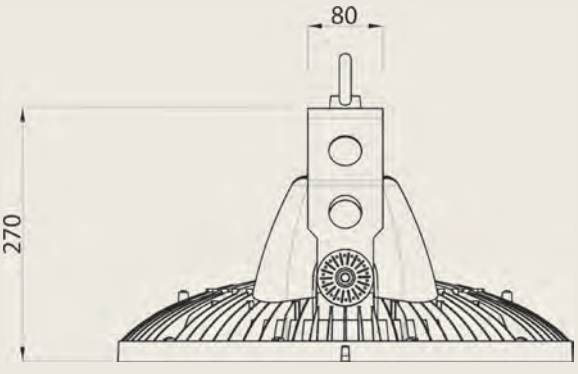

– weitere Ausführungen auf Anfrage / Änderungen und Irrtum vorbehalten –

LED-Flutlichtstrahler mit DALI-Steuerung
SPACEJET HT 380 70°

IP66 CE



AUSFÜHRUNGEN:

Spannung	Leistung	Lichtstrom	Farb-temperatur	Maße (H x Ø)	Gewicht	Bestell-Nr.
100 - 250 V AC / 130 - 250 V DC	380 W	60.200 **158 lm / W**	5.000 K	329 x 485 mm (inkl. Bügel)	13,7 kg	**ESJDHT380070**

BESONDERHEITEN:

- 288 hocheffiziente Samsung LEDs mit Vorsatzlinsen und einem Abstrahlwinkel von 70° erzeugen ein fokussiertes Lichtbild → Grundlage für die fokussierte Ausleuchtung von Flächen aus großen Höhen
- **LED-Lebensdauer L90B10 - 50.000 Stunden**
- LED-Treiber mit Überhitzungs- und Überspannungsschutz → Kostenersparnis
- Umgebungstemperatur: **-30°C bis +80°C** → Einsatz auch bei großen Temperaturschwankungen im Innen- und Außenbereich
- Schutzart: **IP 66** → staubdicht und gegen starkes Strahlwasser geschützt
- LED-Treiber ist in einem extra Gehäuse am Strahler-
- gehäuse montagefreundlich untergebracht → keine negativen Wechselwirkungen durch Erwärmung
- Aluminium-Druckgussgehäuse **mit spezieller Chromat-Pulverbeschichtung** → optimierte Reduktion von Staubablagerung auf der Oberfläche und hervorragender Schutz gegen Korrosion
- hohe Anzahl an Kühlrippen → ausgezeichnetes Wärmemanagement - Voraussetzung für die lange Lebensdauer der LEDs bis zu 50.000 Stunden - KOSTENERSPARNIS
- geringes Gewicht von nur 13,5 kg (Aluminium-Gehäuse) und der stabile Montagebügel inklusive Augenschraube ermöglichen eine einfache und sichere Decken- oder Wandmontage. Zusätzliche Sicherheitsstahlseile mit Karabinerhaken sind im Lieferumfang enthalten. → doppelter Schutz - doppelte Sicherheit
- der Anschluss erfolgt über eine flexible Leitung (80 cm) mit abgemantelten Enden
- Power Faktor > 0,9
- Farbwiedergabeindex CRI > 80
- Schutzklasse 1
- Stoßfestigkeit IK 08
- dimmbar mit DALI-Standard



– weitere Ausführungen auf Anfrage / Änderungen und Irrtum vorbehalten –

09.25

ELSPRO Elektrotechnik GmbH & Co. KG
Kleinhülsen 47 · 40721 Hilden · Deutschland
+49 (0) 2103 / 9710 - 10 / - 80
verkauf@elspro.de
www.elspro.de
shop.elspro.de

LED-Flutlichtstrahler mit DALI-Steuerung
SPACEJET HT 380 70°

IP66

Lichtaustritt:

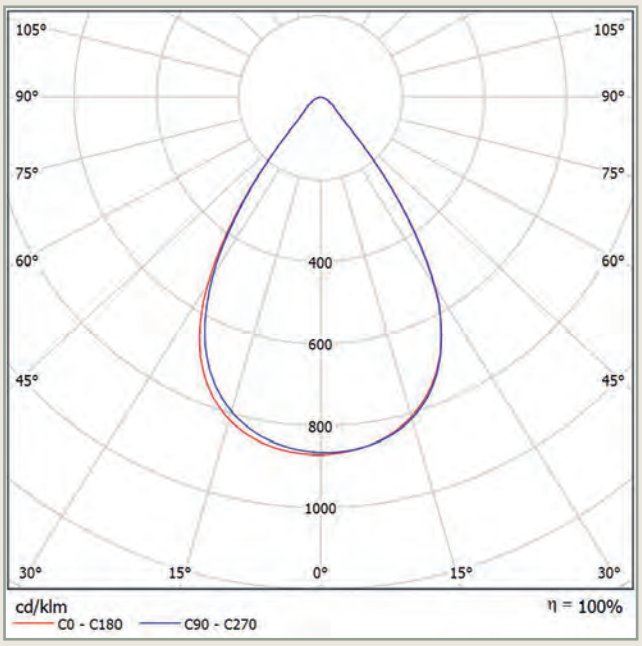

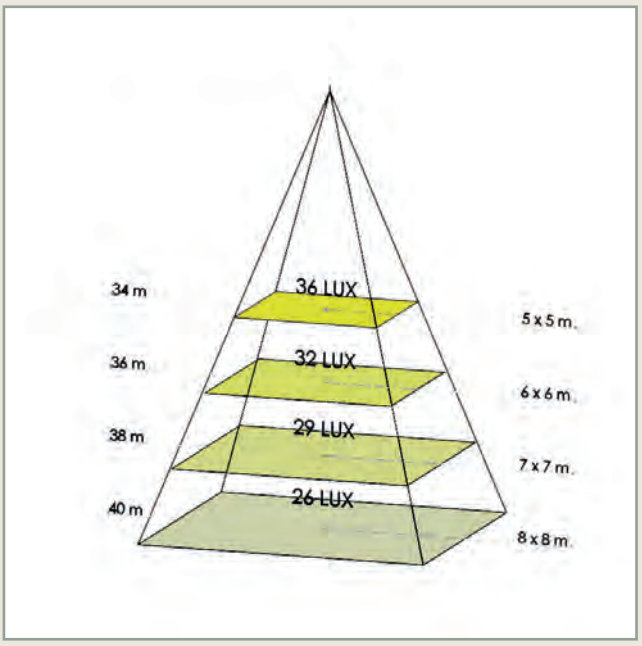

Bitte beachten: Die ausgewiesenen Luxwerte sind Mittelwerte der angegebenen Fläche ohne Berücksichtigung der Reflexion von Wänden, Decken und Böden. Die realen Werte können höher ausfallen.

Anwendungsbeispiel 12 SPACEJET HT 380 70°:

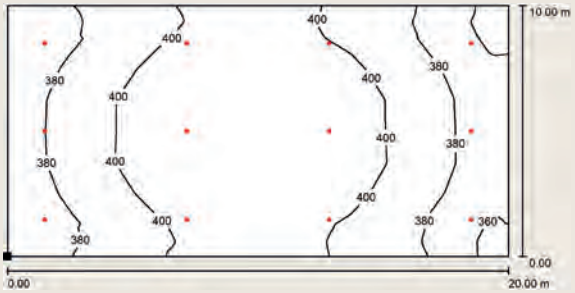

Raumhöhe:	40,00	m
Montagehöhe:	40,00	m
Wartungsfaktor:	0,80	
Nutzebene:	0,85	m
E_m:	393,00	Lux
g_1:	0,90	

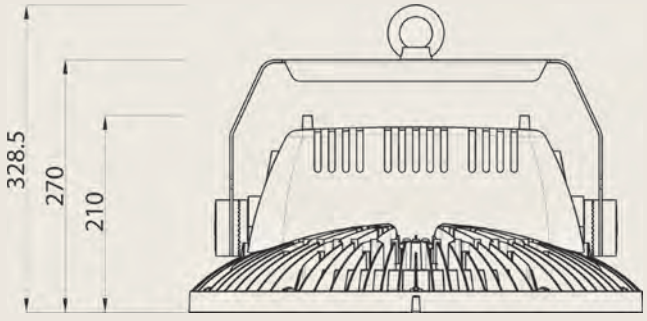

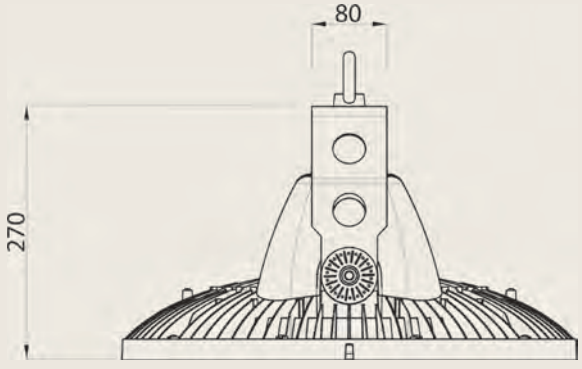

– weitere Ausführungen auf Anfrage / Änderungen und Irrtum vorbehalten –

09.25



Weitere Lösungen für mehr Licht gesucht?

Sprechen Sie uns an:

- **+49 (0) 21 03 / 97 10 - 10**
- **verkauf@elspro.de**



ELSPRO Elektrotechnik GmbH & Co. KG
Kleinhülsen 47 · 40721 Hilden · Deutschland
+49 (0) 21 03 / 97 10 - 10 / - 80
verkauf@elspro.de
www.elspro.de
shop.elspro.de

ELSPRO LED-Langfeldleuchte Typ KLF 2.0

IP66

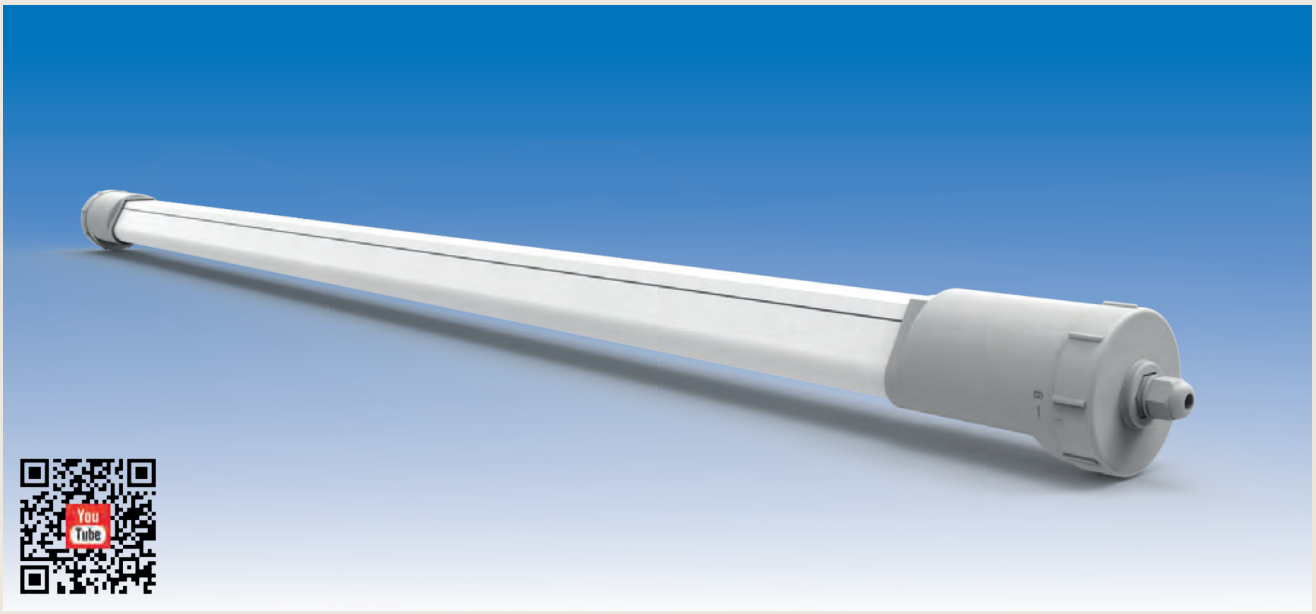

AUSFÜHRUNGEN:

Spannung	Leistung	Polzahl	Verschraubung	Lichtstrom	Farbtemperatur	Abstrahlwinkel	Länge	Gewicht	Bestell-Nr.
220 - 240 V AC	25 W	2-polig	M20	4.000 lm	4.000 K	110°/150°	1.200 mm	1,0 kg	**KLF25**
		3-polig							**KLF25/3P**
	38 W	2-polig		6.080 lm			1.600 mm	1,4 kg	**KLF38**
		3-polig							**KLF38/3P**
	58 W	2-polig		9.280 lm				1,6 kg	**KLF58**
		3-polig							**KLF58/3P**
		5-polig							**KLF58/5P**

BESONDERHEITEN:

- **160 Lumen / Watt** → hocheffiziente LED-Technologie: hohe Lichtausbeute bei geringem Energieverbrauch
- Farbwiedergabeindex CRI > 80
  Lebensdauer: L90B10 > 50.000 Stunden → ausgewiesene Langlebigkeit
- Schutzart: IP66 → staubdicht und geschützt gegen starkes Strahlwasser
- Gehäuse aus Polycarbonat → Stoßfestigkeit IK10, widerstandsfähig gegen mechanische Beanspruchung (Schutz gegen Stöße mit einer Schlagenergie von bis zu 20 Joule)
- Umgebungstemperatur: -30°C bis +50°C (KLF58/5P: -30°C bis +40°C) → Einsatz auch bei großen Temperaturschwankungen im Innen- und Außenbereich
- inklusive zwei verschiebbaren Montageklammern mit Klickverriegelung aus Edelstahl → einfache Anbringung und Montage auch bei vorhandenen Bohrlöchern
- zwei Montageklammern inklusive Sicherungsschrauben als Zubehör erhältlich (Artikel-Nr.: KLF/MKS) → Sicherung gegen Vandalismus
- 2-polige und 3-polige Durchgangsverdrahtung mit einer Anschlussklemme bis 2,5 mm² bzw.
  5-polige Durchgangsverdrahtung mit einer Anschlussklemme bis 1,5 mm² → je nach Ausführung können mehrere Leuchten pro Schaltkreis verbunden werden (fest installiert)
  - KLF25 / KLF25/3P: bis zu 53 Leuchten
  - KLF38 / KLF38/3P: bis zu 35 Leuchten
  - KLF58 / KLF58/3P: bis zu 23 Leuchten
  - KLF58/5P: bis zu 18 Leuchten
- geeignet für die Verwendung in Unternehmen der Lebensmittel- und Getränkeindustrie, welche nach IFS Version 8 zertifiziert sind

– weitere Ausführungen auf Anfrage / Änderungen und Irrtum vorbehalten –

ELSPRO Elektrotechnik GmbH & Co. KG
Kleinhülsen 47 · 40721 Hilden · Deutschland
+49 (0) 21 03 / 97 10 - 10 / - 80
verkauf@elspro.de
www.elspro.de
shop.elspro.de

ELSPRO LED-Langfeldleuchte Typ KLF 2.0

IP66



LICHTAUSTRITT:

	KLF25	KLF38	KLF58

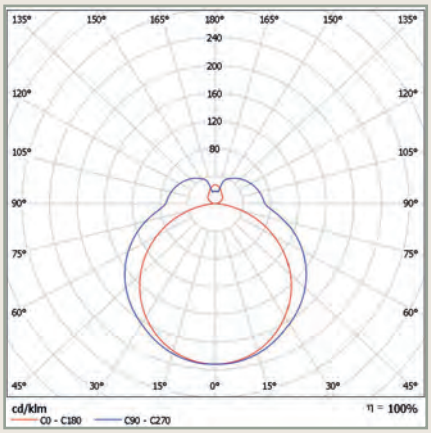

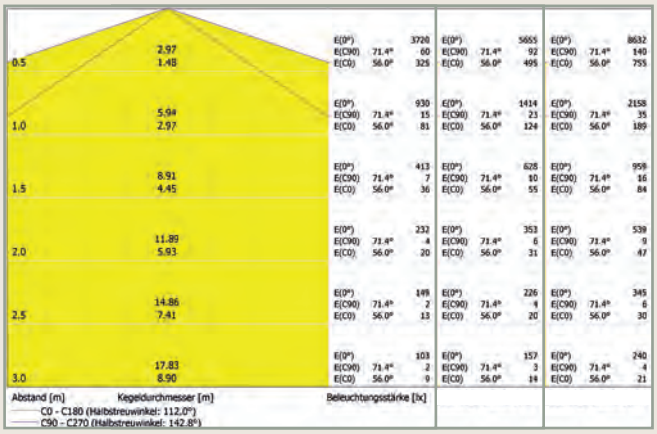

Horizontal: 110° / Vertikal: 150°

BEFESTIGUNGSMÖGLICHKEITEN:

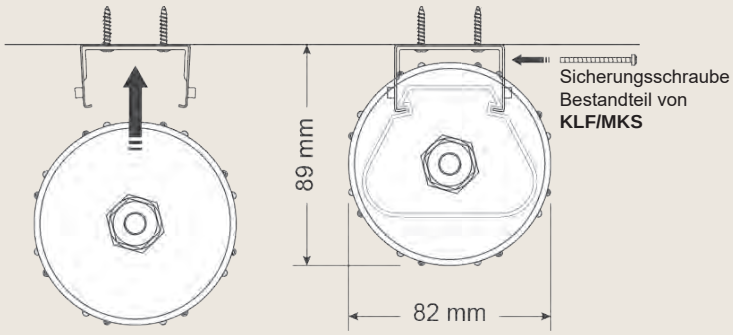

ZUBEHÖR:	Bestell-Nr.
2 Stück Montage-klammern mit Sicherungsschraube	**KLF/MKS**
2 Stück Endkappen mit Kabelverschraubung M20 (Leitungsdurch-messer 6 - 12 mm)	**KLF/KAPSETM20**

ABMESSUNGEN:

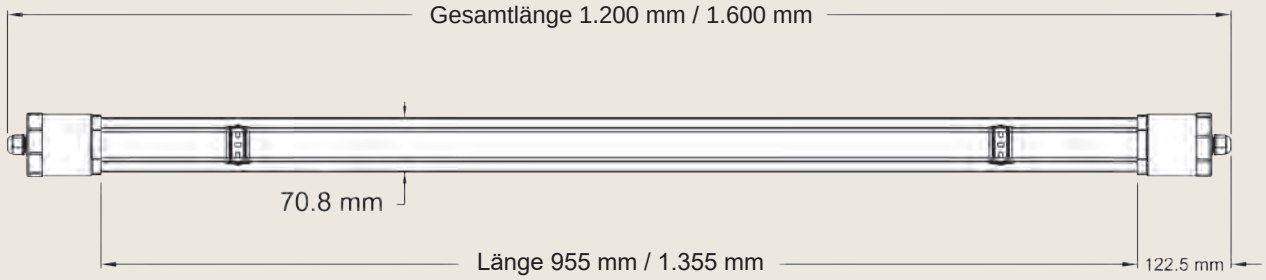

– weitere Ausführungen auf Anfrage / Änderungen und Irrtum vorbehalten –

05.25

ELSPRO LED-Langfeldleuchte Typ KLF
mit programmierbaren Bewegungs-/Tageslichtsensoren

IP66

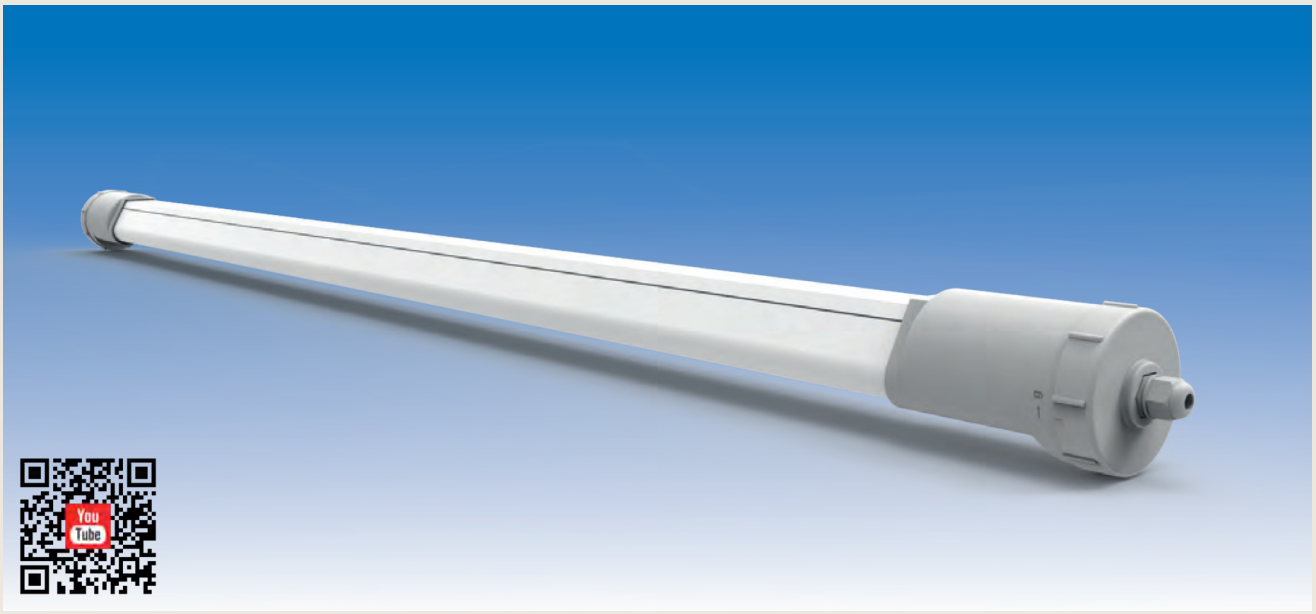

AUSFÜHRUNGEN:

Spannung	Leistung	Polzahl	Verschrau-bung	Licht-strom	R_a	Abstrahl-winkel	Länge	Gewicht	Bestell-Nr.
220 - 240 V AC	45 W	3-polig	M20	5.600 lm	> 80	110°/127°	1.200 mm	1,5 kg	**KLF45/3P/DIM**

BESONDERHEITEN:

- bis zu 125 lm/W → hohe Lichtausbeute
- Farbtemperatur: 4.000 K → tageslichtähnlich
- Lebensdauer L90B10 (bis zu 50.000 Stunden) → ausgewiesene Langlebigkeit
- Schutzart: IP66 → staubdicht und geschützt gegen starkes Strahlwasser
- Gehäuse aus Polycarbonat → IK10, widerstandsfähig gegen mechanische Beanspruchung (Schutz gegen Stöße mit einer Schlagenergie von bis zu 20 Joule)
- Umgebungstemperatur: -20°C bis +40°C → Einsatz auch bei großen Temperaturschwankungen im Innen- und Außenbereich
- inklusive Montageklammern mit Klickverriegelung aus Edelstahl → einfache Anbringung
- Montageklammern inklusive Sicherungsschrauben als Zubehör erhältlich (Artikel-Nr.: KLF/MKS) → Sicherung gegen Vandalismus
- 3-polige Durchgangsverdrahtung mit einer Anschlussklemme bis 2,5 mm² → bis zu 7 Leuchten können pro Schaltkreis verbunden werden (fest installiert)
- inklusive Fernbedienung zur Programmierung der Bewegungs- und Tageslichtsensoren → Voreinstellungen ab Werk:
  100% Empfindlichkeit des Bewegungssensors,
  100% Lichtstärke für die Dauer von 5 Sekunden,
  danach 25% Lichtstärke für unbegrenzte Dauer,
  inaktiver Tageslichtsensor
- variable Programmierung über die Fernbedienung möglich
  → Empfindlichkeit Bewegungssensor: 25 / 50 / 75 / 100%
  → Dauer 100% Lichtstärke nach Ende der Bewegung:
  5 Sek. / 30 Sek. / 3 Min. / 30 Min.
  → Dauer 25% Lichtstärke bis Ausschalten:
  0 Sek. / 1 Min. / 10 Min. / + ∞ (unbegrenzte Dauer)
  → Tageslichtsensor: 5 lx / 30 lx / 150 lx / deaktiviert
- geeignet für die Verwendung in Unternehmen der Lebensmittel- und Getränkeindustrie, welche nach IFS Version 8 zertifiziert sind

– weitere Ausführungen auf Anfrage / Änderungen und Irrtum vorbehalten –

ELSPRO Elektrotechnik GmbH & Co. KG
Kleinhülsen 47 · 40721 Hilden · Deutschland
+49 (0) 2103 / 9710-10 / -80
verkauf@elspro.de
www.elspro.de
shop.elspro.de

ELSPRO LED-Langfeldleuchte Typ KLF
mit programmierbaren Bewegungs-/Tageslichtsensoren

IP66

LICHTAUSTRITT KLF45/3P/DIM:

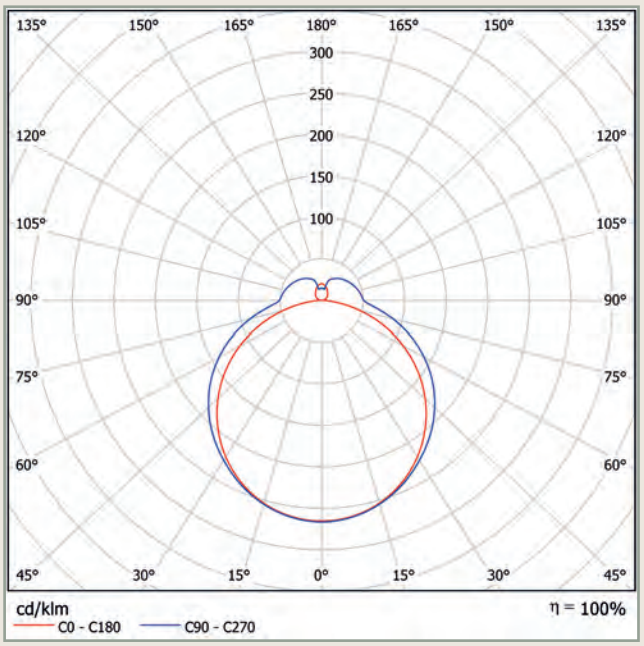

Horizontal: 110° / Vertikal: 127°

ABMESSUNGEN:

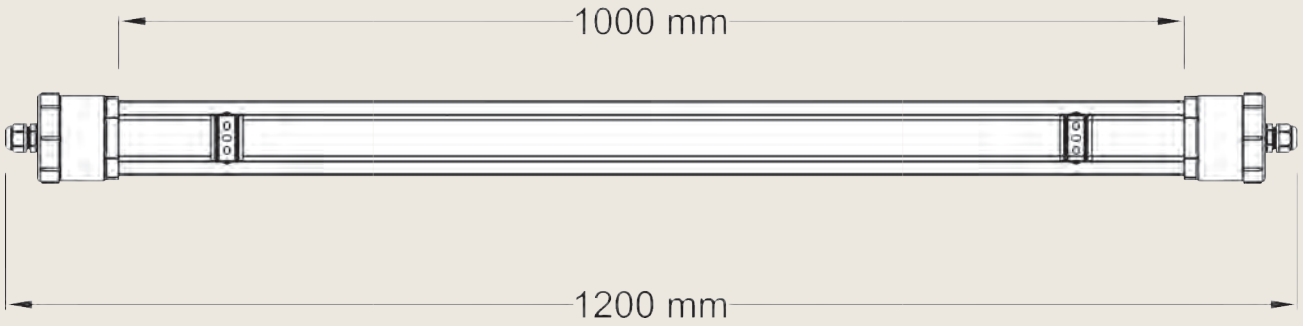

BEFESTIGUNGSMÖGLICHKEITEN:

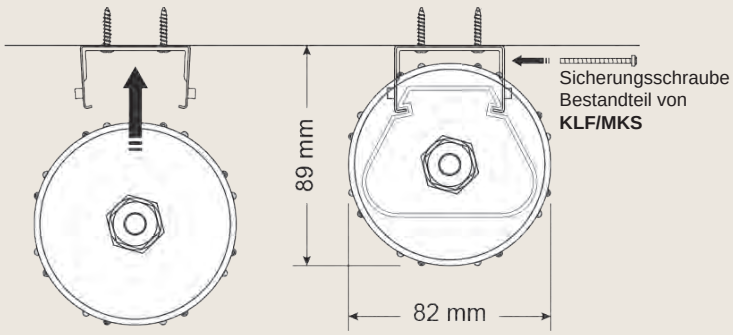

ZUBEHÖR:	Bestell-Nr.
2 Stück Montageklammern mit Sicherungsschraube	**KLF/MKS**
2 Stück Endkappen mit Kabelverschraubung M20 für einen Leitungsquerschnitt 2,5mm²	**KLF/KAPSETM20**

– weitere Ausführungen auf Anfrage / Änderungen und Irrtum vorbehalten –

LED-Panel

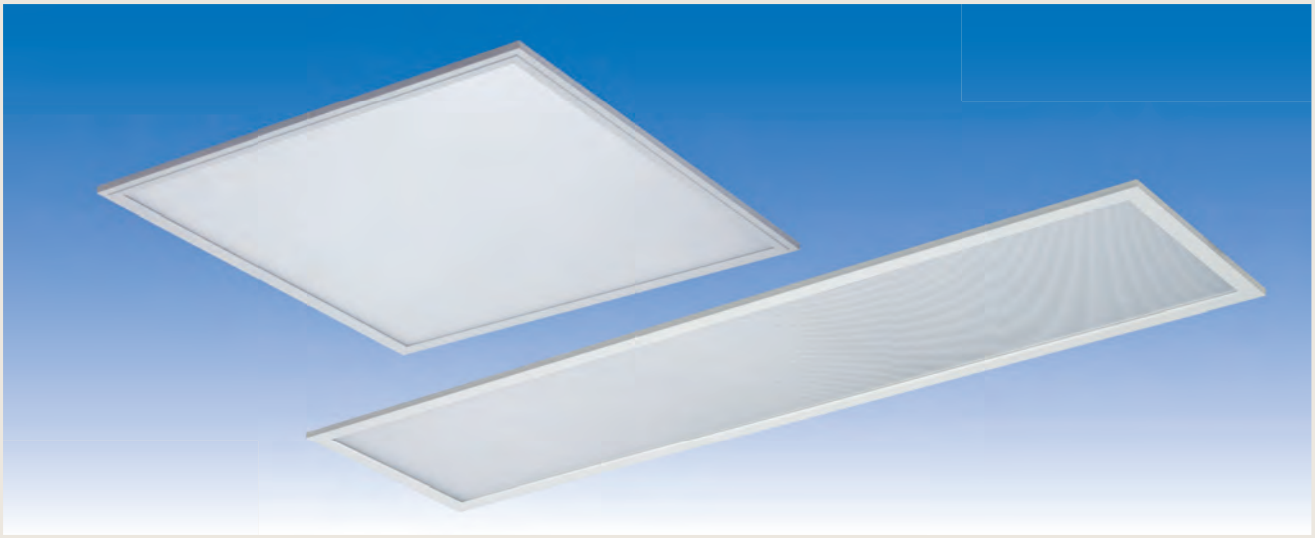

AUSFÜHRUNGEN:

Spannung	Leistung	Lichtstrom	UGR	Abstrahl-winkel	Maße (L x B x H)	Gewicht	Bestell-Nr.
220 - 240 V AC	24 W 27 W 31 W 34 W	4.000 lm 4.600 lm 5.200 lm 5.700 lm	< 17,9 < 18,3 < 18,7 < 19,1	120°	620 x 620 x 33 mm	2,0 kg	**EPL620X620**
	24 W	4.000 lm	< 17,9				**EPL620X620DIM**
							EPL620X620DALI
	24 W 27 W 31 W 34 W	4.000 lm 4.600 lm 5.200 lm 5.700 lm	< 17,9 < 18,3 < 18,7 < 19,1		1.200 x 300 x 33 mm	2,0 kg	**EPL1200X300**
	24 W	4.000 lm	< 17,9				**EPL1200X300DIM**
							EPL1200X300DALI

Mit unseren LED-Panels können Sie Ihre Räume sehr effizient und nachhaltig beleuchten. Dadurch können Sie Energie- und Wartungskosten senken sowie eine produktive Arbeitsumgebung schaffen.

BESONDERHEITEN:

- 96 Backlit-LEDs → gleichmäßige Lichtstreuung und ein homogenes Lichtbild durch Backlit-Technologie
- Lichtstrom von 4.000 lm bei 24 W Leistungsaufnahme → Lichtausbeute 167 lm / W
- Farbtemperatur: 4.000 K - neutralweiß → ideal als Arbeitsplatzbeleuchtung
- auch verfügbar mit dimmbarem Netzteil oder Treiber mit DALI-Standard → individuelle Helligkeitsanpassung
- äußerst geringer Blendwert von UGR < 18 → geeignet für Bildschirmarbeitsplätze
- Abstrahlwinkel 120° → hervorragende Allgemeinbeleuchtung
- **Leistung anpassbar durch DIP-Schalter** → individuelle Anpassung der Helligkeit
- standardisierte Maße → optimal für den Einsatz in Rasterdecken
- Leistungsfaktor > 0,9 → geringer Leistungsverlust
- CRI ≥ 80 → hoher Farbwiedergabeindex
- Umgebungstemperatur -20°C bis +40°C
- LED-Panel mit weißem Aluminiumrahmen
- schlagfeste Diffusorscheibe aus Polyproylen mit spezieller Wabenstruktur → optimale Lichtverteilung

– weitere Ausführungen auf Anfrage / Änderungen und Irrtum vorbehalten –

ELSPRO Elektrotechnik GmbH & Co. KG
Kleinhülsen 47 · 40721 Hilden · Deutschland
+49 (0) 2103 / 9710-10 / -80
verkauf@elspro.de
www.elspro.de
shop.elspro.de

LED-Panel



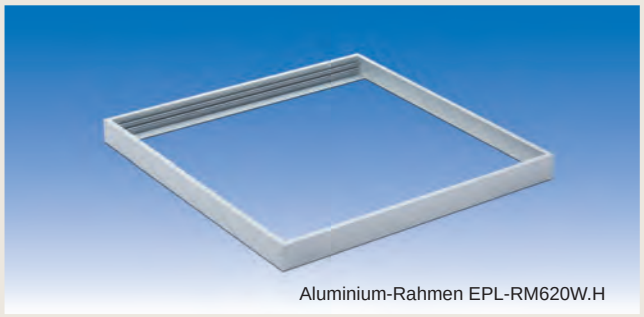

Aluminium-Rahmen EPL-RM620W.H



Aluminium-Rahmen EPL-RM1200W.D



Befestigungsclips EPL-4XBFC

Zubehör und Ersatzteile	Bestell-Nr.
Netzteil 2 pol. / 230 V / mit Zuleitung LED-Treiber (Konstantstrom) 650 - 950 mA dimmbar, DIP ON-OFF Leistung 24 - 34 W	**EPL-NT.D**
Netzteil 2 pol. / 230 V / mit Zuleitung LED-Treiber (Konstantstrom) 950 mA dimmbar 1-10 V Leistung 34 Watt	**EPL-NTD.H**
Netzteil 2 pol. / 230 V / mit Zuleitung LED-Treiber (Konstantstrom) 900 mA dimmbar mit DALI-2-Standard Leistung 34 Watt	**EPL-NTDA.H**
Aluminium-Rahmen zur Aufputzmontage für EPL620X620 Gehäusematerial Aluminium weiß Abmessungen (L x B x H) 620 x 620 x 63 mm	**EPL-RM620W.H**
Aluminium-Rahmen zur Aufputzmontage für EPL1200X300 Gehäusematerial Aluminium weiß Abmessungen (L x B x H) 1.200 x 335 x 67 mm	**EPL-RM1200W.H**
LED Panel Befestigungsclips 4 Stück	**EPL-4XBFC**
LED Panel Aufhängeset System 4 x 1 m Stahlkabel 4 x Befestigungsmaterial für die Decke	**EPL-4XAHS**

– weitere Ausführungen auf Anfrage / Änderungen und Irrtum vorbehalten –

LED-Wannenleuchte
EXTRA-P



AUSFÜHRUNGEN:

Spannung	Leistung	Lichtstrom	T_a max	Maße (L x B x H)	Gewicht	Bestell-Nr.
220-240 V AC 50/60 Hz, 220-240 V DC	8,5 W	1.382 lm	≤+50°C	670 x 155 x 105 mm	1,84 kg	**EXTRA-P-64163**
	14,4 W	2.249 lm			1,64 kg	**EXTRA-P-64164**
	28,9 W	4.478 lm			1,98 kg	**EXTRA-P-64165**
	16,9 W	2.765 lm	≤+60°C	1.280 x 155 x 105 mm	3,25 kg	**EXTRA-P-64253**
	26,4 W	4.159 lm	≤+50°C			**EXTRA-P-64255**
	52,9 W	8.280 lm	≤+45°C		3,35 kg	**EXTRA-P-64257**
	19,7 W	3.267 lm	≤+60°C	1.580 x 155 x 105 mm	3,99 kg	**EXTRA-P-64493**
	39,7 W	6.239 lm	≤+50°C		4,02 kg	**EXTRA-P-64495**
	64,1 W	10.230 lm	≤+45°C		4,12 kg	**EXTRA-P-64497**
	85,1 W	13.797 lm	≤+35°C		3,70 kg	**EXTRA-P-64498**
	103,6 W	16.446 lm			4,12 kg	**EXTRA-P-64499**

- Ausführungen mit DALI-2-Steuerung sowie mit 3-Stunden-Akku-Notlichtfunktion auf Anfrage erhältlich -

BESONDERHEITEN:

- High-Power LED mit bis zu 166 lm/W → hohe Lichtausbeute
- Lichtfarbe 4.000 K → neutralweiß (5.000 K / 6.500 K auf Anfrage)
- CRI +80 → hoher Farbwiedergabeindex
- Powerfaktor 0,98
- Lebensdauer L90B50 Ta 25 - bis zu 110.000 Stunden → ausgewiesene Langlebigkeit
- Gehäuse und Abdeckung aus Polycarbonat, Wannenclips aus Edelstahl → IK10, widerstandsfähig gegen mechanische Beanspruchung (Schutz gegen Stöße mit einer Schlagenergie von bis zu 20 Joule)
- Standardmäßig inklusive zwei Edelstahlklammern zur Wand- und Deckenmontage → einfache Anbringung an Decke oder Wand des zu beleuchtenden Raumes
- Kabelverschraubung M20 (alternativ M25) → Leitungsdurchmesser von 7-13 mm
- Schutzklasse I
- IP 66 / IP 67 → staubdicht und strahlwassergeschützt
- Umgebungstemperatur: -30°C≤T_a≤ siehe Tabelle → Einsatz bei erhöhten Umgebungstemperaturen und großen Temperaturschwankungen
- optional mit einphasiger oder dreiphasiger Durchverdrahtung

- weitere Ausführungen auf Anfrage / Änderungen und Irrtum vorbehalten -

08.26

ELSPRO Elektrotechnik GmbH & Co. KG
Kleinhülsen 47 · 40721 Hilden · Deutschland
+49 (0) 2103 / 9710-10 / -80
verkauf@elspro.de
www.elspro.de
shop.elspro.de

LED-Wannenleuchte EXTRA-P

LICHTAUSTRITT:

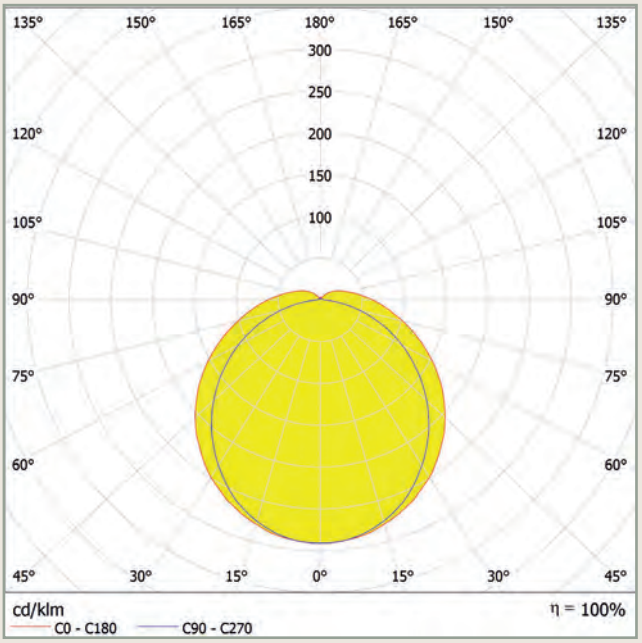

ABMESSUNGEN:

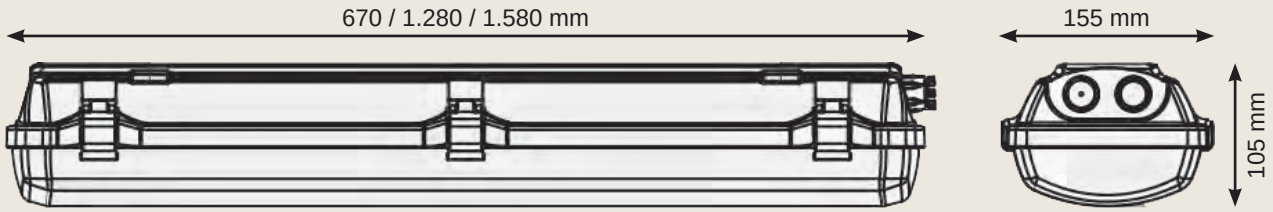

ZUBEHÖR:

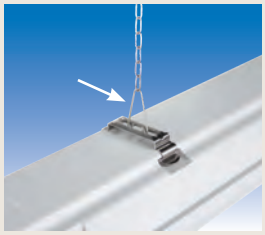

Drahtbügelset (2 Stk.) für Kettenaufhängung (ohne Kette)
EXV005/SET



Set Metallwinkel 45° für Wandaufnahme (2 Stk.)
EXV006



selbstsperrende Seilaufhängung (2 Stk. à 3 m)
EXV007



Schellenset (2 Stk.) für die Befestigung auf Ausleger mit Ø 50 mm
EXV008/SET

– weitere Ausführungen auf Anfrage / Änderungen und Irrtum vorbehalten –

LED-Flächenleuchte
AQUA-70-LED



AUSFÜHRUNGEN:

Spannung	Leistung	Lichtstrom	T_a max	Maße (L x Ø)	Gewicht	Bestell-Nr.
230 V AC	17 W	1.903 lm	≤+50°C	780 x 70 mm	1,6 kg	**AQUA-084130**
	35 W	3.806 lm	≤+40°C	1.270 x 70 mm	2,4 kg	**AQUA-084131**
	52 W	5.709 lm		1.740 x 70 mm	3,1 kg	**AQUA-084132**

- Ausführungen mit Notstrom oder Dimmfunktion auf Anfrage -

BESONDERHEITEN:

- High-Power LED mit bis zu 112 lm/W → hohe Lichtausbeute
- Lichtfarbe 4.000 K → neutralweiß (2.700 - 6.500 K auf Anfrage)
- CRI +80 → hoher Farbwiedergabeindex
- Powerfaktor 0,98
- Lebensdauer L80B10 ta30 - bis zu 70.000 Stunden → ausgewiesene Langlebigkeit
- Polycarbonatrohr mit 4 mm Wandstärke → IK10, widerstandsfähig gegen mechanische Beanspruchung (Schutz gegen Stöße mit einer Schlagenergie von bis zu 20 Joule)
- Direktmontage mittels Montageschellen (nicht im Lieferumfang enthalten) oder Aufhängung → einfach Anbringung an Decke oder Wand des zu beleuchtenden Raumes
- Kabelverschraubung M20 → Leitungsdurchmesser von 6-13 mm
- Schutzklasse I
- IP 69 → staub- und wasserdicht
- Umgebungstemperatur: -20°C ≤ T_a ≤ siehe Tabelle → Einsatz bei erhöhten Umgebungstemperaturen und großen Temperaturschwankungen
- optional mit einphasiger oder dreiphasiger Durchverdrahtung

- weitere Ausführungen auf Anfrage / Änderungen und Irrtum vorbehalten -

ELSPRO Elektrotechnik GmbH & Co. KG
Kleinhülsen 47 · 40721 Hilden · Deutschland
+49 (0) 2103 / 9710 - 10 / - 80
verkauf@elspro.de
www.elspro.de
shop.elspro.de

LED-Flächenleuchte
AQUA-70-LED

LICHTAUSTRITT:

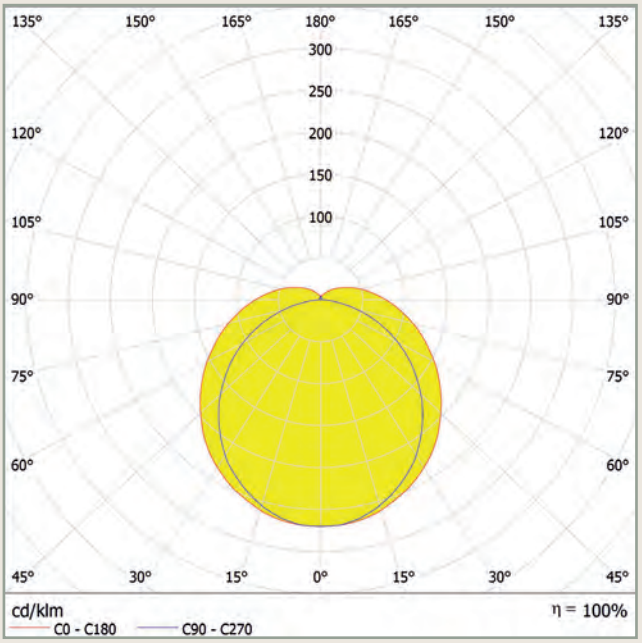

ABMESSUNGEN:

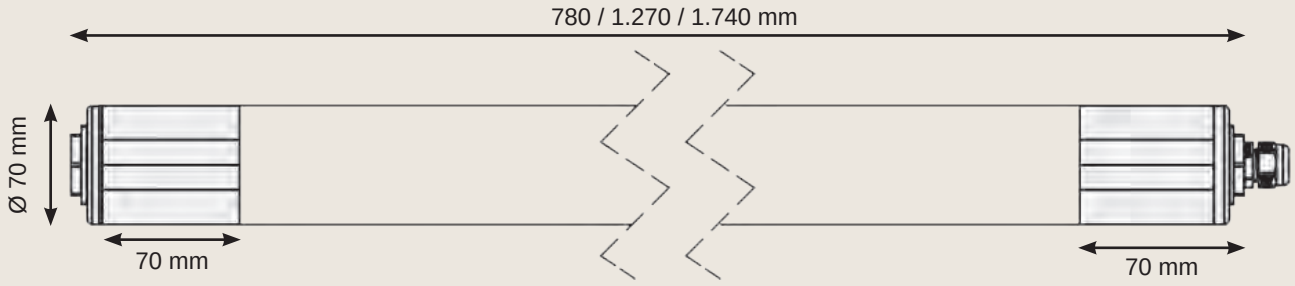

ZUBEHÖR:



Montageschellen
Edelstahl (2 Stk.)

EXV009/SET



Montageschellen
Kunststoff dunkelgrau
(2 Stk.)

EXV010/SET

– weitere Ausführungen auf Anfrage / Änderungen und Irrtum vorbehalten –

LED-Wannenleuchte
EXTRA-LED-PLUS/FROST



AUSFÜHRUNGEN:

Spannung	Leistung	Lichtstrom	T_a max	Maße (L x B x H)	Gewicht	Bestell-Nr.
230 V AC	28 W	4.347 lm	≤+70°C	1.280 x 155 x 105 mm	3,18 kg	**EXTRA-PLUS/FROST-28**
	56 W	8.694 lm	≤+60°C		3,3 kg	**EXTRA-PLUS/FROST-56**
	26 W	4.221 lm	≤+70°C	1.580 x 155 x 105 mm	3,96 kg	**EXTRA-PLUS/FROST-26**
	43 W	6.776 lm	≤+65°C		3,7 kg	**EXTRA-PLUS/FROST-43**
	69 W	10.911 lm	≤+60°C		3,9 kg	**EXTRA-PLUS/FROST-69**

- Ausführungen mit Dimmfunktion auf Anfrage -

BESONDERHEITEN:

- High-Power LED mit bis zu 162 lm/W → hohe Lichtausbeute
- Lichtfarbe 4.000 K → neutralweiß (2.700 K - 6.500 K auf Anfrage)
- CRI +80 → hoher Farbwiedergabeindex
- Powerfaktor 0,98
- Lebensdauer L80B10 ta30 - bis zu 70.000 Stunden → ausgewiesene Langlebigkeit
- Gehäuse und Abdeckung aus Polycarbonat → widerstandsfähig gegen mechanische Beanspruchung
- Direktmontage mittels zwei Befestigungsklammern (inklusive) oder alternativ zwei Wandaufnahmewinkeln, Aufhängung über Ketten- oder Seilaufhängung oder Aufnahme für Ausleger → einfache Anbringung an Decke oder Wand des zu beleuchtenden Raumes
- Kabelverschraubung M20 → Leitungsdurchmesser von 7-12 mm
- Schutzklasse I
- IP 66 → staubdicht und strahlwassergeschützt
- Umgebungstemperatur: -40°C≤T_a≤ siehe Tabelle → Einsatz bei erhöhten Umgebungstemperaturen und großen Temperaturschwankungen
- optional mit einphasiger oder dreiphasiger Durchverdrahtung

- weitere Ausführungen auf Anfrage / Änderungen und Irrtum vorbehalten -

ELSPRO Elektrotechnik GmbH & Co. KG
Kleinhülsen 47 · 40721 Hilden · Deutschland
+49 (0) 2103 / 9710 - 10 / - 80
verkauf@elspro.de
www.elspro.de
shop.elspro.de

LED-Wannenleuchte
EXTRA-LED-PLUS/FROST

LICHTAUSTRITT:

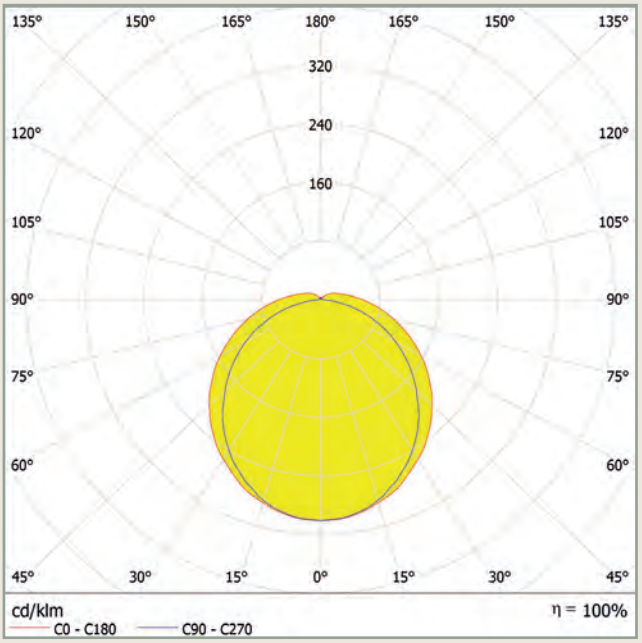

ABMESSUNGEN:

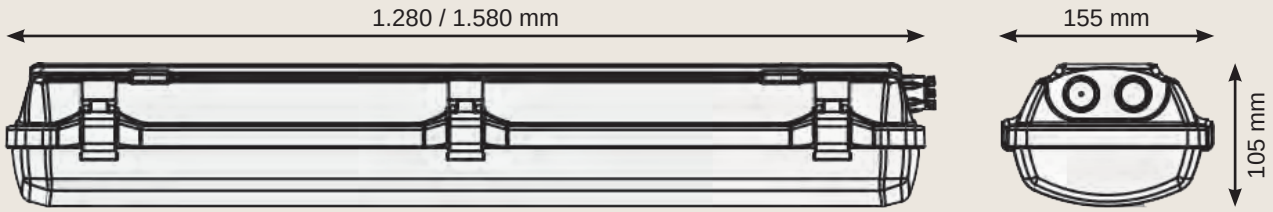

ZUBEHÖR:

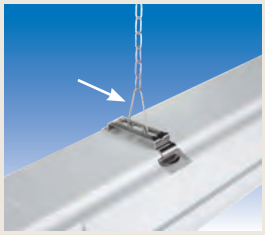

Drahtbügelset (2 Stk.) für Kettenaufhängung (ohne Kette)
EXV005/SET



Set Metallwinkel 45° für Wandaufnahme (2 Stk.)
EXV006



selbstsperrende Seilaufhängung (2 Stk. à 3 m)
EXV007



Schellenset (2 Stk.) für die Befestigung auf Ausleger mit Ø 50 mm
EXV008/SET

– weitere Ausführungen auf Anfrage / Änderungen und Irrtum vorbehalten –

LED-Flächenleuchte
BOXER-LED



AUSFÜHRUNGEN:

Spannung	Leistung	Lichtstrom	T_a max	Maße (L x B x H)	Gewicht	Bestell-Nr.
230 V AC	8 W	1.123 lm	≤+55°C	421 x 184 x 56 mm	2,8 kg	**BOXER-053495**
	11 W	1.413 lm				**BOXER-053489**
	18 W	2.393 lm	≤+60°C	701 x 184 x 56 mm	4,7 kg	**BOXER-053494**
	22 W	2.826 lm				**BOXER-053491**
	36 W	4.786 lm	≤+55°C	1.257 x 184 x 56 mm	7,0 kg	**BOXER-053497**
	41 W	5.368 lm				**BOXER-053487**
	48 W	6.350 lm	≤+45°C	1.519 x 184 x 56 mm	9,0 kg	**BOXER-053499**
	51 W	6.710 lm				**BOXER-053485**

- Ausführungen mit Notstrom oder Dimmfunktion auf Anfrage -

BESONDERHEITEN:

- High-Power LED mit bis zu 140 lm/W → hohe Lichtausbeute
- Lichtfarbe 4.000 K → neutralweiß (2.700 K - 6.500 K auf Anfrage)
- CRI +80 → hoher Farbwiedergabeindex
- Powerfaktor 0,98
- Lebensdauer L80B10 ta30 - bis zu 70.000 Stunden → ausgewiesene Langlebigkeit
- Gehäuse aus weißem Stahlblech und Abdeckung aus Polycarbonat kombiniert mit weißem Stahlblech → IK10+, widerstandsfähig gegen mechanische Beanspruchung (Schutz gegen Stöße mit einer Schlagenergie von bis zu 40 Joule, Ausführung mit bis zu 50 Joule auf Anfrage)
- Direktmontage an die Decke oder Wand → einfache Anbringung an Decke oder Wand des zu beleuchtenden Raumes
- 2 x Kabelverschraubung → für durchlaufende Montage vorbereitet
- Schutzklasse I
- IP 65 → staubdicht und strahlwassergeschützt
- Umgebungstemperatur: -20°C≤T_a≤ siehe Tabelle → Einsatz bei erhöhten Umgebungstemperaturen und großen Temperaturschwankungen

- weitere Ausführungen auf Anfrage / Änderungen und Irrtum vorbehalten -

ELSPRO Elektrotechnik GmbH & Co. KG
Kleinhülsen 47 · 40721 Hilden · Deutschland
+49 (0) 2103 / 9710 - 10 / - 80
verkauf@elspro.de
www.elspro.de
shop.elspro.de

LED-Fächenleuchte
BOXER-LED

LICHTAUSTRITT:

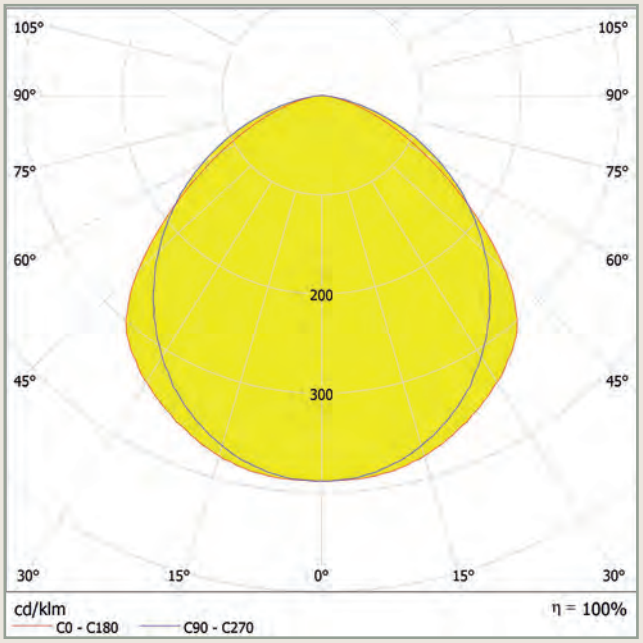

ABMESSUNGEN:

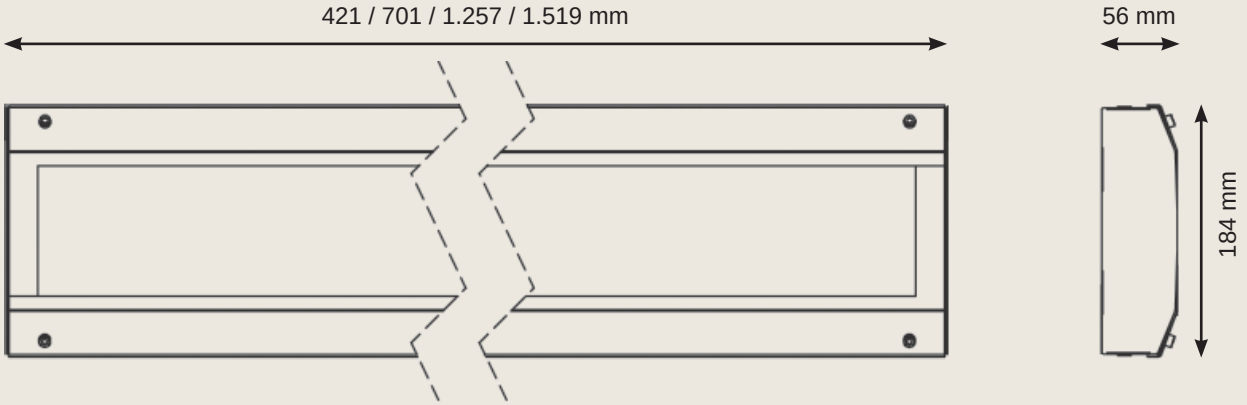

ZUBEHÖR:



Einbaurahmen
421 mm **EXV034**
701 mm **EXV035**
1.257 mm **EXV036**
1.519 mm **EXV037**



Set für Eckmontage
421 mm **EXV038**
701 mm **EXV039**
1.257 mm **EXV040**
1.519 mm **EXV041**

– weitere Ausführungen auf Anfrage / Änderungen und Irrtum vorbehalten –

07.22

ELSPRO LED-Straßen-/ Wege-/ Platzbeleuchtung









ELSPRO®

FINLED



LED-Straßen-/Wege- und Platzbeleuchtung
FINLED

LICHTTECHNISCHE DATEN:

EFL40

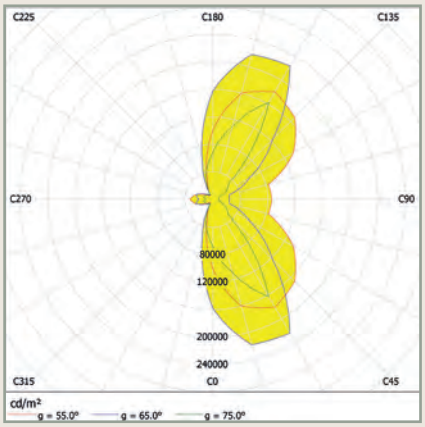

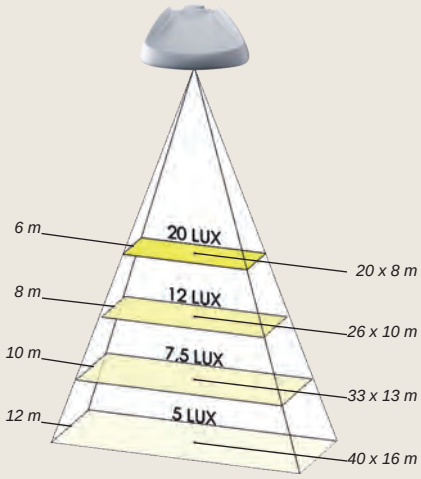

EFL80

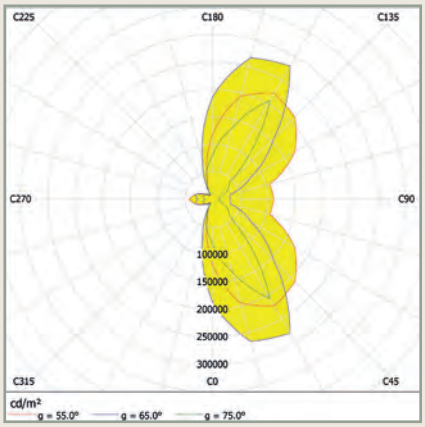

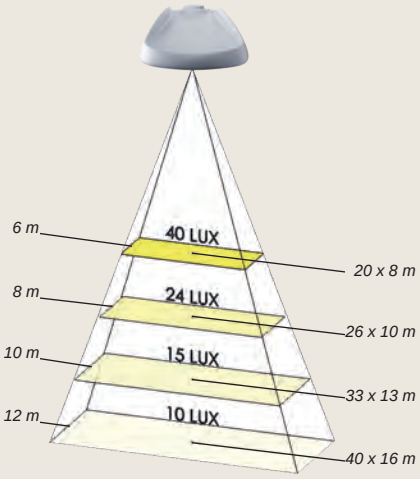

EFL120

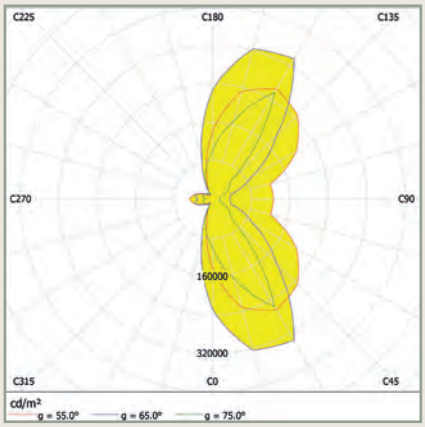

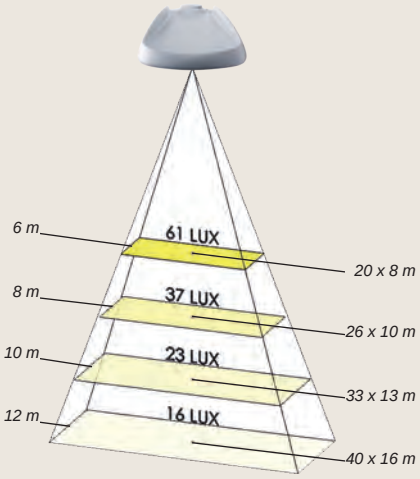

ABMESSUNGEN:

EFL40

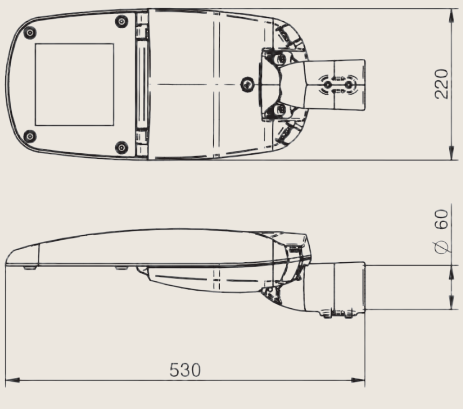

EFL80 / 120

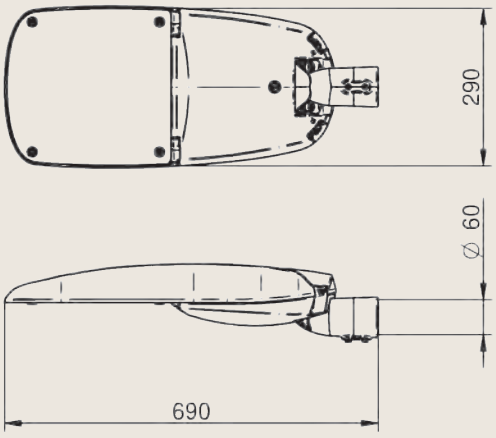

– weitere Ausführungen auf Anfrage / Änderungen und Irrtum vorbehalten –

LED-Straßen-/Wege- und Platzbeleuchtung
FINLED

IP66 CE



AUSFÜHRUNGEN:

Spannung	Leistung	Licht-strom	Leuchtmittel	Farb-temperatur	Maße (L x B x H)	Gewicht	Bestell-Nr.
220 - 240 V AC 47 - 63 Hz	40 W	6.432 lm	LED-Panel 16 LEDs	4.000 K	530 x 220 x 128 mm	6,8 kg	**EFL40**
	80 W	12.760 lm	LED-Panel 32 LEDs		690 x 290 x 140 mm	8,5 kg	**EFL80**
	120 W	19.152 lm	LED-Panel 48 LEDs				**EFL120**

BESONDERHEITEN:

- **LED-Lebensdauer L90B10 > 100.000 Stunden**
  Lebensdauer Treiber < 70°C = 100.000 Stunden
  → herausragende, ausgewiesene Langlebigkeit
- **160 Lumen / Watt**
  → hocheffiziente LED-Technologie: hohe Lichtausbeute bei geringem Energieverbrauch – eine der leistungsstärksten und effizientesten Straßenleuchten auf dem Markt
- modulares Konzept
  → zukunftssicher und nachhaltig durch einfachen Austausch der Leuchten-Komponenten (LEDs, Treiber, Linsenoptik, Sicherheitsglas)
- herausragendes Preis-Leistungsverhältnis (lm/€)
  → geringe Amortisationszeiten
- 16, 32 bzw. 48 Hochleistungs-LEDs Typ 5050
  → homogenes Lichtbild
- Umgebungstemperatur -35°C bis +50°C
  → Einsatz auch bei großen Temperaturschwankungen
- Lichtstärkeklasse G6 und
  Upward Light Ratio (ULR) = 0%
  → keine Lichtemissionen im oberen Halbraum und somit keine Lichtverschmutzung
- photobiologische Sicherheitsklasse RG0 (ohne Risiko)
  → maximale Sicherheit für den Anwender
- Schutzklasse 1
- Farbwiedergabeindex CRI > 70
- Neigung der Leuchte als Mastansatz- sowie Mastaufsatzleuchte individuell von -15° bis +15° verstellbar
  → optimale Ausrichtung des Lichtkegels auf die Gegebenheiten vor Ort
- geringes Gewicht, nur 6,8 bzw. 8,5 kg
  → einfache Montage und Wartung

– weitere Ausführungen auf Anfrage / Änderungen und Irrtum vorbehalten –

LED-Straßen-/Wege- und Platzbeleuchtung
FINLED

Kostenersparnis	Zeitersparnis	Erhöhte Sicherheit

flexible Montage als Mastaufsatz- und Mastansatzleuchte durch schwenkbaren Stutzen - passend für einen Mastdurchmesser von 60 mm
Neigung von -15° bis +15° verstellbar

5mm gehärtetes Sicherheitsglas mit UV-Filter verhindert Austritt von Blaulicht
- schützt Menschen und Tiere
- fördert den Insektenschutz



hocheffiziente LEDs nach **Zhaga Standard (Book 15)**
mit 160 L/W
Power Faktor > 0,98
Energieklasse A++
(IPEA>1,15)

Druckausgleichsventil
zur Vermeidung von Kondensation und Aufrechterhaltung der IP-Dichtheit

vorbereitet für jede intelligente Lichtsteuerung und Sensorik
- schon heute fit für die Zukunft

um 33% vergrößerte Kühlfläche durch **patentiertes Finnen-Design** sorgt für ein ausgezeichnetes Wärmemanagement und dadurch erhöhte Effizienz (160lm/W) und sehr hohe LED-Lebensdauer (L90B10 > 100.000 Stunden)

kunststoffpulverbeschichtetes Aluminium-Druckgussgehäuse (Farbe RAL 9022) robust, witterungs- und korrosionsbeständig
Stoßfestigkeit IK10 widerstandsfähig gegen mechanische Beanspruchung, zum Beispiel Starkhagel

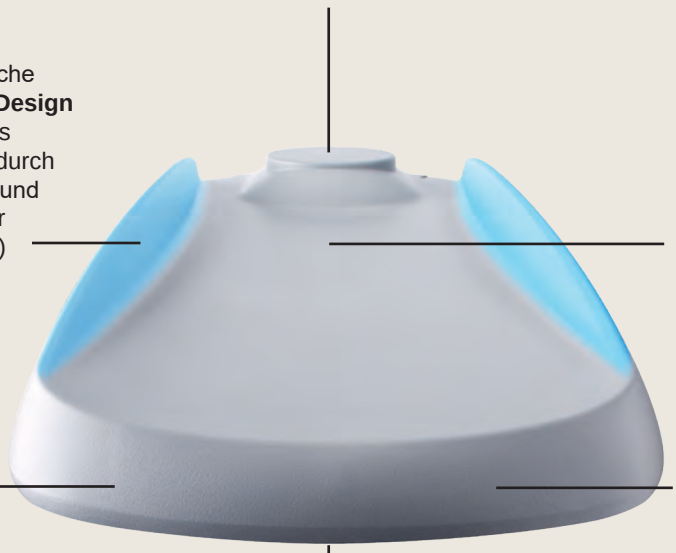

aerodynamisches Design
- geringe Verschmutzung durch glatte Oberfläche
- keine Kühlrippen zur Wärmeableitung notwendig

formschönes, schlankes Design fügt sich harmonisch in nahezu jedes Umfeld ein

Abstrahlwinkel 140° -
Asymmetrisch Super-Extensiv (AE)
Hervorragende und gleichmäßige Flächenausleuchtung

– weitere Ausführungen auf Anfrage / Änderungen und Irrtum vorbehalten –

Kostenersparnis | Zeitersparnis | Erhöhte Sicherheit



automatische Netzunterbrechung
beim Öffnen des Gehäuses

multifunktioneller High-Tech
LED-Treiber dimmbar
mit DALI-2-Standard

werkzeugloses Öffnen
des Anschlussraums durch
zwei Verschlussklammern
- einfache Handhabung und einfaches Anschließen der Leuchte
- sichere Verriegelung durch Exzenter-System

Überspannungsschutz 20 kA (10 kV) - schützt vor kostspieligen Ausfällen

Schutzart IP66
staubdicht und geschützt gegen starkes Strahlwasser aus allen Richtungen

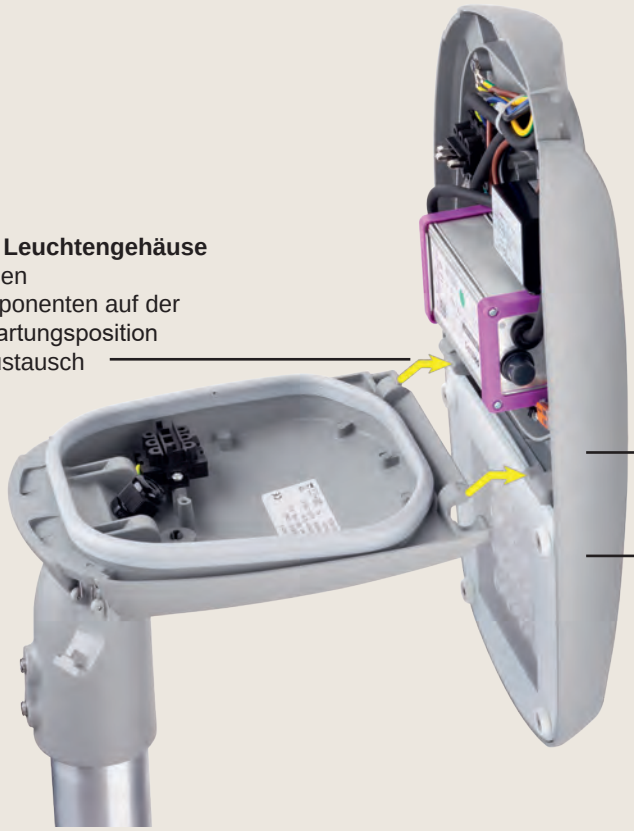

zweiteiliges, abnehmbares Leuchtengehäuse
zur komfortablen und schnellen
Wartung aller wichtigen Komponenten auf der
Werkbank oder in fixierter Wartungsposition
→ zügiger, werkzeugloser Austausch

Zwei-Zonen-Konzept
(zwei Kammern für
LED-Modul und
Treiber) für optimales
Wärmemanagement

– weitere Ausführungen auf Anfrage / Änderungen und Irrtum vorbehalten –

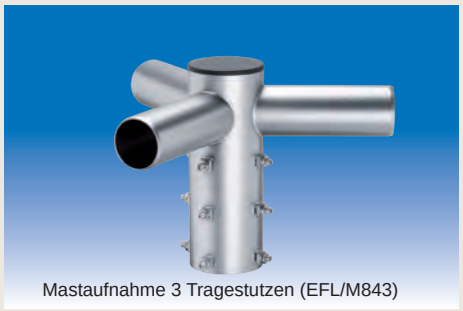
Mastaufnahme 3 Tragestutzen (EFL/M843)

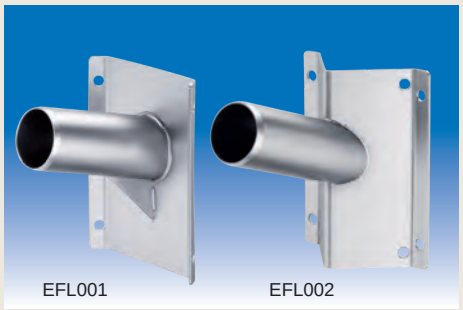
EFL001 EFL002


Sicherheitsglas (EFL007)


LED-Platine inklusive Linse (EFL008 / EFL009)

ZUBEHÖR UND ERSATZTEILE: Bestell-Nr.

Mastaufnahme für Rohrdurchmesser 67-80 mm
- Horizontal geneigt um 0 °
- inkl. Verschraubungen (VA) M8 x 30 mm
- Edelstahl
- 1 Tragestutzen L=150 mm x Ø=60 mm **EFL/M841**
- 2 Tragestutzen L=150 mm x Ø=60 mm **EFL/M842**
- 3 Tragestutzen L=150 mm x Ø=60 mm **EFL/M843**
- 4 Tragestutzen L=150 mm x Ø=60 mm **EFL/M844**

Eckbefestigung für Innenwinkel (90°) **EFL001**
- Maße Rohr (L x Ø): 120 x 60 mm
- Maße der Befestigungsplatte: 200 x 160 mm
- Edelstahl V2A

Wandhalterung (0°) und Eckbefestigung für Außenwinkel (90°) **EFL002**
- Maße Rohr (L x Ø): 200 x 60 mm
- Maße der Befestigungsplatte: 200 x 160 mm
- Edelstahl V2A

LED-Treiber (ohne Abbildung)
- Eingangsspannung 230 V AC
- LED Treiber dimmbar 1 - 10 V DC
- Dauerstrom 750 mA
- Nennleistung 40 W **EFL003**
- Nennleistung 80 W **EFL004**
- Nennleistung 120 W **EFL005**

Sicherheitsglas (5 mm) mit UV-Filter
- FINLED 40 W **EFL006**
- FINLED 80 W / 120 W **EFL007**

LED-Platine inklusive Linse
- Lichtfarbe ca. 4.000 K
- Farbwiedergabeindex CRI > 70
- LED-Lebensdauer L90B10 > 100.000 h
- 8 LEDs **EFL008**
- Gesamtlichtstrom 3.216 lm
- 16 LEDs **EFL009**
- Gesamtlichtstrom 6.380 lm

OPTIONALE PROJEKT-FEATURES:

- weitere Farbtemperaturen: PC Ambar, 2.200 K, 3.000 K und 5.000 K
- mit ZHAGA-Anschlüssen für Sensoren
- vorbereitet für IoT (Ready4IoT) und damit für vielseitige intelligente Lichtsteuerung und Sensorik → zukunftssicher
- Sensor-Ready-Ausführung (z.B. für Bewegungs- oder Tageslichtsensoren)
- weitere Linsenoptiken (PMMA Linsen 2x2) für verschiedenste Abstrahlwinkel
- weitere Leistungen verfügbar
- weitere Gehäusefarben auf Anfrage
- Farbwiedergabeindex CRI > 80
- Ausführungen mit der Schutzklasse 2



– weitere Ausführungen auf Anfrage / Änderungen und Irrtum vorbehalten –

ELSPRO N8LED 2.1
LED-MASTAUFSATZLEUCHTE



AUSFÜHRUNGEN:

Spannung	Leistung	Lichtstrom	Abmessungen	Gewicht	Ausführung	Mast-Durchmesser	Bestell-Nummer**
230 V AC +/- 10% 50 / 60 Hz	360 W	41.574 lm	H: 90 mm Ø: 640 mm	19,5 kg	Standard	86 mm	N8GR3886
					dimmbar*		N8GRD3886
					Standard	76 mm	N8GR3876
					dimmbar*		N8GRD3876
					Standard	60 mm	N8GR3860
					dimmbar*		N8GRD3860

* dimmbar über eine integrierte Pulsweitenmodulation, steuerbar über eine getastete Phase (dim L)
** abgeänderte lichtsensorgesteuerte Varianten auf Anfrage erhältlich

BESONDERHEITEN:

- 8 LED-Module à 27 LEDs → 216 LEDs für ein homogenes 360° Lichtbild
- Leistungsaufnahme beträgt 360 Watt → niedrige Energiekosten
- robustes kunststoffpulverbeschichtetes Aluminiumgehäuse → witterungsbeständig, unempfindlich, lange Lebensdauer
- kunststoffpulverbeschichteter Kühlkörper, Farbe grau (DB703) → ausgezeichnetes Wärmemanagement durch hohe Anzahl von Kühlrippen
- LED-Module einzeln über LED-Treiber versorgt → hohe Verfügbarkeit
- modularer Aufbau der Leuchte → LED-Module und LED-Treiber einzeln austauschbar
- Farbtemperatur: 5.000 K → tageslichtähnlich
- Umgebungstemperatur: -25°C bis +40°C → Einsatz auch bei großen Temperaturschwankungen im Innen- und Außenbereich
- Schutzklasse 2
- Schutzart: IP65 → staubdicht und strahlwassergeschützt
- mit intelligentem Temperaturmanagement

Lieferumfang: 1 N8LED-Mastaufsatzleuchte, 1 Mastaufsatz (je nach Ausführung mit Masthülse), 1 Zugentlastungskugel, 1 Anschluss-Set

– weitere Ausführungen auf Anfrage / Änderungen und Irrtum vorbehalten –

ELSPRO Elektrotechnik GmbH & Co. KG
Kleinhülsen 47 · 40721 Hilden · Deutschland
+49 (0) 2103 / 9710-10 / -80
verkauf@elspro.de
www.elspro.de
shop.elspro.de

ELSPRO N8LED 2.1
LED-MASTAUFSATZLEUCHTE

Mastaufsatz aus kunststoffpulverbeschichtetem Aluminium





- die Anschlussleitung wird durch den Mastaufsatz geleitet
- sie wird durch eine Zugentlastungskugel gesichert
- der Anschluß erfolgt über eine Anschlußbox
- von der Anschlussbox aus wird der Netzanschluss der Leuchte über eine fertig konfektionierte Leitung mit verschraubbarer Steckvorrichtung in IP68 hergestellt

- dreiseitige Befestigung über 6 V2A Schrauben M8
- der Aufsatz ist für einen Mastdurchmesser von 86 mm
- der Durchmesser wird durch entsprechende Masthülsen auf 76 mm bzw. 60 mm verkleinert
- weitere Durchmesser auf Anfrage





- abgeänderte Varianten mit Lichtsensor auf Anfrage erhältlich

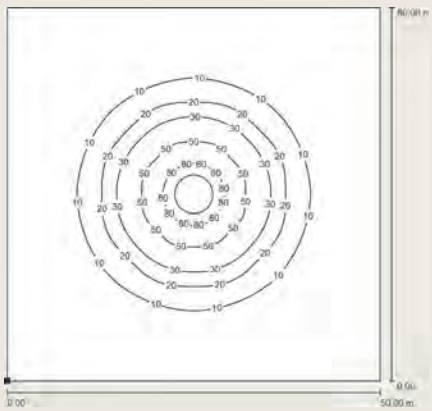

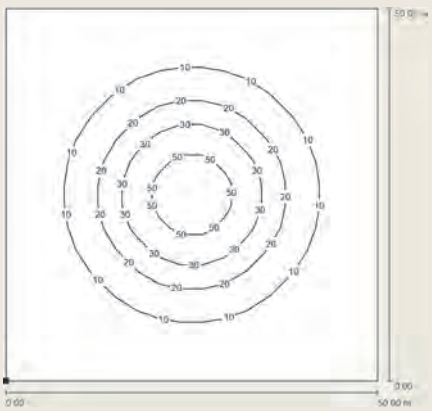

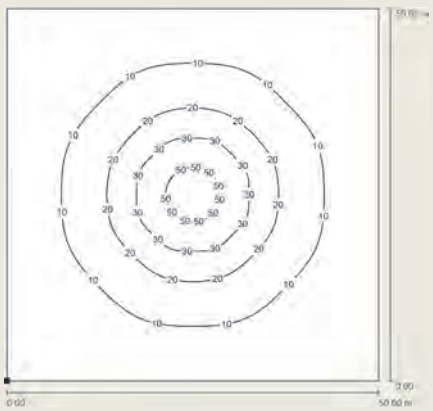

Montagehöhe:	8,00 m	Montagehöhe:	10,00 m	Montagehöhe:	12,00 m
E_m:	13,00 Lux	E_m:	12,00 Lux	E_m:	12,00 Lux
E_{min}:	0,20 Lux	E_{min}:	0,56 Lux	E_{min}:	0,82 Lux
E_{max}:	142,00 Lux	E_{max}:	91,00 Lux	E_{max}:	63,00 Lux

– weitere Ausführungen auf Anfrage / Änderungen und Irrtum vorbehalten –

ALFLED DS

ELSPRO LED-Drahtseilleuchte



AUSFÜHRUNG:

Spannung	Leistung	Lumen	Ausrichtung	Maße in mm (T x B x H)	Gewicht	Leuchtmittel	Bestell-Nr.
220 - 240 V AC 50 / 60 Hz	52 W	6.500	0°	843 x 160 x 300	6,50 kg	LED-Panel	**7S235260**
			90°	500 x 843 x 300	6,50 kg		**7S23526090**
	104 W	12.810	0°	843 x 330 x 300	8,80 kg		**7S2310460**
			90°	500 x 843 x 300	8,80 kg		**7S231046090**

- ausführliche Informationen zur ALFLED finden Sie auf den Seiten 15.51-15.54 -

BESONDERHEITEN:

- Farbtemperatur: 5.000 Kelvin → tageslichtweiß
- LED-Platinen unter Kunststofflinsen mit einem Abstrahlwinkel von 60° → fokussiertes Licht
- IP 67 → staub- und wasserdicht
- Aufhängesystem aus Edelstahl V2A → witterungsbeständig
- Seilaufnahme mit 2-facher Klemmung und zusätzlicher Fallsicherung inklusive Karabinerhaken → einhängen, festklemmen, sichern, fertig
- Neigung der Leuchteneinheit an der Aufhängeschiene um +/- 15° regulierbar → Ausgleichen der Senkung des Drahtseils möglich
- Kippen der ALFLED am Befestigungswinkel um +/- 45° möglich → optimale Ausrichtung des Lichtstrahls
- Leitungsein- und ausführung (M25) links und rechts der Anschlussbox mit Leitungsdurchmesser von 13-18 mm → Anschlussbox montagefreundlich außerhalb der Leuchte
- Verbindung von ALFLED und Anschlussbox mittels abgewinkelten Steckvorrichtungen → Abklemmen einzelner Leuchten möglich, ohne die Stromzufuhr zu weiteren Leuchten in der Reihe zu unterbrechen



Ausführung 90° gedreht



Ausrichtung der Leuchte an den Befestigungswinkeln und zusätzlich an der Aufhängeschiene möglich

– weitere Ausführungen auf Anfrage / Änderungen und Irrtum vorbehalten –

ELSPRO Elektrotechnik GmbH & Co. KG
Kleinhülsen 47 · 40721 Hilden · Deutschland
+49 (0) 2103 / 9710-10 / -80
verkauf@elspro.de
www.elspro.de
shop.elspro.de

ALFLED DS

ELSPRO LED-Drahtseilleuchte

LICHTTECHNISCHE DATEN 1-FLAMMIG:

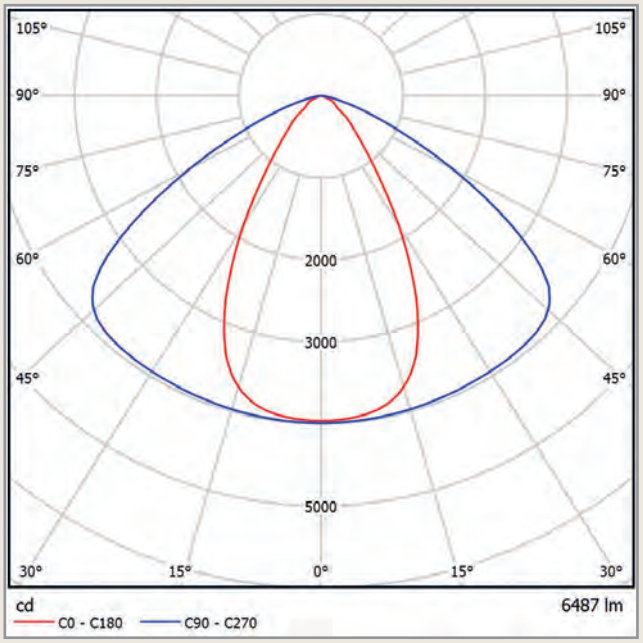

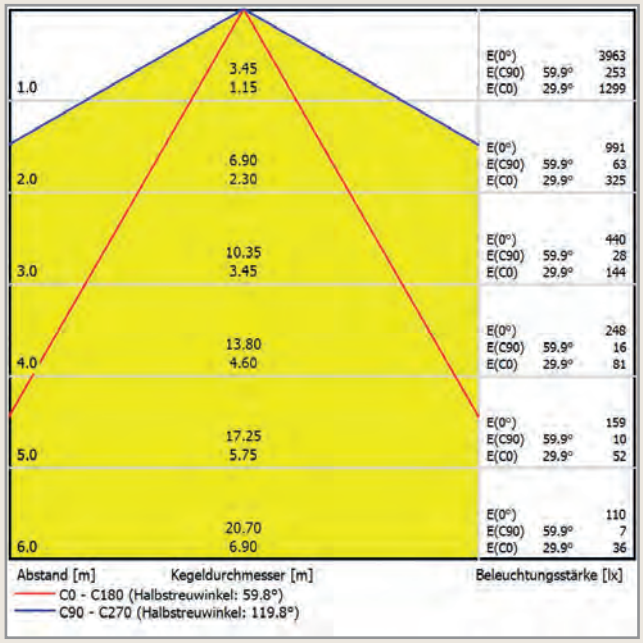

VARIANTE 2-FLAMMIG:





Die LED-Drahtseilleuchte ALFLED ist ebenfalls als 2-flammige Variante mit 104 Watt Leistung erhältlich. Auch diese Variante kann um 90° versetzt bestellt werden.

ABMESSUNGEN:

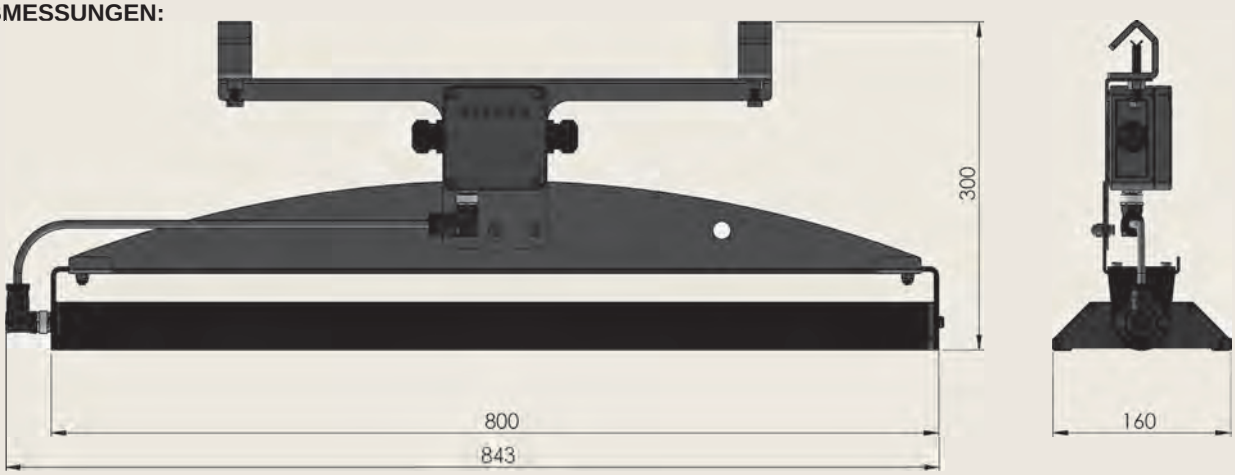

– weitere Ausführungen auf Anfrage / Änderungen und Irrtum vorbehalten –

Mobile Leuchten
Bau-/Montageleuchten
Zeltleuchten / Kettenleuchten


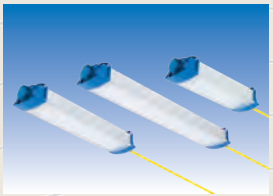

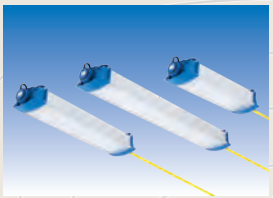








ELSPRO LED-Flächenleuchte Typ QV LED 25



AUSFÜHRUNGEN:

Spannung	Leistung	Lichtstrom LED-Panel	Schutzart	Zuleitung mit Stecker	Ausgänge Steckdosen	Gewicht ohne Leitung	Bestell-Nummer
230 V / 50 HZ	29 W	3.100 lm	IP 55	5 m 10 m	- ohne -	1,2 kg	**QVL2325/5** **QVL2325/10**
			IP 54	5 m 10 m	2 Schutzkontakt	1,5 kg	**QVL2325/5/02** **QVL2325/10/02**

BESONDERHEITEN:

- Maße in mm: BxHxT=215/250/155 → geringer Platzbedarf, flache und kompakte Bauform
- geringes Gewicht → leichte und mühelose Handhabung in der Praxis
- LED-Panel mit hocheffizienten SMD-LEDs → hohe Lichtausbeute bei geringem Energieverbrauch, KOSTENERSPARNIS
- Gehäuse aus schlagfestem Polycarbonat, Kantenschutz aus weichem, thermoplastischen Elastomer → für den ortsveränderlichen Einsatz auf Bau- und Montagestellen bestens geeignet
- mit robustem Schalter an der Leuchte → Ein- und Ausschalten direkt am Arbeitsplatz möglich
- geringe Wärmeentwicklung → keine Verbrennungen bei einer Berührung SICHERHEIT

– andere Leitungslängen und weitere Ausführungen auf Anfrage / Änderungen und Irrtum vorbehalten –

ELSPRO Elektrotechnik GmbH & Co. KG
Kleinhülsen 47 · 40721 Hilden · Deutschland
+49 (0) 2103 / 9710-10 / -80
verkauf@elspro.de
www.elspro.de
shop.elspro.de



Stativ Typ TV7731

ZUBEHÖR: Bestell-Nr.

- Stativ Typ DELTA 4 mit Ø 30 mm DIN-Zapfen **TV7731**
  - Aluminium schwarz
  - im zusammengelegten Zustand beträgt die Höhe 105 cm
  - Maximale Höhe im aufgestellten Zustand: 360 cm
  - Minimale Höhe im aufgestellten Zustand: 125 cm
  - Durchmesser der maximalen Standfläche: 110 cm
  - max. Traglast: ca. 13 kg
  - Stativgewicht beträgt ca. 2,5 kg
  - komplett vormontiert

- Leuchtenhalter + U-Stativadapter **QVL2210**
- Leuchtenhalter + DIN-Zapfen Adapter **QVL2220**

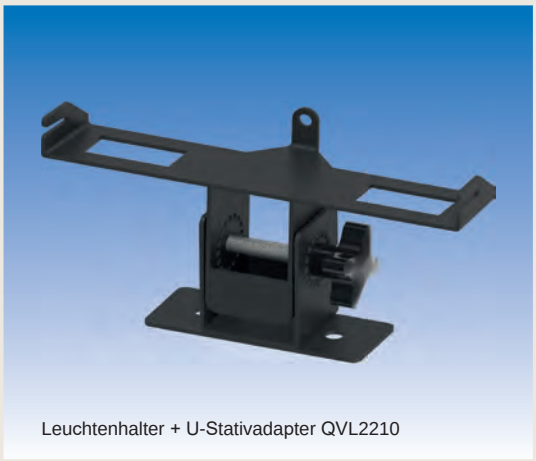

Leuchtenhalter + U-Stativadapter QVL2210



Leuchtenhalter + DIN-Zapfen Adapter QVL2220

– weitere Stative und Traversen ab S. 13.1 / Änderungen und Irrtum vorbehalten –

ELSPRO LED-Flächenleuchte Typ QV LED 30



AUSFÜHRUNGEN:

Spannung	Leistung	Lichtstrom LED-Panel	Schutzart	Zuleitung mit Stecker	Ausgänge Steckdosen	Gewicht ohne Leitung	Bestell-Nummer
24 V AC / 50 HZ	29 W	4.200 lm	IP66	5 m 10 m	- ohne -	1,69 kg	**QVL2430/5** **QVL2430/10**
			IP44	5 m 10 m	1 CEE 24V 16A, 2 pol.	1,79 kg	**QVL2430/5/1** **QVL2430/10/1**
42 V AC / 50 HZ			IP66	5 m 10 m	- ohne -	1,69 kg	**QVL4230/5** **QVL4230/10**
			IP44	5 m 10 m	1 CEE 42V 16A, 2 pol.	1,79 kg	**QVL4230/5/1** **QVL4230/10/1**
230 V / 50 HZ	36 W	5.000 lm	IP66	5 m 10 m	- ohne -	1,92 kg	**QVL2330/5** **QVL2330/10**
			IP54	5 m 10 m	3 Schutzkontakt	2,10 kg	**QVL2330/5/03** **QVL2330/10/03**

BESONDERHEITEN:

- mit Steckdosen wie Abbildung IP44/IP54; ohne Steckdosen IP66 → Sicherheit auch beim Einsatz in Nassbereichen
- Maße in mm: BxHxT = 305/320/115 → geringer Platzbedarf, flache und kompakte Bauform
- geringes Gewicht → leichte und mühelose Handhabung in der Praxis
- LED-Panel mit hocheffizienten SMD-LEDs → hohe Lichtausbeute, bei geringem Energieverbrauch, KOSTENERSPARNIS
- Gehäuse aus schlagfestem Polycarbonat, umhüllt mit weichem Gummi → für den ortsveränderlichen Einsatz auf Bau- und Montagestellen bestens geeignet
- Griff aus schlagfestem ABS mit 6 Raststellungen zum Aufstellen → einfach zu transportieren, vielseitig und in allen Lagen aufzustellen
- mit robustem Schalter an der Leuchte → Ein- und Ausschalten direkt am Arbeitsplatz möglich
- geringe Wärmeentwicklung → keine Verbrennungen bei einer Berührung SICHERHEIT

– andere Leitungslängen und weitere Ausführungen auf Anfrage / Änderungen und Irrtum vorbehalten –

ELSPRO Elektrotechnik GmbH & Co. KG
Kleinhülsen 47 · 40721 Hilden · Deutschland
+49 (0) 21 03 / 97 10 - 10 / - 80
verkauf@elspro.de
www.elspro.de
shop.elspro.de


Stativ BETA 3


Basishalter TV001

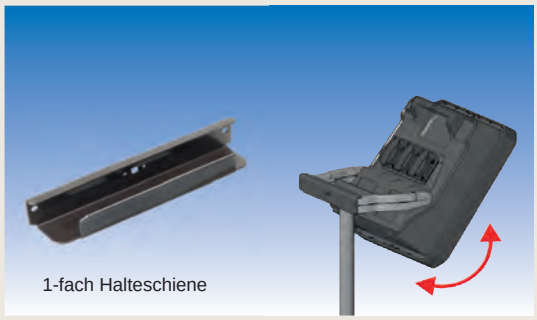
1-fach Halteschiene


2-fach Halteschiene

ZUBEHÖR:	Bestell-Nr.
- Stativ Typ BETA 3 mit Ø 30 mm DIN-Zapfen • Aluminium schwarz • im zusammengelegten Zustand beträgt die Höhe 114 cm • Maximale Höhe im aufgestellten Zustand: 252 cm • Minimale Höhe im aufgestellten Zustand: 96 cm • Durchmesser der maximalen Standfläche: 114 cm • max. Traglast: ca. 30 kg • Stativgewicht beträgt ca. 6,5 kg • komplett vormontiert	**TV7521SA**
- Basishalter zur Befestigung der Halteschiene auf einem 30mm DIN-Zapfen	**TV001**
- 1-fach Halteschiene	**QVL029**
- 2-fach Halteschiene	**QVL030**
- Magnethalterung für 1 Stück QV LED 30 - (2 große Magnete mit Halteschiene)	**QVL029M2**

– weitere Stative und Traversen ab S. 13.1 / Änderungen und Irrtum vorbehalten –

ELSPRO LED-Flächenleuchte Typ QV LED 40



AUSFÜHRUNGEN:

Spannung	Leistung	Schutzart	Zuleitung mit Stecker	Ausgänge Steckdosen	Gewicht ohne Leitung	Bestell-Nummer
24 V AC / 50 HZ	44 W	IP54	5 m 10 m	- ohne -	2,28 kg	**QVL2440/5** **QVL2440/10**
		IP44	5 m 10 m	1 CEE 24V 16A, 2 pol.	2,40 kg	**QVL2440/5/1** **QVL2440/10/1**
42 V AC / 50 HZ		IP54	5 m 10 m	- ohne -	2,28 kg	**QVL4240/5** **QVL4240/10**
		IP44	5 m 10 m	1 CEE 42V 16A, 2 pol.	2,40 kg	**QVL4240/5/1** **QVL4240/10/1**
230 V / 50 HZ		IP54	5 m 10 m	- ohne -	2,45 kg	**QVL2340/5** **QVL2340/10**
		IP54	5 m 10 m	3 Schutzkontakt	2,54 kg	**QVL2340/5/03** **QVL2340/10/03**

BESONDERHEITEN:

- Maße in mm: BxHxT=280/360/130 → geringer Platzbedarf, flache und kompakte Bauform
- geringes Gewicht → leichte und mühelose Handhabung in der Praxis
- LED-Panel mit hocheffizienten SMD-LEDs → LED-Panel mit 6.450 lm, hohe Lichtausbeute bei geringem Energieverbrauch, KOSTENERSPARNIS
- Gehäuse aus schlagfestem Polycarbonat, Kantenschutz aus weichem, thermoplastischen Elastomer → für den ortsveränderlichen Einsatz auf Bau- und Montagestellen bestens geeignet
- Griff aus schlagfestem ABS mit 6 Raststellungen zum Aufstellen → einfach zu transportieren, vielseitig und in allen Lagen aufzustellen
- mit robustem Schalter an der Leuchte → Ein- und Ausschalten direkt am Arbeitsplatz möglich
- geringe Wärmeentwicklung → keine Verbrennungen bei einer Berührung SICHERHEIT

Ausführung mit Akku siehe S. 22.01

– andere Leitungslängen und weitere Ausführungen auf Anfrage / Änderungen und Irrtum vorbehalten –

ELSPRO Elektrotechnik GmbH & Co. KG
Kleinhülsen 47 · 40721 Hilden · Deutschland
+49 (0) 2103 / 9710-10 / -80
verkauf@elspro.de
www.elspro.de
shop.elspro.de



Stativ Typ BETA 3



Basishalter TV001

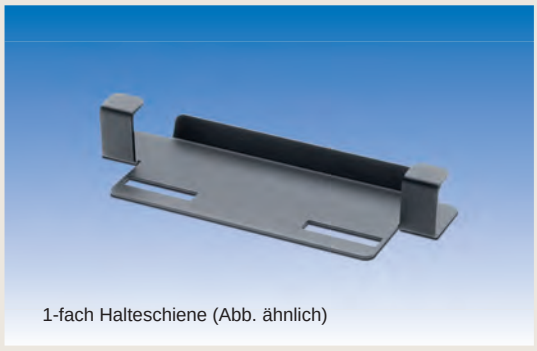

1-fach Halteschiene (Abb. ähnlich)

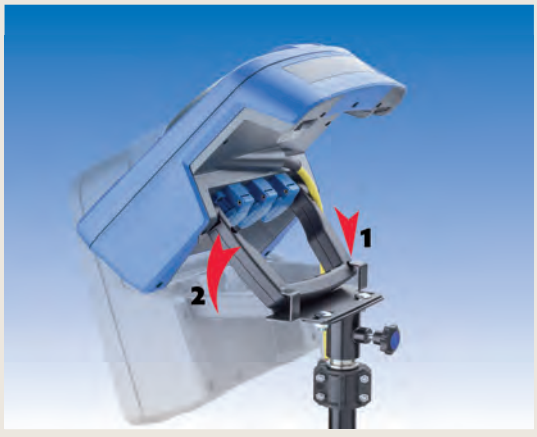

ZUBEHÖR:	Bestell-Nr.
- Stativ Typ BETA 3 mit Ø 30 mm DIN-Zapfen • Aluminium schwarz • im zusammengelegten Zustand beträgt die Höhe 114 cm • Maximale Höhe im aufgestellten Zustand: 252 cm • Minimale Höhe im aufgestellten Zustand: 96 cm • Durchmesser der maximalen Standfläche: 114 cm • max. Traglast: ca. 30 kg • Stativgewicht beträgt ca. 6,5 kg • komplett vormontiert	**TV7521SA**
- Basishalter zur Befestigung der Halteschiene auf einem 30mm DIN-Zapfen	**TV001**
- 1-fach Halteschiene	**QVL001**
- Magnethalterung für 1 Stück QV LED 40 (2 große Magnete mit Halteschiene)	**QVL01M2**

ERSATZTEILE:	Bestell-Nr.
- Frontteil anthrazit/blau	**QVL003**
- Abdeckscheibe	**QVL004**
- Gehäuse-Rückteil mit 3 Schutzkontakt Steckdosen und Schalter	**QVL005**
- Gehäuse-Rückteil ohne Steckdosen mit Schalter	**QVL006**
- Griff	**QVL007**
- LED-Panel	**QVL008**
- LED-Konverter 230 V	**QVL009**
- LED-Konverter 24 V AC	**QVL010**
- LED-Konverter 42 V AC	**QVL011**

– weitere Stative und Traversen ab S. 13.1 / Änderungen und Irrtum vorbehalten –

ELSPRO LED-Flächenleuchte Typ QV LED 100



AUSFÜHRUNGEN:

Spannung	Leistung	Leuchtmittel	Lichtstrom	Farbe	Maße in cm	Gewicht	Bestell-Nr.
100-240 V AC 50/60 Hz	100 W	High-Power-COB LED	10.000 - 2.000 lm	blau-schwarz	H = 27,7 B = 24,4 T = 8,5	4,3 kg	**QVL100/5**

BESONDERHEITEN:

- robustes pulverbeschichtetes Aluminium-Druckgussgehäuse mit gummiertem Kanten- und Linsenschutz
- geringer Platzbedarf durch kompakte Bauform
- leicht zu transportieren durch gummierten Tragegriff
- 5-stufige Dimmfunktion (10.000 / 8.000 / 6.000 / 4.000 / 2.000 lm)
- Anzeige für Lichtleistung (10.000 - 2.000 lm) auf der Leuchtenrückseite
- um 180° stufenlos schwenkbarer Standfuß ermöglicht ein variables Ausrichten des Lichtstrahls (Abb. 1)
- 120° Abstrahlwinkel für eine gleichmäßige Flächenausleuchtung
- mit Helligkeitsspeicherfunktion
- in die Linse integrierter Fluoreszenzreflektor erleichtert das Auffinden der Leuchte im Dunklen (Abb. 2)
- integrierter USB-Anschluss (Ausgang 5V 1A) zum Aufladen von Mobilgeräten (Abb. 3)
- Schutzart IP 67 – staub- und wasserdicht
- Stoßfestigkeit IK 07 – schlagfest und widerstandsfähig gegen mechanische Beanspruchung
- Standfuß vorbereitet zur Montage des ELSPRO Basishalters mit DIN-Zapfenaufnahme Ø 30 mm (Bestell-Nr. TV001/4) zur Stativmontage der Leuchte
- Zuleitung mit Stecker: 5 m INDUSTRIEFLEX 05 3G1,0 mm² - Kupferklasse 6: feinstdrähtig und dadurch hochflexibel

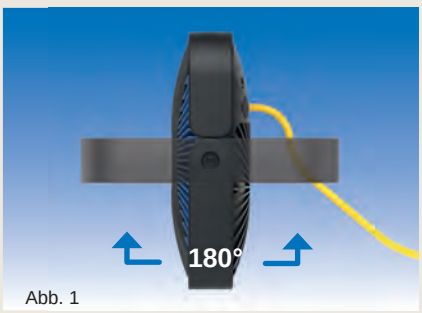

Abb. 1


Abb. 2


Abb. 3

Ausführung mit Akku siehe ab S. 22.02.1

– Änderungen und Irrtum vorbehalten –

ELSPRO Elektrotechnik GmbH & Co. KG
Kleinhülsen 47 · 40721 Hilden · Deutschland
+49 (0) 21 03 / 97 10 - 10 / - 80
verkauf@elspro.de
www.elspro.de
shop.elspro.de



Stativ Typ DELTA 9

ZUBEHÖR: Bestell-Nr.

- Stativ Typ DELTA 9 mit Ø 30 mm DIN-Zapfen **TV7727SA**
  - Aluminium schwarz
  - im zusammengelegten Zustand beträgt die Höhe 102 cm
  - Shock-Absorbed / luftgedämpfte Absenkung
  - Maximale Höhe im aufgestellten Zustand: 270 cm
  - Minimale Höhe im aufgestellten Zustand: 102 cm
  - Durchmesser der maximalen Standfläche: 110 cm
  - max. Traglast bei max./min. ausgezogenem Stativ 13/17 kg
  - Stativgewicht beträgt 3,3 kg
  - komplett vormontiert



QV LED 100 auf Stativ Typ DELTA

- Basishalter TV001 inklusive DIN-Zapfenaufnahme Ø 30 mm mit Befestigungsmaterial für QV LED 100 **TV001/4**



Magnethalterung QVL.2MAG

- Magnethalterung (Halteschiene aus Edelstahl zur Klemmbefestigung mit 2 Stk. Haftmagneten) für QV LED 100 **QVL.2MAG**

– weitere Stative und Traversen ab S. 13.1 / Änderungen und Irrtum vorbehalten –

ELSPRO LED-Zeltleuchten Baureihe SLZ
Ø 70 mm Polycarbonat



AUSFÜHRUNGEN IN | | | | | | **IP44** | **IP44** | **IP54:**

Leucht-mittel	Leistung	Lichtstrom LED-Panel	Länge in mm	Gewicht in kg	Zuleitung mit Stecker	Bestell-Nr. 24 V AC	Bestell-Nr. 42 V AC	Bestell-Nr. 230 V AC
LED-Panel	23 W	3.000 lm	750	2,55	5 m	**SLZ2423/5/01**	**SLZ4223/5/01**	**SLZ2323/5/01**
				3,30	10 m	**SLZ2423/10/01**	**SLZ4223/10/01**	**SLZ2323/10/01**
LED-Panel	46 W	6.000 lm	1.310	3,55	5 m	**SLZ2446/5/01**	**SLZ4246/5/01**	**SLZ2346/5/01**
				4,30	10 m	**SLZ2446/10/01**	**SLZ4246/10/01**	**SLZ2346/10/01**

AUSFÜHRUNGEN IN IP67:

Leuchtmittel	Leistung	Lichtstrom LED-Panel	Länge in mm	Gewicht in kg	Zuleitung mit Stecker	Bestell-Nr. 230 V AC
LED-Panel	23 W	3.000 lm	750	2,55	5 m	**SLZ2323/5/01DWD**
				3,30	10 m	**SLZ2323/10/01DWD**
LED-Panel	46 W	6.000 lm	1.310	3,55	5 m	**SLZ2346/5/01DWD**
				4,30	10 m	**SLZ2346/10/01DWD**



– weitere Ausführungen auf Anfrage / Änderungen und Irrtum vorbehalten –

ELSPRO Elektrotechnik GmbH & Co. KG
Kleinhülsen 47 · 40721 Hilden · Deutschland
+49 (0) 21 03 / 97 10 - 10 / - 80
verkauf@elspro.de
www.elspro.de
shop.elspro.de

ELSPRO LED-Zeltleuchten Baureihe SLZ
Ø 70 mm Polycarbonat

BESONDERHEITEN:

• Schutzrohr aus Polycarbonat mit zwei Gummimanschetten	→ schlagfest und aufprallgeschützt
• Endkappen aus Kunststoff mit integrierter Steckdose bzw. integriertem Zuleitungsstecksystem	→ einfacher modularer Aufbau
• hohe Anzahl an Leuchten in Reihenschaltung möglich	→ optimale LÖSUNGEN, je nach Einsatzort und Lichtbedarf
• geringe Wärmeentwicklung	→ keine Verbrennungen bei einer Berührung SICHERHEIT
• 230 V: IP54 - spritzwassergeschützt bzw. IP67 - wasserdicht	→ auch im Außenbereich einsetzbar
• volle Beleuchtungsstärke beim Einschalten auch bei niedrigen Temperaturen	→ sofort einsatzbereit


Halteschellen

ZUBEHÖR: Bestell-Nr.

- 2 Stück Kunststoff-Halteschellen zur Wand- oder Deckenmontage **SLZ001**
- 2 Stück Halteschellen aus Kunststoff mit Magnet **SLZ002**
- 2 Stück Halteschellen aus Metall mit Magnet **SLZ003**


Gurtband-Aufhängung

Expandergummi-Aufhängung

- 2 Stück Halteschellen aus Metall mit Gurtband-Aufhängung **SLZ004**
- 2 Stück Halteschellen aus Metall mit Expandergummi-Aufhängung **SLZ005**

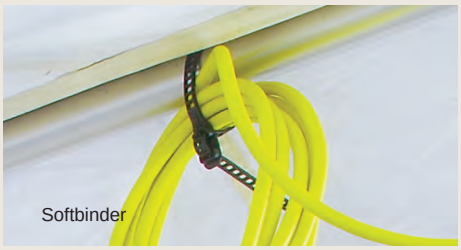
Softbinder

- Softbinder 340,0 x 11,0 mm (wiederzuöffnendes Kabelbündelsystem zur Befestigung der überschüssigen Leitung) **SOFTBINDER340**

– weitere Ausführungen auf Anfrage / Änderungen und Irrtum vorbehalten –

03.20

ELSPRO LED-Zeltleuchten Baureihe SLZN mit Notlichtfunktion



AUSFÜHRUNGEN:

Leucht-mittel	Leistung	Lichtstrom LED-Panel	Schutzart	Zuleitung mit Stecker	Ausgänge Steckdosen	Länge	Gewicht	Bestell-Nr. 230 V AC
LED-Panel	33 W	3.450 lm	IP 65	5 m	- ohne -	965 mm	3,1 kg	**SLZN2333/5**
				10 m			4,1 kg	**SLZN2333/10**
			IP 54	5 m	1 Schutzkontakt	1.030 mm	3,3 kg	**SLZN2333/5/01**
				10 m			4,3 kg	**SLZN2333/10/01**



– weitere Ausführungen auf Anfrage / Änderungen und Irrtum vorbehalten –

ELSPRO Elektrotechnik GmbH & Co. KG
Kleinhülsen 47 · 40721 Hilden · Deutschland
+49 (0) 2103 / 9710 - 10 / - 80
verkauf@elspro.de
www.elspro.de
shop.elspro.de

ELSPRO LED-Zeltleuchten Baureihe SLZN mit Notlichtfunktion

BESONDERHEITEN:

• Schutzrohr aus Polycarbonat mit zwei Gummimanschetten	→ schlagfest und aufprallgeschützt
• Endkappen aus Kunststoff mit integrierter Steckdose bzw. integriertem Zuleitungsstecksystem	→ einfacher modularer Aufbau
• hohe Anzahl an Leuchten in Reihenschaltung möglich	→ optimale LÖSUNGEN, je nach Einsatzort und Lichtbedarf
• geringe Wärmeentwicklung	→ keine Verbrennungen bei einer Berührung SICHERHEIT
• IP 54 - staub- und spritzwassergeschützt bzw. IP 65 - staubdicht und strahlwassergeschützt	→ auch im Außenbereich einsetzbar
• volle Beleuchtungsstärke beim Einschalten auch bei niedrigen Temperaturen	→ sofort einsatzbereit
• Notlichtfunktion	→ Zusatzbeleuchtung bei Netzausfall maximal 120 Minuten


Halteschellen

ZUBEHÖR: Bestell-Nr.

- 2 Stück Kunststoff-Halteschellen zur Wand- oder Deckenmontage **SLZ001**
- 2 Stück Halteschellen aus Kunststoff mit Magnet **SLZ002**
- 2 Stück Halteschellen aus Metall mit Magnet **SLZ003**



Expandergummi-Aufhängung

- 2 Stück Halteschellen aus Metall mit Gurtband-Aufhängung **SLZ004**
- 2 Stück Halteschellen aus Metall mit Expandergummi-Aufhängung **SLZ005**

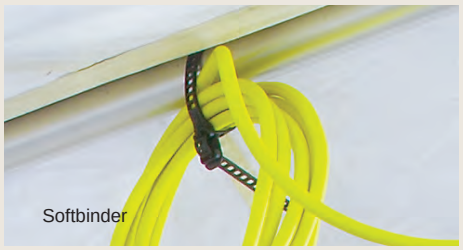
Softbinder

- Softbinder 340,0 x 11,0 mm (wiederzuöffnendes Kabelbündelsystem zur Befestigung der überschüssigen Leitung) **SOFTBINDER340**

– weitere Ausführungen auf Anfrage / Änderungen und Irrtum vorbehalten –

ELSPRO Kuppelleuchte NX PERFEKT



Kettenanwendung NXA/NXNA

solo NX

AUSFÜHRUNGEN:

Leistung	Lichtstrom	Schutzart	Eingang Leitung mit Stecker	Ausgang Leitung mit Kupplung	Bestell-Nr. 24 V AC	Bestell-Nr. 42 V AC	Bestell-Nr. 230 V AC
12 W	1.300 lm	IP65	-	-	**NX2412/-**	**NX4212/-**	**NX2312/-**
			5 m	-	**NX2412/5**	**NX4212/5**	**NX2312/5**
			5 m	0,5 m	**NXA2412/5**	**NXA4212/5**	**NXA2312/5**
8 W (mit Notlicht-funktion)	1.100 lm	IP65	-	-	**NXN2408/-**	**NXN4208/-**	**NXN2308/-**
			5 m	-	**NXN2408/5**	**NXN4208/5**	**NXN2308/5**
			5 m	0,5 m	**NXNA2408/5**	**NXNA4208/5**	**NXNA2308/5**

- 110 V DC auf Anfrage -

BESONDERHEITEN:

- Reihenschaltung der Leuchten in vielen Varianten z.B. mit Steckvorrichtungen oder festen Anschlüssen zwischen den einzelnen Leuchten, Abstände und Anzahl nach Bedarf → optimale LÖSUNGEN, je nach Einsatzort und Lichtbedarf, werden geplant und gefertigt
- Anschluss von Leitungsquerschnitten bis max. 14 mm Leitungsdurchmesser sind möglich → unzulässige Spannungsverluste werden vermieden. Lange Lichterketten mit einer Einspeisung SPAREN Lohnkosten und Material
- High-Power-LEDs mit Abstrahlwinkel von 120° → homogenes Lichtbild
- Lichtfarbe 6.500 K → tageslichtähnlich
- Gehäuse aus Polycarbonat → sturz- und schlagfest
- rostfreier, stabiler Aufhängebügel
- satinierte Makrolonglocke → stoß- und schlagfest, mit praktischem Gewindeverschluss
- NXN mit Notausfallsystem → 60 Minuten Akkubetrieb bei Stromausfall, mittels Magnet ausschaltbar (Lieferumfang inklusive Magnet)



– weitere Ausführungen auf Anfrage / Änderungen und Irrtum vorbehalten –

ELSPRO Elektrotechnik GmbH & Co. KG
Kleinhülsen 47 · 40721 Hilden · Deutschland
+49 (0) 21 03 / 97 10 - 10 / - 80
verkauf@elspro.de
www.elspro.de
shop.elspro.de



Kettenanwendung CXLA

solo CXL

AUSFÜHRUNGEN:



LED-Modul

Leistung	Lichtstrom	Eingang Leitung mit Stecker	Ausgang Leitung mit Kupplung	Bestell-Nr. 24 V AC	Bestell-Nr. 42 V AC	Bestell-Nr. 230 V AC
20 W	3.240 lm	5 m	-	**CXL2420/5**	**CXL4220/5**	**CXL2320/5**
		5 m	0,5 m	**CXLA2420/5**	**CXLA4220/5**	**CXLA2320/5**

BESONDERHEITEN:

- Lichtfarbe 4.000 K
  → neutralweiß, ermöglicht ausgewogene und neutrale Beleuchtung und ist für die allermeisten Zwecke im industriellen Bereich die ideale Wahl
  → hohe Lichtausbeute, gewährleistet eine sehr hohe Effizienz der Leuchte
- Leuchte in IP 65, strahlwassergeschützt und staubdicht
  → SICHERE und dauerhafte Beleuchtung, auch in extremen Nass- und Staubbereichen, senkt die Gefahren am Arbeitsplatz.
- Reihenschaltung der Leuchten in vielen Varianten z.B. mit Steckvorrichtungen oder festen Anschlüssen zwischen den einzelnen Leuchten, Abstände und Anzahl nach Bedarf
  → optimale LÖSUNGEN, je nach Einsatzort und Lichtbedarf, werden geplant und gefertigt
- Anschluss von Leitungsquerschnitten bis max. 14 mm Leitungsdurchmesser sind möglich
  → unzulässige Spannungsverluste werden vermieden. Lange Lichterketten mit einer Einspeisung SPAREN Lohnkosten und Material

– weitere Ausführungen auf Anfrage / Änderungen und Irrtum vorbehalten –

ELSPRO Elektrotechnik GmbH & Co. KG
Kleinhülsen 47 · 40721 Hilden · Deutschland
+49 (0) 21 03 / 97 10 - 10 / - 80
verkauf@elspro.de
www.elspro.de
shop.elspro.de

ELSPRO LED-Kuppelleuchte CXL PERFEKT

MERKMALE UND BESONDERHEITEN

rostfreier, stabiler Aufhängebügel

sturz- und schlagfestes Polycarbonat-gehäuse, öl-, säure-, laugenbeständig, selbstverlöschend



Maße:
Durchmesser max. 248 mm
Gesamthöhe inkl. Bügel 299 mm



LED-Treiber



großer Neoprenring, eingepresst in eine Führungsrille, dichtet strahlwasserdicht ab



Trägerplatte



LED-Platine, 20 W, 3.240 lm

stoß- und schlagfeste, satinierte Makrolonhaube



Verschlussring aus Polycarbonat mit 3 Edelstahlschrauben, unverlierbar

ERSATZTEILE:	Bestell-Nr.
Makrolonhaube satiniert	**CX009**
Verschlussring komplett	**CX001**
Neoprenring	**CX002**

ZUBEHÖR:	Bestell-Nr.
Magnethalter mit hoher Haftkraft und Karabinerhaken	**KX/MAG**

– weitere Ausführungen auf Anfrage / Änderungen und Irrtum vorbehalten –

ELSPRO Vollgummi-LED-Arbeitsplatzleuchte
Typ HAL LED 20

EINSATZBEREICHE:

- Bau- und Montagestellen
- Industrie, Handwerk und Gewerbe

- in der Ausführung Schutzklasse 3 besonders geeignet für den Einsatz in engen, leitfähigen Bereichen mit begrenzter Bewegungsfreiheit (Kessel, Filteranlagen, Rohrleitungen, Behälter, Schächte, Fahrzeuge usw.)



AUSFÜHRUNGEN:

Leistung	Zuleitung	Zubehör	Bestell-Nummer		
			24 V AC	42 V AC	230 V AC
20 W	5 m	-	**AL2420/5**	**AL4220/5**	**AL2320/5**
	10 m	-	**AL2420/10**	**AL4220/10**	**AL2320/10**
	20 m	-	**AL2420/20**	**AL4220/20**	**AL2320/20**
20 W	5 m	Magnet	**ML2420/5**	**ML4220/5**	**ML2320/5**
	10 m	Magnet	**ML2420/10**	**ML4220/10**	**ML2320/10**
	20 m	Magnet	**ML2420/20**	**ML4220/20**	**ML2320/20**

– Anschlussleitung in INDUSTRIEFLEX® 07 HT –

BESONDERHEITEN:

- LED-Panel mit hocheffizienten SMD-LEDs → LED-Panel mit 3.240 lm, hohe Lichtausbeute bei geringem Energieverbrauch
- Lichtfarbe 4.000 K → neutralweiß, ermöglicht ausgewogene und neutrale Beleuchtung und ist für die allermeisten Zwecke im industriellen Bereich die ideale Wahl
  → hohe Lichtausbeute, gewährleistet eine sehr hohe Effizienz der Leuchte
- robustes Vollgummi-Gehäuse mit satinierter, stoß- und schlagfester Makrolonglocke → stoß- und schlagfest, lange Lebensdauer, auch bei rauer Beanspruchung
  KOSTENERSPARNIS!
- Nylon-Spannring mit Aufhängebügel → einfache und sichere Montage als Hängeleuchte
- mit einer Schelle auf der Bodenseite → Montage an einem Gerüstträger möglich
- IP 54 → spritzwassergeschützt

ERSATZTEILE:	Bestell-Nr.
satinierte Makrolonhaube (Oberteil)	**A02/S**

– andere Leitungslängen und weitere Ausführungen auf Anfrage / Änderungen und Irrtum vorbehalten –

ELSPRO Elektrotechnik GmbH & Co. KG
Kleinhülsen 47 · 40721 Hilden · Deutschland
+49 (0) 2103 / 9710-10 / -80
verkauf@elspro.de
www.elspro.de
shop.elspro.de

Großflächenleuchten / Spezialleuchten







ELSPRO®

reddot design award

ELSPRO PREMIUM

N8LED®

2.1



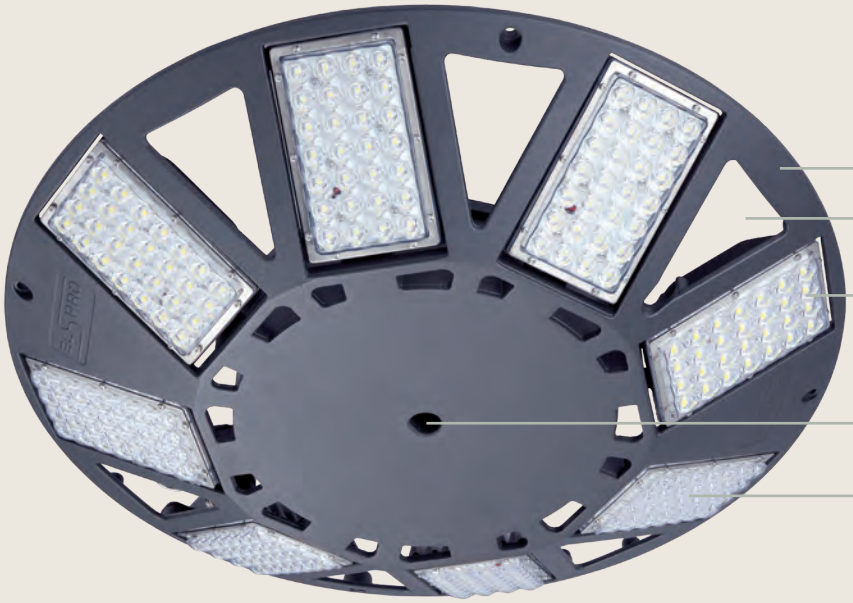

kunststoffpulverbeschichtetes Aluminium-Leuchtengehäuse

Griffmulden

Polycarbonat Linsenoptik

Aufnahme Stativ-Adapter für DIN-Zapfen

LED-Platine

Ø 640 mm



90 mm → geringe Windlast

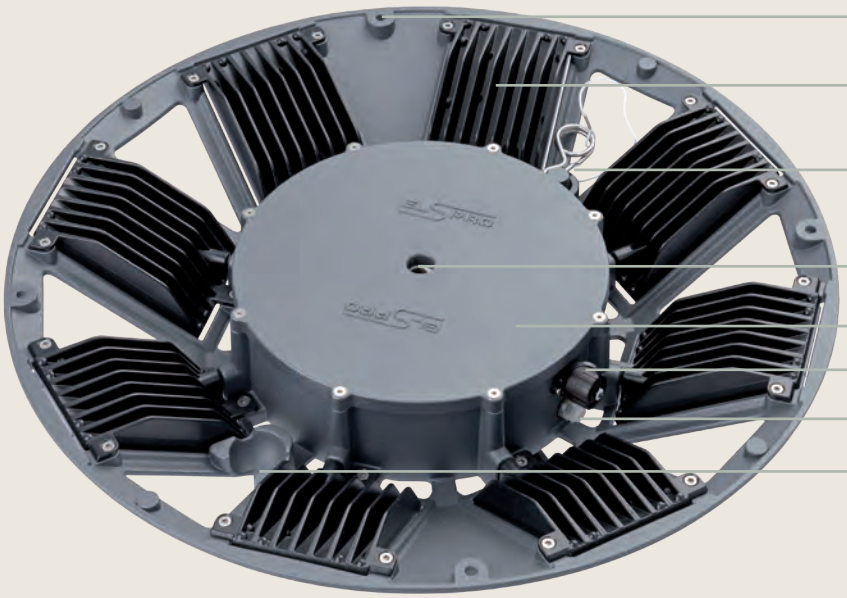

Aufnahme Kran-Ösen

Aluminium-Kühlkörper inklusive LED-Modul

Abstreifring Leuchtensicherung und Federstecker

Aufnahme Stativ-Adapter für DIN-Zapfen

Aluminium-Leuchtendeckel

Anbaustecker

Druckausgleichsventil

Mulde zur Aufnahme des Leitungsstoppers

- weitere Ausführungen auf Anfrage / Änderungen und Irrtum vorbehalten -

www.youtube.com/ELSPROTV

Strahlend schön...

konzipiert für die Ausleuchtung jeglicher Bau- und Montagestellen in Industrie und Handwerk, für Einsätze von Rettungs- und Hilfsdiensten, für Kontrolleinsätze, Armee und Events.

- hohe Verfügbarkeit durch einzeln über Treiber versorgte LED-Module
- modularer Aufbau, LED-Module und Treiber einzeln austauschbar
- unmittelbar nach dem Einschalten volle Leistung und großflächige gleichmäßige Ausleuchtung
- leichter und schneller Aufbau der Leuchteneinheit
- werkzeuglose Montage und Demontage durch unverlierbaren Sicherungs-Federstecker und Abstreifring
- mit intelligentem Temperaturmanagement

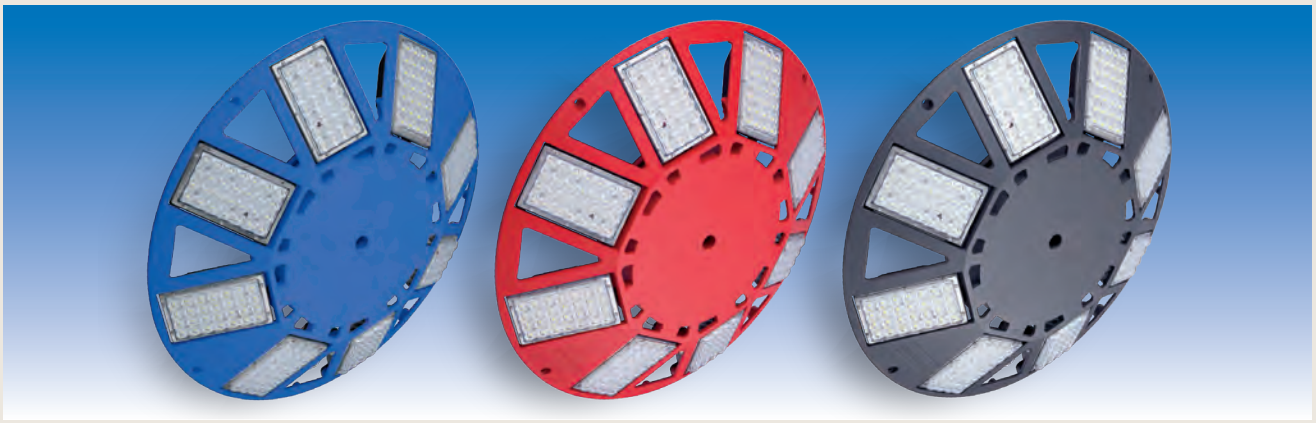

N8LED 2.1:

Spannung	BLAU RAL5002	ROT RAL3024	ANTHRAZIT DB703
42 V AC	**N8BL3001-42**	**N8RT3001-42**	**N8GR3001-42**
230 V AC	**N8BL3001**	**N8RT3001**	**N8GR3001**

Lieferumfang: 1 x N8LED 2.1, 1 x Stativ-Adapter für DIN-Zapfenmontage, 10 m Zuleitung mit Stecksystem und Stopper

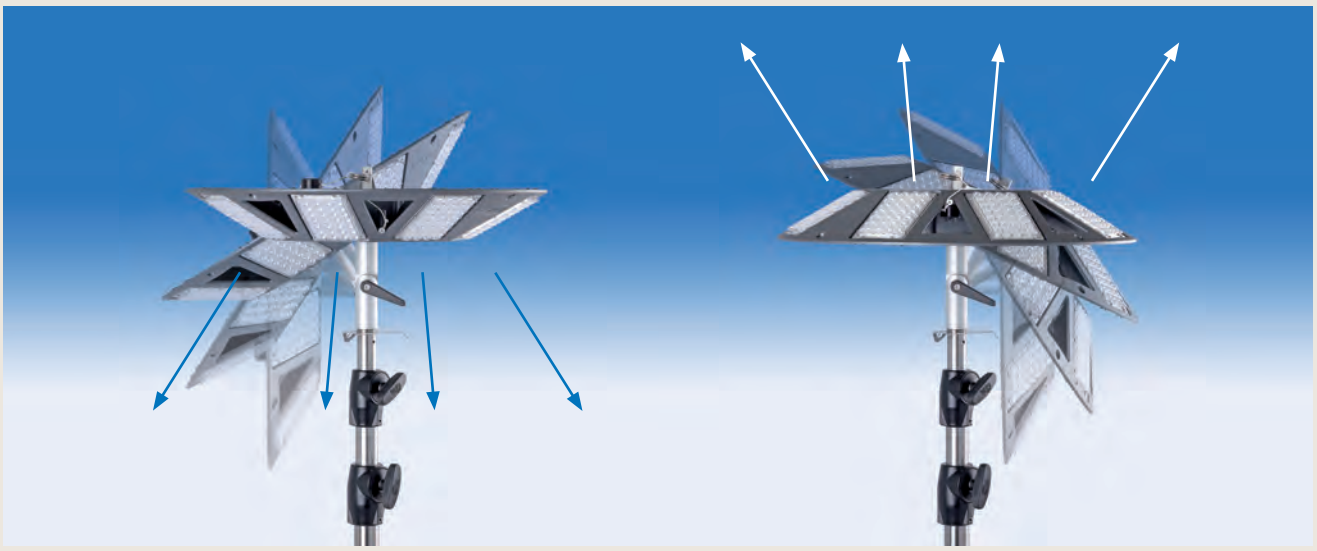

Der Stativ-Adapter kann von beiden Seiten in die Aufnahme eingeführt werden, so ist es möglich nach unten oder nach oben zu leuchten. Mit dem Kippgelenk lässt sich die N8LED in unterschiedliche Positionen von 0° bis 90° ausrichten.

- weitere Ausführungen auf Anfrage / Änderungen und Irrtum vorbehalten -

N8LED 2.1 DIMMBAR

- LED-Module über eine integrierte elektronische Pulsweitenmodulation dimmbar
- die Pulsweitenmodulation wird über eine getastete Phase (dim L) gesteuert
- jedes LED-Modul wird einzeln von der Elektronik geregelt



BEDIENELEMENT

- hochwertiger Industrietaster
- Gehäuse aus schlagfestem Kunststoff
- inklusive integriertem Spanngurt zur Befestigung am Stativ
- Kabelverschraubung mit Spiralknickschutz
- Schutzart IP66

Taster	Leuchtkraft
Taster kurz drücken	ON - N8LED leuchtet mit 100 %
Taster nochmals kurz drücken	OFF
Taster gedrückt halten	Dimmung in Stufen von 20 %
Taster in der gewünschten Helligkeit loslassen	N8LED leuchtet in der ausgewählten Stufe: 100% / 80% / 60% / 40% / 20%

N8LED 2.1 DIMMBAR:

Spannung	BLAU RAL5002	ROT RAL3024	ANTHRAZIT DB703
230 V AC	N8BLD3001	N8RTD3001	N8GRD3001

Lieferumfang: 1 x N8LED 2.1 dimmbar, 1 x Stativ-Adapter für DIN-Zapfenmontage,
14 m Zuleitung mit Stecksystem, Stopper und Drucktaster zum Ein-/Ausschalten und Dimmen

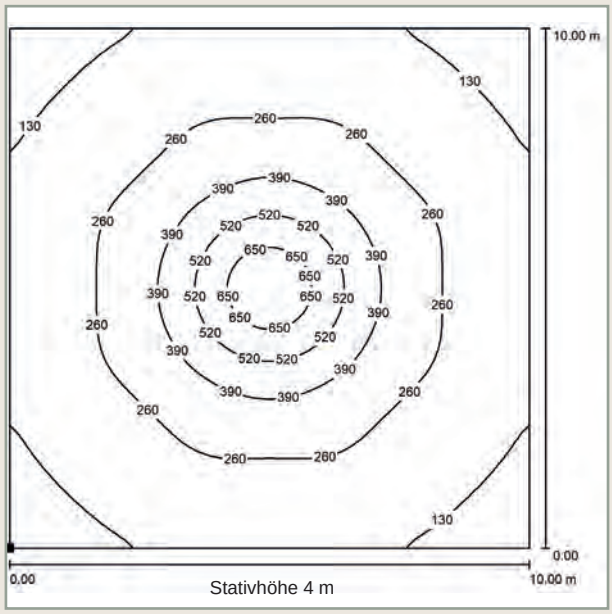

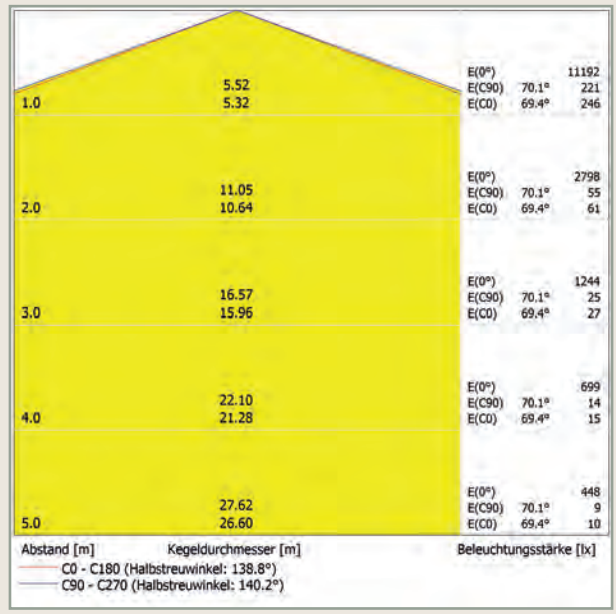

- weitere Ausführungen auf Anfrage / Änderungen und Irrtum vorbehalten -

www.n8led.com

Spannung	230 V AC +/- 10%
oder	42 V AC +/- 10%
Nennfrequenz	50 Hz
Leistungsaufnahme	360 Watt
Schutzart	IP 65
Schutzklasse	II
Kategorie nach DGUV Information 203-005	K2
Einsatztemperaturbereich	-25°C bis +40°C
Maße (Ø x H)	640 x 90 mm
Anzahl LEDs	8 x 27 LEDs
Gewicht	18,0 kg
Abstrahlwinkel	360 Grad
Gesamtlichtstrom	41.574 Lumen
Lichtfarbe Tageslicht	5.000 Kelvin
Deutsches Gebrauchsmuster	20 2012 009 175.1
Gemeinschafts-geschmacksmuster	001350060

Abbildung mit Edelstahl Feuerwehrstativ gemäß DIN 14682
Typ IFW 2.0: **Bestell-Nr. TV7845SA,**

oder in THW-Ausführung: **Bestell-Nr. TW7840SA**

– ausführliche Informationen,
weitere Stative und Abspannsets ab Seite 13.1 –

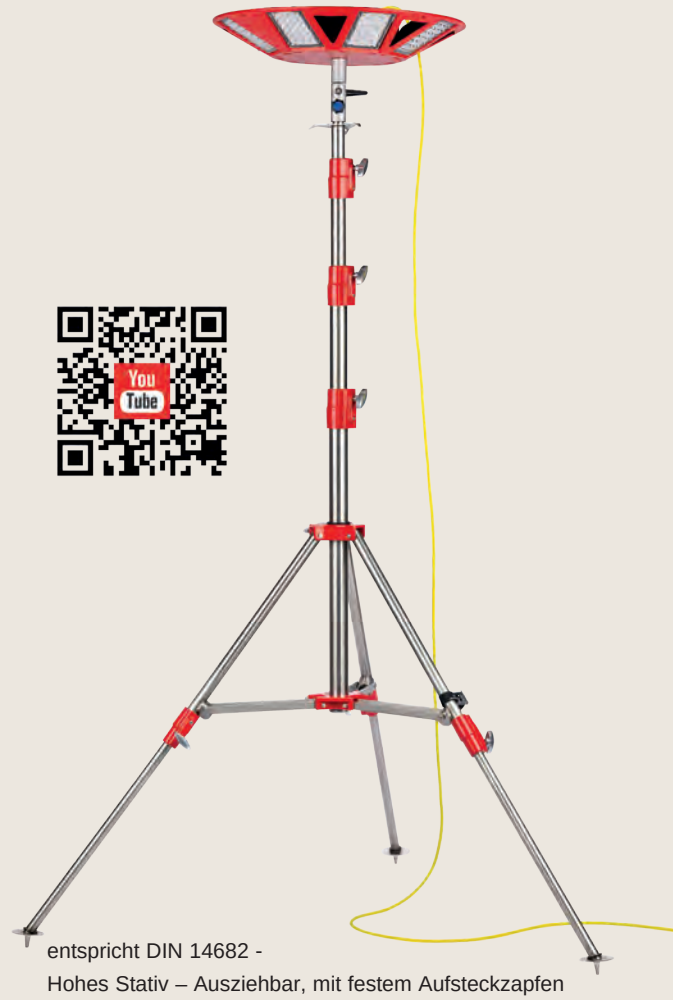

entspricht DIN 14682 -
Hohes Stativ – Ausziehbar, mit festem Aufsteckzapfen

Der Federstecker dient als zusätzliche Sicherung des Stativ-Adapters, damit die Spreizbacken nicht entriegelt werden können - zur Entriegelung der Spreizbacken den Ring darüber streifen





Leitung durch die Öffnung mit der Mulde führen - Winkelkupplung auf dem Anbaustecker befestigen - Zugentlastungskugel in Mulde legen - FERTIG

- weitere Ausführungen auf Anfrage / Änderungen und Irrtum vorbehalten -

Zubehör und Ersatzteile		Bestell-Nummer
	Tragetasche mit verstellbarem Tragegurt für Aufbewahrung und Transport von N8LED, Zuleitung, Zubehör und Bedienungsanleitung. Zuleitung und Bedienungsanleitung sind auf der Zwischendecke verstaut, die mit drei Klettverschlüssen fixiert wird. Darunter befindet sich das Fach für die N8LED. Unter der N8LED ist eine weitere Tasche für das Zubehör (Stativ-Adapter, Kette, etc.)	**828-501**
	Aluminiumrahmenkoffer für Aufbewahrung und Transport von N8LED, Zuleitung, Zubehör und Bedienungsanleitung. Ideal für starke Beanspruchung.	**828-502**
	LED-Modul bestehend aus: 1 Aluminiumträger, 1 LED-Platine, 1 Wärmeleitmatte, 1 PU-Dichtung, 1 Linsenabdeckung, 1 Montagematerial	**828-350N** (ohne Rahmen) **828-350N-R** (mit Alurahmen)
	Stativ-Adapter mit Kippgelenk und Spreizbacken zur Befestigung auf einem DIN-Zapfen	**828-400**
	Ketten-Set bestehend aus: 1 Stück Karabinerhaken VA 7x70 mm 6 Stück Karabinerhaken VA 6x60 mm 4 Stück Inbusschrauben VA M8x20 + Ringmuttern VA M8, selbstsichernd 4 Stück à 50 cm Rundstahlkette VA	**828-600**
	Abspann-Set bestehend aus je 3x: 7,5 m Polyamid-Abspannseil Ø 4 mm gemäß DIN EN ISO 1140, Farbe weiß 1 Karabinerhaken gemäß DIN 5299-C80 1 Ring, hochglanzverzinkt, A 40 x 5, gemäß DIN 5296 1 Seilkausche gemäß DIN 6899 2 Drahtseilklemmen, eiförmig 1 Einstellelement, verzinkt, zur Längenanpassung	**AS750X3** **TW-AS750X3** (mit BUND Kennzeichnung)
	Erdanker-Set bestehend aus 3 Stück Erdanker 400 mm lang, feuerverzinkt	**EA400** **TW-EA400** (mit BUND Kennzeichnung)

- weitere Ausführungen auf Anfrage / Änderungen und Irrtum vorbehalten -



- Lieferung inklusive Transporttasche -

AUSFÜHRUNGEN:

Leucht-mittel	Leistung	Lumen LED-Panel	Maße (H x Ø)	Gewicht	Zuleitung mit Stecker	Bestell-Nr. 24 V AC	Bestell-Nr. 42 V AC	Bestell-Nr. 230 V AC*
LED-Panel	200 W	28.100	590 x 270 mm	9,7 kg	5 m 10 m	- -	- -	LTL23200/5 LTL23200/10
	180 W	25.250	850 x 270 mm	13,1 kg	5 m 10 m	LTL24180/5 LTL24180/10	LTL42180/5 LTL42180/10	- -
	400 W	55.450		13,4 kg	5 m 10 m	- -	- -	LTL23400/5 LTL23400/10

* Smart Control auf Anfrage

BESONDERHEITEN:

- mobile Großflächenbeleuchtung → einfacher Transport
- schneller Auf- und Abbau, keine Vorwärm- und Abkühlzeit → sofort einsetzbar
- 3-Stufen-Schalter geschützt auf der Unterseite → I = einseitig (50%), 0 = AUS, II = rundum (100%)
- passive Kühlung (wartungsfrei) → Wärme wird über Aluminiumkörper im Inneren abgeführt
- Stoßschutz durch Silikon-Gummi-Kanten → schlag- und bruchfeste Bauweise
- Gehäuse aus satiniertem Polycarbonat (Ø 250 mm ohne Silikon-Kantenschutz) → geringe Windlast durch Zylinderform
- Bodenaufstellung / Stativmontage / hängend → Stativaufnahme für DIN-Zapfen (30 mm DIN 14640)
- IP 65 → staubdicht und strahlwassergeschützt
- vibrationsfest nach DIN EN 60598-1 → für rauen Betrieb geeignet
- Leitungen in INDUSTRIEFLEX® 07 HT → Besonderheiten siehe Seite 8.1
- Smart Control bei der 230 V Ausführung auf Anfrage → intelligente und einfache Fernsteuerung des LUMITOWERS LED II per mobiler App vom Smartphone oder Tablet

- andere Leitungslängen und weitere Ausführungen auf Anfrage / Änderungen und Irrtum vorbehalten -

ELSPRO Elektrotechnik GmbH & Co. KG
Kleinhülsen 47 · 40721 Hilden · Deutschland
+49 (0) 2103 / 9710-10 / -80
verkauf@elspro.de
www.elspro.de
shop.elspro.de

ELSPRO LUMITOWER LED II



ANWENDUNGEN:

Behörden und Organisationen mit Sicherheitsaufgaben

- Unfallaufnahme
- Tatortbeleuchtung
- Brandermittlung
- Katastropheneinsatz

Industrie / Handwerk

- Baustellenbeleuchtung
- Kraftwerksrevisionen
- Raumausleuchtung
- Gleisbettausleuchtung

Outdoorveranstaltungen

- Sportveranstaltungen
- Film/Theater



ZUBEHÖR:

Stative (ausführliche Informationen auf den Seiten 13.1 - 13.99)









	Typ THW (S. 13.1)	Typ IFW 2.0 (S. 13.2.1)	Typ BETA 3 (S. 13.3)	Gurtband inkl. Karabiner
Best.-Nr.	**TW7840SA**	**TV7845SA**	**TV7521SA**	**LTL005**
	H 480 cm	H 415 cm	H 252 cm	

– andere Leitungslängen und weitere Ausführungen auf Anfrage / Änderungen und Irrtum vorbehalten –

Handleuchten











AUSFÜHRUNGEN:

Spannung	Leistung	Zuleitung mit Stecker	Bestell-Nummer
24 V AC/DC	CREE XPG 3 W LED	5 m 10 m	FL0324AS/5 FL0324AS/10

- Leitungen in INDUSTRIEFLEX ® 07, feinstdrähtig, Kupferklasse 6 -

BESONDERHEITEN:

- gummiisolierter Handgriff → liegt griffig und sicher in der Hand
- Ein-/Aus-Wippenschalter mit Schutzkappe im Griffteil → direkt an der Leuchte ein- und ausschaltbar
- Leitungseinführung mit Kabelverschraubung und Knickschutzspirale → Aderbruch weitestgehend ausgeschlossen, weniger Reparaturen
- flexibler Metallschlauch, verchromt → ermöglicht Ausleuchten auch von schwer zugänglichen Stellen
- Leuchtenkopf aus Aluminium, 1-teilig → kein Verschleiß, keine Korrosion
- Lichtaustritt nach vorne über eine Polycarbonatscheibe, mit 45°-Anschnitt für den seitlichen Lichtaustritt → ermöglicht ein blendfreies Arbeiten, bei optimaler Lichtausbeute

ANWENDUNGEN:

- Qualitätskontrollen
- Endabnahmen
- Reparaturen
- Fehlersuche
- Produktion
- Montage

EINSATZBEREICHE:

überall in der Industrie wo eine Ausleuchtung mit herkömmlichen Handleuchten aufgrund kleiner Öffnungen nicht möglich ist

– weitere Ausführungen auf Anfrage / Änderungen und Irrtum vorbehalten –

ELSPRO Elektrotechnik GmbH & Co. KG
Kleinhülsen 47 · 40721 Hilden · Deutschland
+49 (0) 21 03 / 97 10 - 10 / - 80
verkauf@elspro.de
www.elspro.de
shop.elspro.de





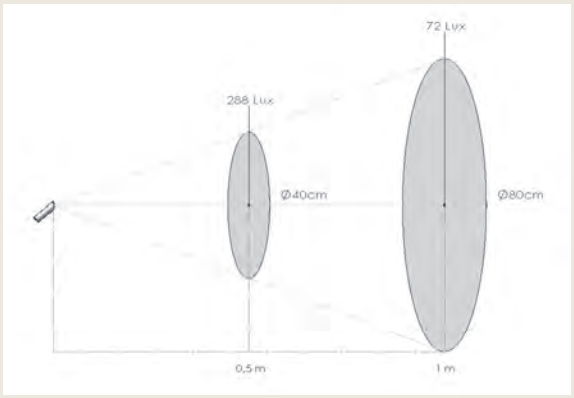

Leuchtenset

Bestell-Nr. **FLET2010**
bestehend aus:
1 Stk. Mobiler ELSPRO-Sicherheitstransformator im Vollgummigehäuse
der Baureihe ESSEN 230 V / 24 V / 50 VA
(Bestell-Nr. 3080114)
1 Stk. LED-Fass- und Hohlraumleuchte
(Bestell-Nr. FL0324AS/5)

ABMESSUNGEN (in mm):

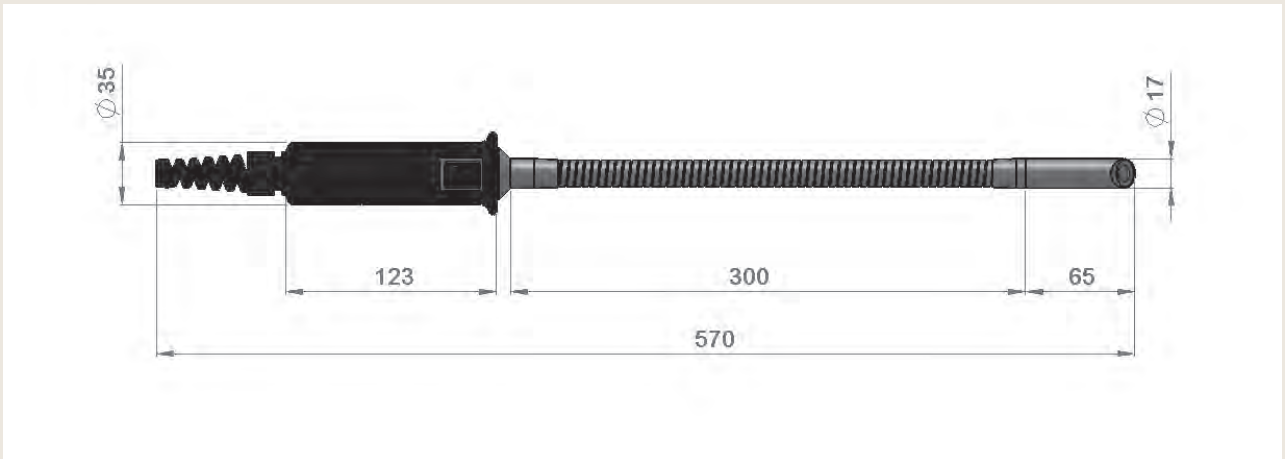

– andere Leitungslängen und weitere Ausführungen auf Anfrage / Änderungen und Irrtum vorbehalten –

11.13

ELSPRO Handscheinwerfer Typ HSW LED



AUSFÜHRUNGEN:

Spannung	Leistung	Zuleitung mit Stecker	Bestell-Nummer
24 V AC	9 W	5 m 10 m	S2009/5 S2009/10
42 V AC	9 W	5 m 10 m	S4009/5 S4009/10

BESONDERHEITEN:

- 9 Watt LED hinter einer asphärischen Glaslinse → hohe Lichtausbeute
- Leistungsaufnahme beträgt maximal 12 Watt → geringe Energiezufuhr, niedriger Energieverbrauch, hohe Effektivität
- Gehäuse aus Vollgummi → unempfindlich gegen Erschütterungen
- geringe Wärmeentwicklung durch großflächigen eloxierten Aluminium-Kühlkörper → der Leuchtenkopf wird selbst bei Dauerbetrieb nicht heiß - KEINE VERBRENNUNGEN
- Kombischalter EIN / AUS und Tastfunktion → direkt an der Leuchte ein- und ausschaltbar

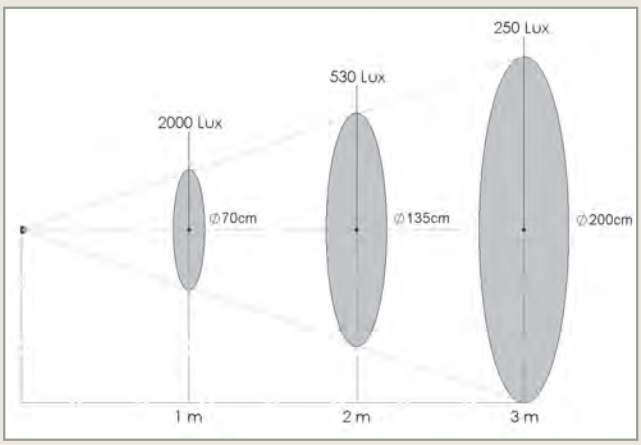



LED-Austauschsatz:
Art.-Nr. 24 V: S2009AS
Art.-Nr. 42 V: S4009AS

– weitere Ausführungen auf Anfrage / Änderungen und Irrtum vorbehalten –

ELSPRO Elektrotechnik GmbH & Co. KG
Kleinhülsen 47 · 40721 Hilden · Deutschland
+49 (0) 21 03 / 97 10 - 10 / - 80
verkauf@elspro.de
www.elspro.de
shop.elspro.de

ELSPRO Vollgummi-Handscheinwerfer Typ HSW



AUSFÜHRUNGEN:

Spannung	Leistung	Zuleitung mit Stecker	Bestell-Nummer
24 V AC/DC	100 W	5m 10m	**S210/5** **S210/10**
42 V* AC	100 W	5m 10m	**S410/5** **S410/10**

MERKMALE:

- Reichweite 300 m (punktstrahlend)
- Kombischalter EIN/AUS und Tastfunktion
- Leitungen in INDUSTRIEFLEX® 07 HT

* Achtung: bei den Leuchten mit 42 V Betriebsspannung befindet sich eine Phasenanschnittsteuerung im CEE-Stecker, darum immer den Originalstecker verwenden.

ERSATZTEILE:	Bestell-Nummer
Leuchtmittel 100 W	**S03**
Kombischalter	**S09**
Gummi-Schutzkappe zu S09	**S07**
* Ersatzstecker für 42V mit innenliegender Phasenanschnittsteuerung	**S4212/PH**

– Weitere Ausführungen auf Anfrage / Änderungen und Irrtum vorbehalten –

ELSPRO LED-Stableuchten QS L05
Ø 50 mm Polycarbonat



AUSFÜHRUNGEN:

Leuchtmittel	Leistung	Licht-strom	Länge	Zuleitung mit Stecker	Bestell-Nr. 24 V AC/DC	Bestell-Nr. 42 V AC/DC	Bestell-Nr. 42 V AC	Bestell-Nr. 230 V AC
42 Mid-Power LEDs	15 W	2.835 lm	614 mm	5 m 10 m	**QL22415/5** **QL22415/10**	**QL24215/5** **QL24215/10**	- -	- -
50 Mid-Power LEDs	40 W	4.100 lm	848 mm	5 m 10 m	- -	- -	**QL4210/5** **QL4210/10**	- -
36 Mid-Power LEDs	12 W	2.100 lm	605 mm	5 m 10 m	- -	- -	- -	**QL2312G/5** **QL2312G/10**
60 Mid-Power LEDs	18 W	3.060 lm	800 mm	5 m 10 m	- -	- -	- -	**QL2318G/5** **QL2318G/10**

- Leitungen in INDUSTRIEFLEX® 07 HT -

BESONDERHEITEN:

• IP55 – strahlwasser- und staubgeschützt	→ SICHERHEIT auch beim Einsatz in Nassbereichen
• Lichtfarbe 24 / 42 V: 5.000 K; 230 V: 6.500 K	→ tageslichtähnlich
• Schutzrohr aus Polycarbonat 1,5 mm Wandstärke, Schlagfestigkeit IK10	→ lange Lebensdauer auch bei mechanischer Beanspruchung
• Vollgummigriff und Vollgummiendkappe mit Aufhängebügel aus Edelstahl V2A	→ die Leuchte liegt rutschfest und sicher in der Hand, kann aber auch am Bügel zugsicher aufgehängt werden
• die MID-POWER LEDs spenden ein weißes konzentriertes Flächenlicht	→ ideal zum Ausleuchten im Nahbereich, z.B. bei Kontrollen, Reparaturen und Endabnahmen
• sehr geringe Wärmeentwicklung	→ bei unmittelbarer Körpernähe oder sogar Leuchtenkontakt keine Verletzungsgefahr durch Verbrennungen
• die LEDs sind erschütterungsresistent und haben eine Lebenserwartung bis 50.000 Stunden	→ ein plötzlicher Totalausfall aller Dioden ist nahezu ausgeschlossen. Selbst am Ende der Lebensdauer erlischt das Licht nicht komplett. Diese Eigenschaft bedeutet ein hohes Maß an Betriebssicherheit
• niedriger Energieverbrauch, bedeutet bei den Betriebsspannungen 24 V und 42 V kleine Transformatoren mit geringen Leistungen	→ die Transformatoren sind leichter, handlicher und kostengünstiger
• ein integrierter LED-Treiber versorgt die LEDs im DC-Betrieb dauerhaft mit einem Konstantstrom	→ das stellt eine extrem lange Lebensdauer bei optimaler Lichtleistung sicher

– weitere Ausführungen auf Anfrage / Änderungen und Irrtum vorbehalten –

ELSPRO Elektrotechnik GmbH & Co. KG
Kleinhülsen 47 · 40721 Hilden · Deutschland
+49 (0) 2103 / 9710-10 / -80
verkauf@elspro.de
www.elspro.de
shop.elspro.de

ELSPRO LED-Stableuchten QS L05
Ø 50 mm Polycarbonat



mit Hartschalen-Diffusfilter

MERKMALE UND EIGENSCHAFTEN:

- hochwertiger Hartschalen-Diffusfilter ab Werk montiert
- erzeugt ein homogenes Licht
- einfache Schnappbefestigung auf Trägerschiene
- werkzeuglose Demontage/Montage des Filters
- Umstellung des Lichtbildes auf direkte Beleuchtung durch Entfernen des Filters



ZUBEHÖR:	Bestell-Nr.
• 1 Paar Rohrschellen mit Gummimanschetten, zum Abhängen aller Stableuchten	**Q01/2**
• 1 Magnethalter mit hoher Haftkraft, inkl. Halte-Klammer verzinkt	**Q02M/VZ**

– weitere Ausführungen auf Anfrage / Änderungen und Irrtum vorbehalten –

ELSPRO Akku- und Batterieleuchten

ATEX-abgenommene Ausführungen in Registergruppe 23



ELSPRO Akku- und Batterieleuchten

Robuste Lampengehäuse aus hochwertigen Materialien






Leistungsstarke Leuchtmittel






Einfacher, zeitsparender Akku- bzw. Batteriewechsel


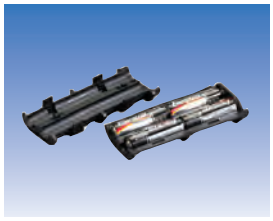


Große Auswahl an Ladeeinheiten






Vielfältiges Zubehör






ELSPRO Akkuarbeitsleuchte QV LED Akku 28

Die QV LED Akku 28 ist die robuste Flächenleuchte für den mobilen netzunabhängigen Einsatz.

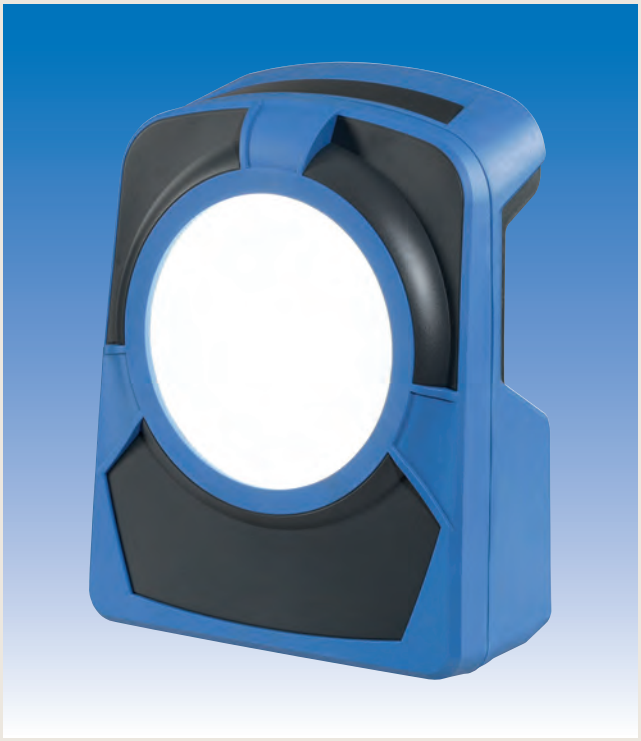

MERKMALE UND EIGENSCHAFTEN:

- Gehäuse aus schlagfestem Polycarbonat
- Kantenschutz aus weichem, thermoplastischen Elastomer
- Griff aus schlagfestem ABS mit 10 Raststellungen zum Aufstellen
- robuster 2-Stufenschalter für 50 und 100 % Leuchtstärke
- LED-Panel mit hoher Lichtausbeute: 4.500 Lumen bei 100 % Leuchtstärke, 2.300 Lumen bei 50 %
- geringe Wärmeentwicklung
- geringer Platzbedarf durch flache und kompakte Bauform
- einfach zu transportieren, vielseitig und in allen Lagen aufzustellen
- spritzwassergeschützt
- Lieferung inklusive Schnellladegerät 230 V (QVLA01)

AUSFÜHRUNGEN:

Typ	Leucht-mittel	Lichtstrom LED-Panel	Leucht-dauer*	Akku	Ladezeit	Farbe	Maße in cm	Gewicht inkl. Akku	Bestell-Nr.
QV LED Akku 28	1 LED-Modul	2.300 lm - 4.500 lm	3,0 h - 6,0 h je nach Modus	Lithium-Ionen 14,4 V 6,6 Ah	3,0 h	anthrazit blau	L = 36,0 B = 28,0 T = 13,0	2,9 kg	**QVLA2328**

* maximale Leuchtdauer pro Akkuladung in Abhängigkeit des gewählten Modus

KOMPONENTEN UND ZUBEHÖR (Abbildungen siehe auch Seite 19.2):	**Bestell-Nr.**
Schnellladegerät 230 V; 3 Stunden Ladezeit	**QVLA01**
Stativ Typ BETA 3	**TV7521SA**
Basishalter zur Befestigung der Halteschiene	**TV001**
1-fach Halteschiene	**QVL001**
2-fach Halteschiene	**QVL002**
Magnethalterung für 1 Stück QV LED Akku 28	**QVL01M2**



Griff mit 10 Raststellungen zum Aufstellen



inkl. Schnellladekabel 230 V: 3 Stunden Ladezeit



Stativ BETA 3: TV7521SA

- weitere Ausführungen auf Anfrage / Änderungen und Irrtum vorbehalten -

ELSPRO Elektrotechnik GmbH & Co. KG
Kleinhülsen 47 · 40721 Hilden · Deutschland
+49 (0) 21 03 / 97 10 - 10 / - 80
verkauf@elspro.de
www.elspro.de
shop.elspro.de

ELSPRO Akkuarbeitsleuchte QV LED Akku 60

Die QV LED Akku 60 ist eine robuste Hochleistungs-Arbeitsleuchte für den Akku- oder Netzbetrieb.




Abb. 1


Abb. 2


Abb. 3



Abb. 4

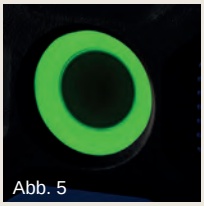
Abb. 5


Abb. 6

MERKMALE UND EIGENSCHAFTEN:

- robustes pulverbeschichtetes Aluminium-Druckgussgehäuse mit gummiertem Kanten- und Linsenschutz
- geringer Platzbedarf durch kompakte Bauform
- leicht zu transportieren durch gummierten Tragegriff
- Anzeige für Ladezustand (100 - 10%) und Lichtleistung (6.000 - 1.200 lm) auf der Leuchtenrückseite
- 5-stufige Dimmfunktion (6.000 / 4.800 / 3.600 / 2.400 / 1.200 lm)
- Hybrid-System: Akku- oder Netzbetrieb möglich
- integrierter Näherungssensor erkennt Hindernisse und schaltet die Leuchte automatisch ab → erhöhte Sicherheit (Abb. 1)
- integrierte Powerbankfunktion (Ausgang 5V 1A) zum Aufladen von Mobilgeräten – Kapazität 6.000 mAh (Abb. 2)
- Schutzart IP 67 – staub- und wasserdicht (Abb. 3)
- Stoßfestigkeit IK 07 – schlagfest und widerstandsfähig gegen mechanische Beanspruchung
- um 180° stufenlos schwenkbarer Standfuß ermöglicht ein variables Ausrichten des Lichtstrahls (Abb. 4)
- Standfuß vorbereitet zur Montage des ELSPRO Basishalters mit DIN-Zapfenaufnahme Ø 30 mm (Bestell-Nr. TV001/5) zur Stativmontage der Leuchte
- 120° Abstrahlwinkel für eine gleichmäßige Flächenausleuchtung
- Warnung bei geringem Ladezustand durch Blinken
- mit Helligkeitsspeicherfunktion
- in die Linse integrierter Fluoreszenzreflektor erleichtert das Auffinden der Leuchte im Dunklen (Abb. 5)
- Lieferung inklusive Ladeeinheit 230 V AC mit 5 m Netzkabel Typ H05RN-F (Abb. 6)

AUSFÜHRUNGEN:

Typ	Leucht-mittel	Lichtstrom	Leuchtdauer*	Akku	Ladezeit	Farbe	Maße in cm	Gewicht inkl. Akku	Bestell-Nr.
QV LED Akku 60	High-Power COB LED	6.000 - 1.200 lm	1,0 - 6,0 h je nach Modus	Lithium-Ionen 10,8 V / 6,0 Ah	3,0 h - 4,0 h	schwarz blau	H = 21,3 B = 19,4 T = 7,0	2.600 g	**QVLA60**

* maximale Leuchtdauer pro Akkuladung in Abhängigkeit des gewählten Modus

KOMPONENTEN UND ZUBEHÖR:	**Bestell-Nr.**
Magnethalterung (Halteschiene aus Edelstahl zur Klemmbefestigung mit 2 Stk. Haftmagneten) für QV LED Akku 60	**QVL.2MAG**
Basishalter TV001 inkl. DIN-Zapfenaufnahme Ø 30 mm mit Befestigungsmaterial für QV LED Akku 60	**TV001/5**
Aluminiumstativ DELTA 8 mit Ø 30 mm DIN-Zapfen - Höhe 220 cm*	**TV7722SA**
Sonderhalterung Typ SUPERGREIF – robuste Greifklemme mit Ø 30 mm-DIN-Zapfen	**TV7361**

* weitere passende Stative finden Sie in Register 13 (Katalog LICHT)

- weitere Ausführungen auf Anfrage / Änderungen und Irrtum vorbehalten -

ELSPRO Elektrotechnik GmbH & Co. KG
Kleinhülsen 47 · 40721 Hilden · Deutschland
+49 (0) 2103 / 9710 - 10 / - 80
verkauf@elspro.de
www.elspro.de
shop.elspro.de

ELSPRO Akkuarbeitsleuchte QV LED Akku 20

Die QV LED Akku 20 ist eine sehr handliche und leichte Hochleistungs-Arbeitsleuchte für den mobilen netzunabhängigen Einsatz.





MERKMALE UND EIGENSCHAFTEN:

- robustes pulverbeschichtetes Aluminium-Druckgussgehäuse mit gummiertem Kanten- und Linsenschutz
- geringer Platzbedarf und leicht zu transportieren durch leichte und kompakte Bauform
- Anzeige für Ladezustand (100 - 20%) und Lichtleistung (2.000 - 400 lm) auf der Leuchtenrückseite
- 5-stufige Dimmfunktion (2.000 / 1.600 / 1.200 / 800 / 400 lm)
- integrierte Powerbankfunktion (Ausgang 5V 1A) zum Aufladen von Mobilgeräten – Kapazität 6.000 mAh (Abb. 1)
- Schutzart IP 67 – staub- und wasserdicht
- Stoßfestigkeit IK 07 – schlagfest und widerstandsfähig gegen mechanische Beanspruchung
- um 180° schwenkbarer Standfuß inkl. 2 Magneten ermöglicht ein variables Ausrichten des Lichtstrahls (Abb. 2)
- Standfuß mit 7 Raststellungen zum Aufstellen inkl. ¼-Zoll-Gewinde zur Stativmontage
- 120° Abstrahlwinkel für eine gleichmäßige Flächenausleuchtung
- Warnung bei geringem Ladezustand durch Blinken
- mit Helligkeitsspeicherfunktion
- in die Linse integrierter Fluoreszenzreflektor erleichtert das Auffinden der Leuchte im Dunklen (Abb. 3)
- Lieferung inklusive Ladeeinheit 230 V AC

AUSFÜHRUNGEN:

Typ	Leuchtmittel	Lichtstrom	Leuchtdauer*	Akku	Ladezeit	Farbe	Maße in cm	Gewicht inkl. Akku	Bestell-Nr.
QV LED Akku 20	High-Power-COB LED	2.000 - 400 lm	2,5 h - 15,0 h je nach Modus	Lithium-Ionen 7,2 V / 6,0 Ah	3,0 h - 4,0 h	schwarz blau	H = 12,1 B = 15,9 T = 4,7	950 g	**QVLA20**

* maximale Leuchtdauer pro Akkuladung in Abhängigkeit des gewählten Modus

KOMPONENTEN UND ZUBEHÖR:	Bestell-Nr.
Ersatzakku für QVLA20	**QVLA0022**
Ladekabel 12 V DC für den Anschluss an Zigarettenanzündern für QVLA20	**QVLA0020**


Abb. 1

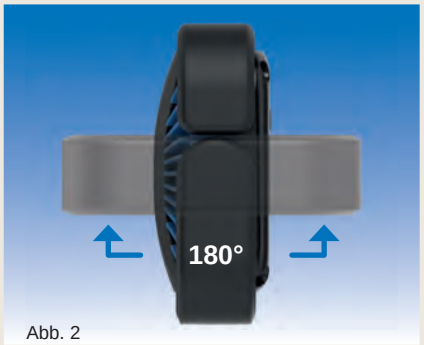

Abb. 2



Abb. 3

- weitere Ausführungen auf Anfrage / Änderungen und Irrtum vorbehalten -

ELSPRO Akkuarbeitsleuchte QV LED Akku 360°

Die QV LED Akku 360° überzeugt als handliche und robuste Akkuarbeitsleuchte mit vielseitigen Einsatzmöglichkeiten. Mit innovativer Licht- und Sensortechnik bietet sie höchste Flexibilität und Sicherheit.



MERKMALE UND EIGENSCHAFTEN:

Zwei Lichtquellen

- Flutlicht mit 120° Abstrahlwinkel für gleichmäßige Flächenausleuchtung
- Spotlicht mit bis zu 250 m Reichweite für punktuelle Ausleuchtung
- stufenlos dimmbar (100 % - 10 %)
- aufsteckbarer Diffusor für rundum leuchtendes, blendfreies Arbeitslicht
- Helligkeitsspeicherfunktion
- SOS-Funktion

Aufbau und Bedienung

- robustes kunststoffpulverbeschichtetes Aluminium-Druckgussgehäuse mit Linsenschutz
- kompakte Bauform: geringer Platzbedarf, leicht zu transportieren
- 360° stufenlos drehbarer Leuchtenkopf (Abb. 1)
- 180° stufenlos schwenkbarer Standfuß mit ⅜-Zoll-Gewinde zur Stativbefestigung (Abb. 2)
- Haken mit Federclip zur flexiblen Befestigung, Gürtelfunktion und Nut zum Aufhängen an Nägeln (Abb. 3)
- Standfuß mit integrierten Magneten – auch für gekrümmte, metallische Oberflächen geeignet (Abb. 4)

Robustheit

- Schutzart IP 65 – staub- und strahlwassergeschützt
- Stoßfestigkeitsgrad IK 07 – schlagfest und resistent gegen mechanische Beanspruchung
- Umgebungstemperatur -10°C bis +40°C

Lieferumfang

- Akku, USB-C-Ladekabel und aufsteckbarer Diffusor



Abb. 1



Abb. 2


Abb. 3


Abb. 4

AUSFÜHRUNGEN:

Typ	Leucht-mittel	Lichtstrom	Leuchtdauer*	Akku	Ladezeit	Farbe	Maße in mm	Gewicht inkl. Akku	Bestell-Nr.
QV LED Akku 360°	**Flutlicht:** High-Power COB LED **Spotlicht:** High-Power-LED	1.500 - 150 lm (stufenlos dimmbar) 500 - 50 lm (stufenlos dimmbar)	1,5 - 12,0 h Abstrahlwinkel 120° 2,0 - 20,0 h bis zu 250 m Reichweite	Lithium-Ionen 3,7 V / 5,2 Ah	3,0 h - 4,0 h	schwarz blau	L = 133,0 B = 70,0 H = 60,0	650 g	**QVLA15**

* maximale Leuchtdauer pro Akkuladung in Abhängigkeit des gewählten Modus

- Änderungen und Irrtum vorbehalten -

ELSPRO Elektrotechnik GmbH & Co. KG
Kleinhülsen 47 · 40721 Hilden · Deutschland
+49 (0) 21 03 / 97 10 - 10 / - 80
verkauf@elspro.de
www.elspro.de
shop.elspro.de

ELSPRO Akkuarbeitsleuchte QV LED Akku 360°

Sensorik und Sicherheit



Human Body Sensor System (HBS)
360°-Mikrowellen-Radarsensor (3-5 m) aktiviert Leuchte bei Bedarf nur bei Bewegung
→ spart Akkukapazität

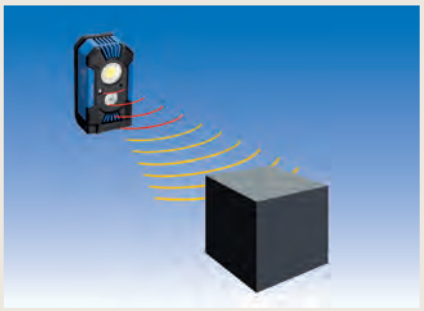

Obstacle Detection System (ODS)
Integrierter Näherungssensor schaltet Leuchte bei Erkennung von Hindernissen automatisch aus
→ erhöhte Sicherheit

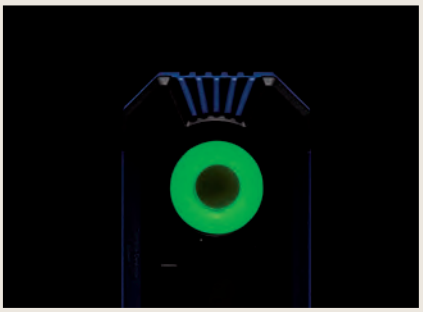

Fluoreszierender Reflektor
in der Linse erleichtert das Auffinden der Leuchte im Dunkeln

→ erhöhte Sicherheit

Komfort und Sicherheit



USB-C Schnittstelle
Einfaches Aufladen in max. 4 Std. über USB-C



LCD-Display
Zeigt Restlaufzeit (Std./Min.), Ladezustand, Lichtleistung (%) und HBS-Status an. Warnung bei geringer Akkukapazität durch Blinken



Multifunktionaler Drucktaster
Zum Ein-/Ausschalten, Dimmen und Moduswechsel (Flut / Spot / SOS)

Maximale Flexibilität



Magnetmontage
Standfuß mit zwei integrierten Hochleistungsmagneten – für freihändige Nutzung



Stabiler Standfuß
Sicher aufstellbar, 180°schwenkbar und 360°drehbar



Aufsteckbarer Diffusor
Für optionale Entblendung des Spot- und Flutlichts sowie rundum leuchtendes Arbeitslicht

KOMPONENTEN UND ZUBEHÖR:	Bestell-Nr.
Lithium-Ionen-Akku 3,7 V / 5.700 mA	QVLA0015
Schnellladegerät 230 V 20 W Ausgang USB 2 Port (1 x USB-A, 1 x USB-C)	SNT20USB

- Änderungen und Irrtum vorbehalten -

ELSPRO Akkuarbeitsleuchte SCENE LIGHT II

Die wiederaufladbare SCENE LIGHT II ist ein tragbarer Flutlichtstrahler mit 18 LEDs und einer Lichtausbeute bis zu 10.000 Lumen.

Das Lampengehäuse ist horizontal 360 Grad um die Aufhängungsachse drehbar und kann somit präzise auf die zu bleuchtende Umgebung ausgerichtet werden. Bei großflächigen Beleuchtungen oder Ausleuchtung von Schächten durch z. B. Lochgitterabdeckungen ist die SCENE LIGHT II eine gute Wahl.

Die Lichtintensität kann in 20%-igen Schritten gedimmt werden, gleichzeitig wird somit die Laufzeit pro Akkuladung verlängert. Die tragbare Akkuarbeitsleuchte wird mit dem in sich geschlossenen Lithium-Ionen-Akku über ein Netzteil oder ein 12 Volt Gleichstromkabel geladen.

Der robuste Rahmen ermöglicht einen sicheren Stand und ein Stapeln von bis zu drei Leuchten für erhöhte Lichtintensität oder Rundumlicht. Das Gestell ist so gebogen, dass die SCENE LIGHT II bei Bedarf auch hängend einzusetzen ist.



MERKMALE UND EIGENSCHAFTEN:

- Lampengehäuse aus schlagfestem Thermoplast, schwenkbar 360° um die horizontale Achse
- Schutzart IP 67
- 18 superhelle C4 LEDs im Parabolreflektor für ein gleichmäßiges Flutlicht
- 5 Lichteinstellungen zwischen 10.000 Lumen (100%) und 2.300 Lumen (20%) - siehe Tabelle unten
- digitale Anzeige der Leuchtstärke und Leuchtdauer im gewählten Modus
- robustes pulverbeschichtetes Schutz- und Tragegestell aus Karbonstahl, stapelbar
- gummierte Standfüße für zusätzliche Standfestigkeit
- 2 gebogene Standfüße ermöglichen das Aufhängen der Leuchte
- gummierter Griff für hohen Tragekomfort
- gut bedienbarer Kippschalter
- Lieferung inklusive Ladeeinheit 230 V AC / 12 V DC
- **Bitte beachten:** Die Lade- bzw. Transportsicherung im Lampengehäuse muss vor dem ersten Gebrauch entsichert werden. Sonst wird die Leuchte nicht aufgeladen. (Details siehe Rückseite).



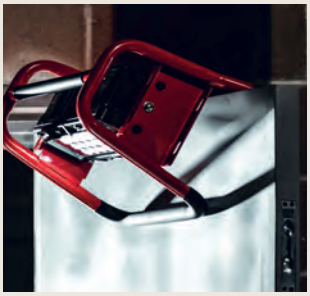





AUSFÜHRUNGEN:

Typ	Leucht-mittel	Licht-strom	Leucht-dauer*	Akku	Lade-zeit	Farbe	Maße in cm	Gewicht inkl. Akku	Bestell-Nr.
SCENE LIGHT II mit Ladeeinheit 230 V AC / 12 V DC	18 Stück C4 LED	10.000 lm 8.300 lm 6.300 lm 4.500 lm 2.300 lm	2,00 h 2,75 h 3,75 h 5,75 h 11,00 h	2 Stk. Lithium-Ionen 10,89 V 5,2 Ah	6 h	schwarz rot	L = 40,6 B = 29,9 H = 30,5	6,1 kg	**AAL001**

* maximale Leuchtdauer pro Akkuladung je nach Modus

- weitere Ausführungen auf Anfrage / Änderungen und Irrtum vorbehalten -

ELSPRO Elektrotechnik GmbH & Co. KG
Kleinhülsen 47 · 40721 Hilden · Deutschland
+49 (0) 21 03 / 97 10 - 10 / - 80
verkauf@elspro.de
www.elspro.de
shop.elspro.de

ELSPRO Akkuarbeitsleuchte SCENE LIGHT II





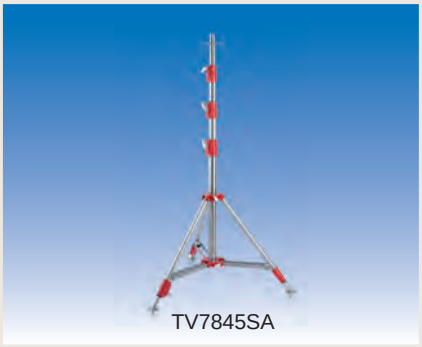

KOMPONENTEN UND ZUBEHÖR:	Bestell-Nr.
Ersatzakku (2 Stück) für SCENE LIGHT II	**LX-46005**
Netzteil für SCENE LIGHT-Modelle	**LX-22083**
Ladekabel 230 V AC für SCENE LIGHT-Modelle (nur in Verbindung mit Netzteil zu verwenden)	**LX-22075**
Ladekabel 12 V DC für den Anschluss an Zigarettenanzündern	**LX-22056**
Adapter für 1 Stück SCENE LIGHT II	**AAL001-ADAP**
Traverse für 2 Stück SCENE LIGHT II 600 mm mit DIN-Zapfen	**TV060**
Industrie- und Feuerwehrstativ IFW 2.0	**TV7845SA**

BITTE BEACHTEN:

Die Transport- und Ladesicherung liegt hinter einer gummierten Abdeckung rückseitig im Lampengehäuse und muss vor dem ersten Laden entsichert werden.

Eine passgenaue Schaumstoffabdeckung schützt den Kippschalter und vermeidet, dass sich die Leuchte unkontrolliert auf dem Transportweg einschaltet.

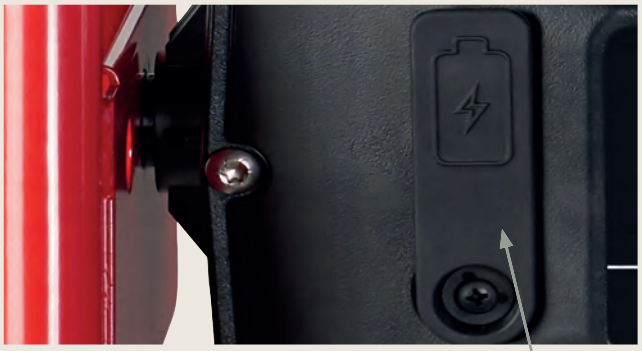









– weitere Ausführungen auf Anfrage / Änderungen und Irrtum vorbehalten –

03.22

ELSPRO Akkuarbeitsleuchte BEARTRAP

Kompakt, robust, flexibel einsetzbar - das ist die multifunktionale Akkuarbeitsleuchte BEARTRAP. Sie bietet insgesamt sechs verschiedene Lichteinstellungsmöglichkeiten und erzielt eine Lichtausbeute von bis zu 2.000 Lumen.

Energiesparend eingesetzt mit 325 Lumen reicht eine Akkuladung im LowPower-Modus bis zu 12,5 Stunden.

Bei Wechselstromversorgung kann die BEARTRAP im Dauerbetrieb mit eingestecktem Ladekabel verwendet werden. Die Akkus werden während des Gebrauchs langsam aufgeladen.

Der klemmbare Standfuß mit integriertem Magnet im Sockel und der zusätzliche Haken ermöglichen das Anbringen und Positionieren der BEARTRAP nahezu überall.



MERKMALE UND EIGENSCHAFTEN:

- stoßsicheres Lampengehäuse aus ABS-Thermoplast, um 270° rotierbar
- Schutzart IP 54
- superhelle weiße LED
- regulierbare Lichteinstellung über praktischen Multifunktions-Drucktastenschalter: wahlweise Flut- oder Spotlicht im HighPower-, Medium- und LowPower-Modus
- gummiisolierter Handgriff für hohen Tragekomfort
- flexibler Standfuß und klappbarer Haken dienen zum Aufstellen oder Aufhängen der BEARTRAP
- Magnete im Sockel für zusätzliche Positionierungsmöglichkeiten an Metalltüren, Pfosten, Regalen etc.
- Akkuladeanzeige zur Überwachung des Ladezustandes
- automatisches Aufladen der Leuchte im eingesteckten, eingeschalteten Zustand
- Akkuzustandsanzeige: Im Betrieb zeigen farbige LEDs im Druckschalter die verbleibende Batterieleistung an: grün, gelb, rot und rot blinkend (15 Minuten vor Abschalten der Leuchte), wenn das Aufladen des Akkus erforderlich wird
- Lieferung inklusive Ladeeinheit 230 V AC









AUSFÜHRUNGEN:

Typ	Leucht-mittel	Licht-strom	Leucht-dauer*	Akku	Lade-zeit	Farbe	Maße in cm	Gewicht inkl. Akku	Bestell-Nr.
BEARTRAP mit Ladeeinheit 230 V AC	LED	Flut 2.000 lm 1.000 lm 575 lm Spot 1.000 lm 450 lm 325 lm	Flut 2,5 h 5,0 h 8,75 h Spot 4,5 h 8,75 h 12,5 h	Lithium-Ionen-Akku 7,26 V/ 5,2 Ah	5,5 h	rot	H = 19,4 B = 16,5 T = 7,9	992 g	**AAL002**

* maximale Leuchtdauer pro Akkuladung, die max. Leuchtdauer und Lichtausbeute variieren je nach Modus

- weitere Ausführungen auf Anfrage / Änderungen und Irrtum vorbehalten -

10.22

ELSPRO Elektrotechnik GmbH & Co. KG
Kleinhülsen 47 · 40721 Hilden · Deutschland
+49 (0) 21 03 / 97 10 - 10 / - 80
verkauf@elspro.de
www.elspro.de
shop.elspro.de

ELSPRO Akkuarbeitsleuchte BEARTRAP



LX-44919



Ladezustandsanzeige
● wird geladen ● voll geladen



Magnete für flexible Montage

KOMPONENTEN UND ZUBEHÖR:	Bestell-Nr.
Ersatzakku für BEARTRAP	**LX-61522**
Steckernetzteil 230 V AC für BEARTRAP	**LX-44919**
Ladekabel 12 V DC für den Anschluss an Zigarettenanzündern	**LX-44923**

– weitere Ausführungen auf Anfrage / Änderungen und Irrtum vorbehalten –

ELSPRO Akkuarbeitsleuchte SCENE LIGHT mit bis zu 10.000 lm

Ortsveränderlich, schnell einsatzbereit und einfach zu verstauen – das ist die ELSPRO Akkuarbeitsleuchte SCENE LIGHT! Aufgrund ihrer schlanken Bauart leuchtet die SCENE LIGHT mit bis zu 10.000 Lumen nicht nur weite Flächen aus sondern kann auch in engen Räumen oder Schächten eingesetzt werden. Für einen sicheren Stand sorgen zwei klappbare Stabilisierungsfüße.

12 High-Power LEDs in Kombination mit breitstrahlenden Reflektoren und drei wählbaren Leuchtmodi ermöglichen dem Anwender ein optimales Ausleuchten des Einsatzortes.

Die SCENE LIGHT kann sowohl an 230 Volt AC mit dem beigefügten Netzteil als auch an 12 Volt DC geladen werden. Während des Betriebs an einer Stromquelle wird der Akku gleichzeitig aufgeladen.



MERKMALE UND EIGENSCHAFTEN:

- robustes ABS-Thermoplastgehäuse (Farbe gelb)
- Schutzart IP 67 – staub- und wasserdicht
- 12 superhelle breitstrahlende High-Power LEDs
- regulierbare Lichteinstellung: HighPower, Medium- und LowPower
- schwenk- und drehbarer Leuchtenkopf für ein genaues Ausrichten des Lichts
- integrierte Aluminium-Teleskopstange inkl. Kabelführung, max. ausziehbar bis 183 cm
- ausklappbare Standfüße sorgen für Stabilität
- 2 LED-Kontrollleuchten zur Überwachung des Ladezustandes
- Betrieb über 230 V AC / 12 V DC oder als mobile Akkuleuchte
- Lieferung inklusive Ladeeinheit 230 V AC / 12 V DC und praktischem Schultertragegeriemen

AUSFÜHRUNGEN:

Typ	Leuchtmittel	Lichtstrom	Leuchtdauer*	Akku	Ladezeit	Farbe	Maße in cm	Gewicht inkl. Akku	Bestell-Nr.
SCENE LIGHT mit Ladeeinheit 230 V AC / 12 V DC	12 Stück High-Power LED	10.000 lm 5.300 lm 2.000 lm	2,0 h 4,0 h 12,0 h	2 Stk. Blei-Akku 12 V / 7,2 Ah	10,0 h	gelb	L = 57,2 B = 16,5 H = 28,0	11,7 kg	**AAL003**

* maximale Leuchtdauer pro Akkuladung je nach Modus

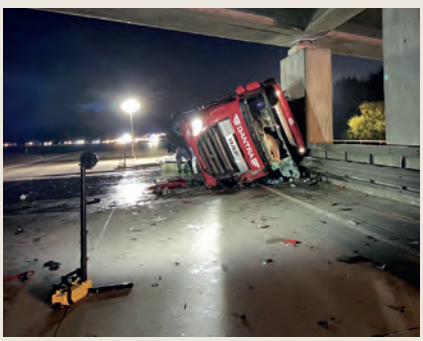

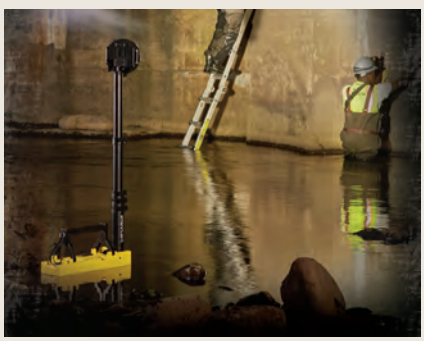

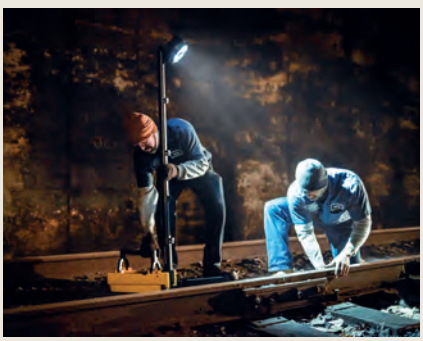

- weitere Ausführungen auf Anfrage / Änderungen und Irrtum vorbehalten -

ELSPRO Elektrotechnik GmbH & Co. KG
Kleinhülsen 47 · 40721 Hilden · Deutschland
+49 (0) 2103 / 9710-10 / -80
verkauf@elspro.de
www.elspro.de
shop.elspro.de

ELSPRO Akkuarbeitsleuchte SCENE LIGHT



LX-22083



LX-22075

LX-22056



KOMPONENTEN UND ZUBEHÖR:	Bestell-Nr.
Ersatzakku für SCENE LIGHT	**LX-45630**
Netzteil für SCENE LIGHT-Modelle	**LX-22083**
Ladekabel 230 V AC für SCENE LIGHT (nur in Verbindung mit Netzteil zu verwenden)	**LX-22075**
Ladekabel 12 V DC für den Anschluss an Zigarettenanzündern	**LX-22056**
Schultertrageriemen	**LX-45677**
Sicherheitsschultertrageriemen mit Schnellentriegelung	**LX-44050**



Mobile Leuchtkraft, die Maßstäbe setzt:
Aus einer Entfernung von 40 Metern zur 20 Meter hohen Staumauer demonstriert die SCENE LIGHT eindrucksvoll ihre neue Lichtleistung von 10.000 Lumen. Deutlich sichtbar ist der fokussierte Spot-Strahl in der Mauer-Mitte, während der breite Lichtkegel mühelos die gesamte Fläche der Staumauer und der Wiese gleichmäßig ausleuchtet.
Eine im Bild stehende Person dient als Größenreferenz und verdeutlicht anschaulich die beeindruckende Ausleuchtungsfläche und Lichtintensität dieser mobilen Akkuarbeitsleuchte.

– weitere Ausführungen auf Anfrage / Änderungen und Irrtum vorbehalten –

ELSPRO Akkuhandleuchte LITEBOX 1 MILLION

Die Akkuhandleuchte LITEBOX 1 MILLION ist eine zuverlässige Lichtquelle für den anspruchsvollen professionellen Einsatz. Mit 1,25 Millionen Kerzenstärken leuchtet sie extrem weit und hell. Mit dem gebündelten Lichtstrahl können Objekte in einer Entfernung von bis zu 2,2 Kilometern ausgeleuchtet werden. Gleichzeitig ermöglicht das ausgeprägte Umgebungslicht eine gute Flächenausleuchtung.

Sie verfügt über ein einen beweglichen Lampenkopf, der es dem Anwender ermöglicht, das Licht stets präzise dort zu positionieren, wo es benötigt wird.

Der leicht zugängliche Multifunktions-Druckknopfschalter ermöglicht ein einfaches Bedienen der Leuchte auch mit Handschuhen.



MERKMALE UND EIGENSCHAFTEN:

- robustes ABS-Thermoplastgehäuse
- Schutzart IP 54 – staub- und spritzwassergeschützt
- Lampenkopf 270° dreh- und 135° neigbar
- unzerbrechliche Polycarbonatlinse mit kratzfester Beschichtung
- sehr helle High-Power LEDs in Parabolreflektoren für weitreichendes Licht mit 1,25 Millionen Kerzenstärken
- Multifunktions-Druckknopfschalter mit Batterie- und Ladestatusanzeige (rot blinkend = Aufladen erforderlich, grün = vollständig geladen)
- regulierbare Lichtstärke durch Drücken des Schalters
- Ladeeinheiten (LE) 230 V AC / 12 V DC
- Lieferung inklusive Schultertrageriemen



AUSFÜHRUNGEN:

Typ	Leuchtmittel	Lichtstrom	Leuchtdauer*	Akku	Ladezeit	Farbe	Maße in cm	Gewicht inkl. Akku	Bestell-Nr.
LITEBOX 1 MILLION o. LE	3 Stück High-Power LED	3.300 lm 525 lm	4,5 h 22,5 h	2 Stk. Lithium-Ionen 7,2 V / 6,8 Ah	9,0 h	orange	L = 31,8 B = 12,7 H = 17,3	3,2 kg	**AHL056**
mit Ladeeinheit									**AHL054**
mit Ladeeinheit abschließbar									**AHL054-A**

* maximale Leuchtdauer pro Akkuladung und je nach Modus



- weitere Ausführungen auf Anfrage / Änderungen und Irrtum vorbehalten -

ELSPRO Elektrotechnik GmbH & Co. KG
Kleinhülsen 47 · 40721 Hilden · Deutschland
+49 (0) 2103 / 9710-10 / -80
verkauf@elspro.de
www.elspro.de
shop.elspro.de

ELSPRO Akkuhandleuchte LITEBOX 1 MILLION



LX-44366





LX-45070

KOMPONENTEN UND ZUBEHÖR:	Bestell-Nr.
Ersatzakku für LITEBOX 1 MILLION (Lithium-Ionen-Akku 7,2 V / 6,8 Ah) - 2 Stück erforderlich	**LX-44366**
LITEBOX-Ladehalterung in orange	**LX-45070**
LITEBOX-Ladehalterung in orange abschließbar	**LX-45070-A**
Steckertrafo 230 V AC für LITEBOX-Modelle	**LX-22061**
Ladekabel 12 V DC für den Direktanschluss	**LX-22050**
Ladekabel 12 V DC für den Anschluss an Zigarettenanzündern	**LX-22051**
Sicherheitsschultertrageriemen mit Schnellentriegelung	**LX-44050**
Schultertrageriemen inkl. Karabinerhaken	**LX-45232**



- weitere Ausführungen auf Anfrage / Änderungen und Irrtum vorbehalten -

ELSPRO Akkuhandleuchten LITEBOX LED

Die Akkuhandleuchte LITEBOX LED ist eine zuverlässige Lichtquelle für individuelle Herausforderungen. Sie verfügt über einen extrem beweglichen Lampenkopf, der es dem Anwender ermöglicht, das Licht stets präzise dort zu positionieren, wo es benötigt wird. Ob bei Arbeiten in engen Räumen, im Freien oder in anderen anspruchsvollen Umgebungen – die flexible Ausrichtung des Lichtstrahls bietet gute Sicht auch unter schwierigen Bedingungen. Ein weiteres Highlight der LITEBOX LED ist der große Multifunktions-Druckknopfschalter, der speziell dafür entwickelt wurde, auch mit Handschuhen leicht bedienbar zu sein.



Stromausfall Flut



Standard Spot

MERKMALE UND EIGENSCHAFTEN:

- robustes ABS-Thermoplastgehäuse
- Schutzart IP 54 - staub- und spritzwassergeschützt
- Lampenkopf 360° dreh- und 90° neigbar
- unzerbrechliche Polycarbonatlinse mit kratzfester Beschichtung
- extrem helle C4 LEDs in Parabolreflektoren für weitreichendes Licht
- Multifunktions-Druckknopfschalter mit Batterie- und Ladestatusanzeige (rot blinkend = Aufladen erforderlich, grün = vollständig geladen)
- regulierbare Lichtstärke durch Drücken des Schalters
- Ladeeinheiten (LE) 230 V AC / 12 V DC
- **LITEBOX LED Standardsystem** (Gehäusefarbe gelb) inklusive Schultertrageriemen
- **LITEBOX LED Stromausfallsystem** (Gehäusefarbe orange) mit einem Schaltkreis, der die Leuchte automatisch einschaltet, wenn die Netzspannung ausfällt, inklusive Schultertrageriemen

AUSFÜHRUNGEN:

Typ	Leuchtmittel	Lichtstrom	Leuchtdauer*	Akku	Ladezeit	Farbe	Maße in cm	Gewicht inkl. Akku	Bestell-Nr.
LITEBOX LED Standard ohne LE	4 C4 LED Spot	1.500 lm Normalbetrieb	7,5 h	Lithium-Ionen-Akku 7,4 V 5,2 Ah	5,0 h	gelb	L = 28,4 B = 12,7 H = 16,3	1.389 g	**AHL047**
mit Ladeeinheit									**AHL046**
mit Ladeeinheit abschließbar									**AHL046-A**
LITEBOX LED Standard ohne LE	4 C4 LED Flut								**AHL043**
mit Ladeeinheit									**AHL042**
mit Ladeeinheit abschließbar									**AHL042-A**
LITEBOX LED Stromausfall o. LE	4 C4 LED Spot	350 lm Sparmodus	17,75 h			orange			**AHL045**
mit Ladeeinheit									**AHL044**
mit Ladeeinheit abschließbar									**AHL044-A**
LITEBOX LED Stromausfall o. LE	4 C4 LED Flut								**AHL041**
mit Ladeeinheit									**AHL040**
mit Ladeeinheit abschließbar									**AHL040-A**

* maximale Leuchtdauer pro Akkuladung

- weitere Ausführungen auf Anfrage / Änderungen und Irrtum vorbehalten -

ELSPRO Elektrotechnik GmbH & Co. KG
Kleinhülsen 47 · 40721 Hilden · Deutschland
+49 (0) 21 03 / 97 10 - 10 / - 80
verkauf@elspro.de
www.elspro.de
shop.elspro.de

ELSPRO Akkuhandleuchten LITEBOX LED







KOMPONENTEN UND ZUBEHÖR:	Bestell-Nr.
Ersatzakku für LITEBOX LED - Modelle ab 06/2024 (Lithium-Ionen-Akku 7,4 V / 5,2 Ah)	**LX-45938**
LITEBOX-Ladehalterung in gelb	**LX-45072**
LITEBOX-Ladehalterung gelb abschließbar	**LX-45072-A**
LITEBOX-Ladehalterung in orange	**LX-45070**
LITEBOX-Ladehalterung in orange abschließbar	**LX-45070-A**
Steckertrafo 230 V AC für LITEBOX-Modelle	**LX-22061**
Ladekabel 12 V DC für den Direktanschluss	**LX-22050**
Ladekabel 12 V DC für den Anschluss an Zigarettenanzündern	**LX-22051**
LITEBOX-Schultertrageriemen inkl. Karabinerhaken	**LX-45232**
Edelstahlhalterung zur Aufnahme einer LITEBOX	**TV010**
Aluminiumstativ DELTA 4 inkl. DIN-Zapfen d=30mm zur Aufnahme der Edelstahlhalterung TV010	**TV7731**

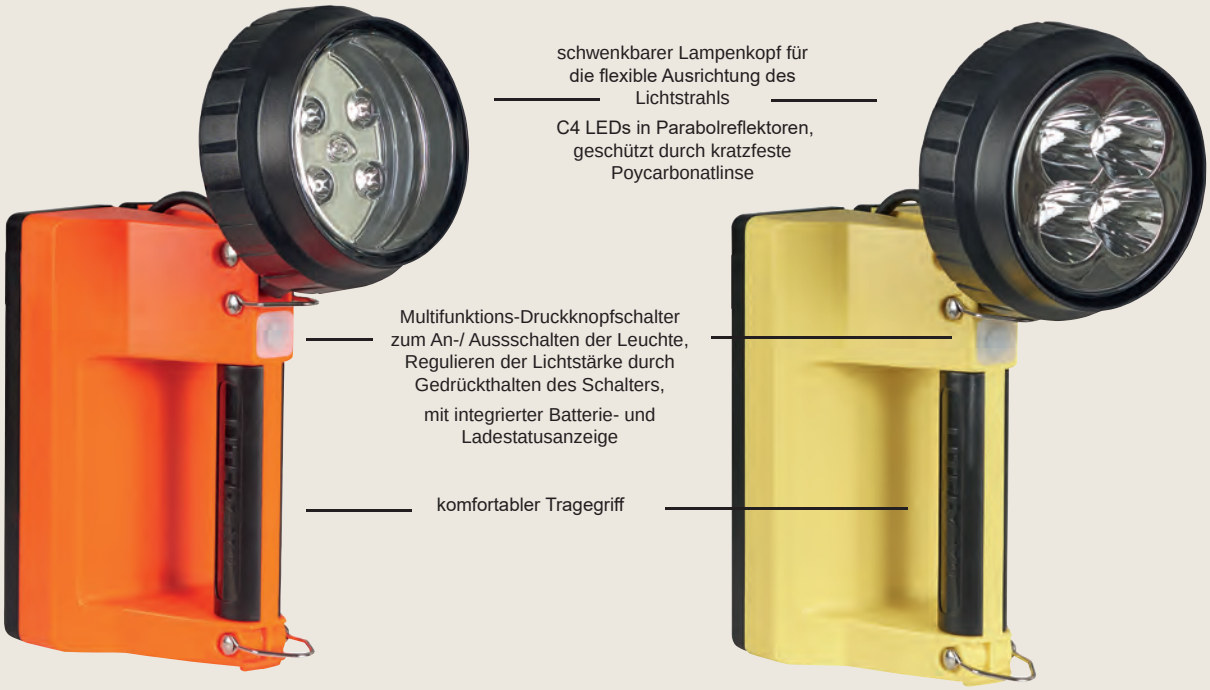

– weitere Ausführungen auf Anfrage / Änderungen und Irrtum vorbehalten –

ELSPRO Akkuhandleuchte VULCAN CLUTCH

Die VULCAN CLUTCH verfügt über einen extrem beweglichen Lampenkopf. Er ist um 20° nach unten gerichtet und um 340° schwenkbar. Damit sorgt er für eine ideale Fußwegbeleuchtung und ermöglicht ein genaues Ausrichten des Lichtstrahls.

Über den praktischen Druckschalter kann selbst mit Handschuhen je nach Anwendung zwischen dem Hochleistungs-, Spar- und Blinkmodus gewechselt werden. Im Hochleistungsmodus beträgt der maximale Lichtstrom der VULCAN CLUTCH 1.700 Lumen für 6,5 Stunden. Die Leuchtdistanz des kombinierten Punkt- und Flächenlichts beträgt 500 Meter. Für eine längere Leuchtdauer von bis zu 18 Stunden kann die VULCAN CLUTCH im Sparmodus mit 380 Lumen eingesetzt werden.

Alle Ausführungen werden inklusive Schultertrageriemen geliefert und können sowohl an 230 V AC als auch an 12 V DC geladen werden.







Die VULCAN CLUTCH kann über den Klemmgriff an Oberflächen wie z. B. Stangen, Leitern, Tischplatten und Türen befestigt werden, um den temporären Arbeitsbereich perfekt auszuleuchten.

MERKMALE UND EIGENSCHAFTEN:

- robustes Nylongehäuse mit gummiertem Klemmgriff
- Schutzart IP 67 - staub- und wasserdicht
- kratzfeste Polycarbonatscheibe
- um 20° nach unten gerichteter und um 340° schwenkbarer Lampenkopf
- 3 Leuchtmodi: Hochleistungs-, Spar- und Blinkmodus
- sehr helles Licht durch 3 weiße C4 LEDs in separaten Parabolreflektoren
- Signallicht an der Rückseite durch 2 blaue LEDs (individuell programmierbar: Blinklicht, Dauerlicht oder ausgeschalteter Modus)
- kompakte Ladekonsole, kompatibel mit VULCAN 180°
- LED-Ladezustandsanzeige im Lampengehäuse

AUSFÜHRUNGEN:

Typ	Leuchtmittel	Lichtstrom	Leuchtdauer*	Akku	Ladezeit	Farbe	Maße in cm	Gewicht inkl. Akku	Bestell-Nr.
VULCAN CLUTCH Standard ohne Ladeeinheit	3 C4 LED	bis zu 1.700 lm je nach Modus	6,5 h Hochleistungsmodus 18,0 h Sparmodus 25,0 h Blinklicht	Lithium-Ionen 7,4 V / 5,2 Ah	5,0 h	gelb	L = 24,0 B = 12,0 H = 16,0	1.290 g	**AHL031**
mit Ladeeinheit 230 V AC / 12 V DC									**AHL030**

* maximale Leuchtdauer pro Akkuladung

KOMPONENTEN UND ZUBEHÖR:	**Bestell-Nr.**
Ladehalter 12 V / 230 V schwarz für VULCAN CLUTCH	**LX-44350**
Ersatzakku für VULCAN CLUTCH	**LX-44366**
Steckertrafo 230 V AC	**LX-22061**
Ladekabel 12 V DC für den Direktanschluss	**LX-22050**
Ladekabel 12 V DC für den Anschluss an Zigarettenanzündern	**LX-22051**
Schultertrageriemen	**LX-45232**
Sicherheitsschultertrageriemen mit Schnellentriegelung	**LX-44050**

– weitere Ausführungen auf Anfrage / Änderungen und Irrtum vorbehalten –

ELSPRO Elektrotechnik GmbH & Co. KG
Kleinhülsen 47 · 40721 Hilden · Deutschland
+49 (0) 2103 / 9710-10 / -80
verkauf@elspro.de
www.elspro.de
shop.elspro.de

ELSPRO Akkuhandleuchte VULCAN 180°

Die wiederaufladbare VULCAN 180° ist eine robuste und gleichzeitig sehr leichte Handleuchte für den multifunktionalen Einsatz.

Der praktische 3-Positionen-Druckschalter ermöglicht den einfachen Wechsel zwischen Hochleistungs- und Sparmodus selbst mit Handschuhen. Im Hochleistungsmodus beträgt der maximale Lichtstrom der VULCAN 180° circa 1.200 Lumen und erzeugt somit ein stark rauchdurchdringendes helles Licht für bis zu 5,75 Stunden. Für eine längere Leuchtdauer von bis zu 16 Stunden kann die VULCAN 180° im Sparmodus mit 350 Lumen eingesetzt werden. Der schwenkbare Lampenkopf ermöglicht ein gezieltes Ausrichten des Lichtstrahls und sorgt für eine optimale mobile Ausleuchtung des temporären Arbeitsbereiches.

Alle Ausführungen werden inklusive Schultertrageriemen geliefert und können sowohl an 230 V AC als auch an 12 V DC geladen werden.





MERKMALE UND EIGENSCHAFTEN:

- robustes Nylongehäuse
- geschützt gegen das Eindringen von Staub und Wasser gemäß Schutzart IP 64
- kratzfeste Polycarbonatscheibe
- um 180° schwenkbarer Lampenkopf
- sehr helles Licht durch 3 weiße C4 LEDs in separaten Parabolreflektoren
- Signallicht an der Rückseite durch 2 blaue LEDs (individuell programmierbar: Blinklicht, Dauerlicht oder ausgeschalteter Modus)
- kompakte Ladekonsole

AUSFÜHRUNGEN:

Typ	Leuchtmittel	Lichtstrom	Leuchtdauer*	Akku	Ladezeit	Farbe	Maße in cm	Gewicht inkl. Akku	Bestell-Nr.
VULCAN 180° Standard ohne Ladeeinheit	3 C4 LED	bis zu 1.200 lm je nach Modus	5,75 h Normalbetrieb 16 h Sparmodus	Lithium-Ionen 10,4 Ah	9,0 h	gelb	L = 18,8 B = 10,9 H = 16,0	1.123 g	**AHL014**
mit Ladeeinheit 230 V AC / 12 V DC									**AHL012**

* maximale Leuchtdauer pro Akkuladung

KOMPONENTEN UND ZUBEHÖR:	Bestell-Nr.
Ladehalter 12 V / 230 V schwarz für VULCAN 180°	**LX-44350**
Ersatzakku für VULCAN 180°	**LX-44351**
Steckertrafo 230 V AC	**LX-22061**
Ladekabel 12 V DC für den Anschluss an Zigarettenanzündern	**LX-22051**
Schultertrageriemen	**LX-45232**
Sicherheitsschultertrageriemen mit Schnellentriegelung	**LX-44050**

– weitere Ausführungen auf Anfrage / Änderungen und Irrtum vorbehalten –

ELSPRO Akku-/Batteriehandleuchten SURVIVOR PIVOT

CE

MERKMALE UND EIGENSCHAFTEN:

- strapazierfähiges Nylongehäuse mit sehr stabilem Federclip inkl. Befestigungsöse, vorbereitet für die Magnet-Montage
- Schutzart IP 67 – geschützt gegen das Eindringen von Staub und Wasser
- schwenkbarer Lampenkopf (um 90° neigbar) ermöglicht ein genaues Ausrichten des Lichtstrahls
- kratzfeste unzerbrechliche Polycarbonatlinse
- 2 Stück regulierbare High-Power LED mit folgenden Verwendungsoptionen:
  - nur Spot
  - nur Flut
  - Spot und Flut kombiniert für eine maximale Lichtausbeute
- Zur Verlängerung der Leuchtdauer können alle Lichtquellen auch im Sparmodus verwendet werden.
- Multifunktions-Druckschalter inkl. Akkustatusanzeige:
  grün = Leuchte ist voll geladen
  rot = Akkuzeit beträgt weniger als 45 Minuten
  rot blinkend = Betriebsdauer beträgt ≤ 15 Minuten
- Ladeeinheit (LE): 230 V AC / 12 V DC (24 V DC auf Anfrage)
- Das Batteriemodell SURVIVOR PIVOT ist mit dem Akkumodell kompatibel. So kann mittels einer Batteriehalterung eine Akkulampe im Bedarfsfall auch mit 3 Alkali-Mangan-Batterien der Größe AA betrieben werden.
- optionales Zubehör: starker Magnet mit vernickeltem Metallgehäuse und abziehbarer Gummi-Schutzkappe (LX-91840)





AUSFÜHRUNGEN:

Typ	Leucht-mittel	Lichtstrom	Leucht-dauer*	Akku / Batterie	Lade-zeit	Farbe	Maße in cm	Gewicht inkl. Akku/ Batterie	Bestell-Nr.
SURVIVOR PIVOT ohne LE	High-Power LED Spot High-Power LED Flut	Spot + Flut kombiniert bis 325 lm	3,75 h Normal-betrieb 13,0 h Sparmodus	Lithium-Ionen (3,7 V / 2,6 Ah / 9,6 W)	5,0 h	gelb	H = 20,1 B = 7,3 T = 8,4	459 g	**AHL036**
mit Ladeeinheit 230 V AC / 12 V DC									**AHL035**
SURVIVOR PIVOT Batteriemodell			4,5 h Normal-betrieb 12,0 h Sparmodus	3 Alkali-Mangan-Batterien Gr. AA	-		H = 20,1 B = 7,3 T = 8,4	473 g	**BHL031**

* maximale Leuchtdauer pro Akkuladung bzw. pro Set Batterien, wenn beide Leuchtmittel kombiniert verwendet werden
max. Leuchtdauer und Lichtausbeute variieren je nach Modus

- weitere Ausführungen auf Anfrage / Änderungen und Irrtum vorbehalten -

ELSPRO Elektrotechnik GmbH & Co. KG
Kleinhülsen 47 · 40721 Hilden · Deutschland
+49 (0) 2103 / 9710-10 / -80
verkauf@elspro.de
www.elspro.de
shop.elspro.de

ELSPRO Akku-/Batteriehandleuchten SURVIVOR PIVOT





Magnet LX-91840



KOMPONENTEN UND ZUBEHÖR:	Bestell-Nr.
Magnet für SURVIVOR PIVOT	**LX-91840**
Li-Ionen-Akkusatz für SURVIVOR PIVOT	**LX-90341**
Batteriehalterung zur Aufnahme von 3 Stk. Batterien der Größe AA	**LX-90342**
Ladehalter (5,0 h Ladezeit) 230 V AC / 12 V DC für SURVIVOR PIVOT	**LX-90345**
Steckertrafo 230 V AC	**LX-22061**
Ladekabel 12 V DC für den Direktanschluss	**LX-22050**
Ladekabel 12 V DC für den Anschluss an Zigarettenanzündern	**LX-22051**
5-fach-Ladestation 230 V AC zum gleichzeitigen Laden von 5 Stk. SURVIVOR PIVOT	**LX-90911**
5-fach-Ladestation 12 V DC zum gleichzeitigen Laden von 5 Stk. SURVIVOR PIVOT	**LX-90912**



5-fach-Ladehalter **LX-90911 / LX-90912**



Ladehalter **LX-90345**

– weitere Ausführungen auf Anfrage / Änderungen und Irrtum vorbehalten –

ELSPRO Akku-/Batterieleuchte SURVIVOR X

Die Akku-/Batterieleuchte SURVIVOR X funktioniert unter extrem rauen Bedingungen, denen gewöhnliche Leuchten nicht mehr standhalten würden. Mit einer Lichtausbeute von bis zu 250 Lumen durchdringt ihr Lichtstrahl Rauch und Nebel. Im Normalbetrieb leuchtet sie 3,75 Stunden. Für eine längere Leuchtdauer von bis zu 15 Stunden kann die SURVIVOR X im Sparmodus betrieben werden. Ein einstellbarer Blinkmodus dient als Warnsignal.





MERKMALE UND EIGENSCHAFTEN:

- sehr robustes Nylongehäuse mit stabilem Clip und Befestigungsöse
- flacher Lampenkopf für den unkomplizierten Einsatz
- Schutzart IP 67
- kratzfeste und unzerbrechliche Polycarbonatlinse
- stark rauchdurchdringende C4 LED (wahlweise Betrieb im Hochleistungs-, Spar- oder Blinkmodus durch längeres Drücken des Schalters möglich)
- praktischer Druckschalter ermöglicht Einhandbetrieb, auch mit Handschuhen
- Akkuladezustandsanzeige im Druckschalter:
  grün = Leuchte ist voll geladen
  rot = Akkuzeit beträgt weniger als 45 Minuten
  rot blinkend = Betriebsdauer beträgt ≤ 15 Minuten
- Ladeeinheit mit praktischer Einhandbedienung (auch mit Handschuhen) und kompatibel mit SURVIVOR Z0
- Das Batteriemodell SURVIVOR X ist mit dem Akkumodell kompatibel. So kann mittels einer Batteriehalterung eine Akkuleuchte im Bedarfsfall auch mit 3 Alkali-Mangan-Batterien der Größe AA betrieben werden.

AUSFÜHRUNGEN:

Typ	Leucht-mittel	Licht-strom	Leucht-dauer*	Akku / Batterie	Ladezeit	Farbe	Maße in cm	Gewicht inkl. Akku	Bestell-Nr.
SURVIVOR X ohne Ladeeinheit	C4 LED	60 bis 250 lm	3,75 Normal-betrieb 15,0 h Sparmodus	Lithium-Ionen (3,7 V / 2,6 Ah)	5,0 h	gelb	H = 18,0 B = 7,3 Ø = 5,9	346 g	**AHL029**
mit Ladeeinheit 230 V AC / 12 V DC**									**AHL028**
SURVIVOR X Batteriemodell			5,0 h Normal-betrieb 15,0 h Sparmodus	3 Alkali-Mangan-Batterien Gr. AA	-		H = 18,0 B = 7,3 Ø = 5,9	363 g	**BHL029**

* maximale Leuchtdauer pro Akkuladung bzw. pro Set Batterien, max. Leuchtdauer und Lichtausbeute variieren je nach Modus

** 24 V DC auf Anfrage

Hinweis: Die SURVIVOR X ist **nicht** mit älteren SURVIVOR-Ladegeräten (LX-90010, LX-90093, LX-90012) kompatibel. Die SURVIVOR Z0 LED ist mit der neuen SURVIVOR-Ladeschale (LX-90345) kompatibel.

- weitere Ausführungen auf Anfrage / Änderungen und Irrtum vorbehalten -

ELSPRO Elektrotechnik GmbH & Co. KG
Kleinhülsen 47 · 40721 Hilden · Deutschland
+49 (0) 21 03 / 97 10 - 10 / - 80
verkauf@elspro.de
www.elspro.de
shop.elspro.de

ELSPRO Akku-/Batterieleuchte SURVIVOR X







KOMPONENTEN UND ZUBEHÖR:	Bestell-Nr.
Batteriehalterung zur Aufnahme von 3 Stk. Batterien der Größe AA	**LX-90342**
Akkusatz für SURVIVOR X (3,7 V / 2,6 Ah)	**LX-90341**
Ladehalter 230 V AC / 12 V DC (kompatibel mit SURVIVOR Z0 LED: AHL001, AHL002, AHL003, AHL004)	**LX-90345**
Steckertrafo 230 V AC / 800 mA	**LX-22061**
Ladekabel 12 V DC für den Direktanschluss	**LX-22050**
Ladekabel 12 V DC für den Anschluss an Zigarettenanzündern	**LX-22051**
5-fach-Ladestation 230 V AC zum gleichzeitigen Laden von 5 Stk. SURVIVOR	**LX-90911**
5-fach-Ladestation 12 V DC zum gleichzeitigen Laden von 5 Stk. SURVIVOR	**LX-90912**



5-fach-Ladehalter **LX-90911 / LX-90912**



Ladehalter **LX-90345**

– weitere Ausführungen auf Anfrage / Änderungen und Irrtum vorbehalten –

ELSPRO Akkuarbeitsleuchte PROLED 4.0

Die ELSPRO Arbeitsleuchte PROLED 4.0 ist eine multifunktionale Akkuleuchte für vielfältige Anwendungsbereiche.

Die PROLED 4.0 dient als handliches Arbeitslicht mit einer COB LED und einer Lichtausbeute von bis zu 350 Lumen oder kommt als handliche Taschenlampe über eine zusätzliche HighPower LED an der Oberseite mit 100 Lumen zum Einsatz. Die vordere COB LED kann stufenlos zwischen 10% und 100% eingestellt werden.

Durch ihr flaches Design kann die PROLED 4.0 auch liegend, zum Beispiel für Inspektionsarbeiten, eingesetzt werden. Magnetfuß und der verstellbare Aufhängehaken mit Standfußfunktion ermöglichen ein variables Ausrichten des Lichtstrahls.

Innerhalb von 2-3 Stunden kann die Leuchte über eine USB-C-Schnittstelle geladen werden und ist bereit für den nächsten Arbeitstag.





MERKMALE UND EIGENSCHAFTEN:

- kompaktes Aluminiumgehäuse mit gummierter Oberfläche rund um die Linse für zusätzlichen Schutz
- Schutzart IP 54
- High-Power-COB LED 4 W und Hochleistungs-LED SMD 3030 1 W für variable Anwendung
- multifunktionaler Schalter: stufenlos verstellbares Arbeitslicht oder Taschenlampenfunktion mit längerer Leuchtdauer
- mit Helligkeitsspeicherfunktion
- in beiden Linsen integrierter Fluoreszenzreflektor erleichtert das Auffinden der Leuchte im Dunklen
- Warnung bei geringem Ladezustand durch Blinken
- umweltfreundlicher und langlebiger Li-Polymer-Akku
- einfaches Aufladen über USB-C-Schnittstelle, mit integrierter Ladeanzeige
- Lieferung inklusive Akku und USB-C-Ladekabel

AUSFÜHRUNGEN:

Typ	Leuchtmittel	Lichtstrom	Leuchtdauer*	Akku	Ladezeit	Farbe	Maße in cm	Gewicht inkl. Akku	Bestell-Nr.
PROLED 4.0	High-Power-COB LED Hochleistungs-LED	350 100	2,0 h bis 20,0 h je nach Modus 3,5 h	Lithium-Polymer	2 - 3 h	blau-schwarz	H = 11,6 B = 4,4 T = 2,4	120 g	**EPL40**

* maximale Leuchtdauer pro Akkuladung, die max. Leuchtdauer und Lichtausbeute variieren je nach Modus

KOMPONENTEN UND ZUBEHÖR:	Bestell-Nr.
USB-A/USB-C Schnellladegerät 230 V	**SNT20USB**

- weitere Ausführungen auf Anfrage / Änderungen und Irrtum vorbehalten -

ELSPRO Elektrotechnik GmbH & Co. KG
Kleinhülsen 47 · 40721 Hilden · Deutschland
+49 (0) 2103 / 9710-10 / -80
verkauf@elspro.de
www.elspro.de
shop.elspro.de

ELSPRO USB-C-Akkuhandleuchte ULTRA LED



Die ELSPRO ULTRA LED ist eine hochwertige USB-C-Akkuhandleuchte für den flexiblen Einsatz. Fünf verschiedene Lichtmodi ermöglichen dem Anwender ein effizientes Einstellen der ULTRA LED auf die Begebenheiten der Einsatzorte und auf die individuellen Lichtbedürfnisse. Mit einer Lichtausbeute von bis zu 12.000 Lumen ist die ULTRA LED ultra hell!



MERKMALE UND EIGENSCHAFTEN:

- eloxiertes Aluminiumgehäuse mit gummierten Schutzringen
- 5 wählbare Lichtmodi: 300 lm (niedrig), 3.000 lm (mittel), 7.000 lm (hoch), 12.000 lm (Boost) und Stroboskop-Modus (12.000 lm)
- fokussierbarer Lichtkegel: stufenlose Einstellung auf Spot- oder Flutlicht durch Drehen des Leuchtenkopfes (Leuchtdistanz bis zu 200 m)
- seitlicher multifunktionaler Schalter: 5-stufig verstellbare Lichtintensität, Moduswechsel, Ladezustandsanzeige
- Warnung bei geringem Ladezustand (< 25 min) durch seitliche orangene LED
- Lichtfarbe 6.000 K / Farbwiedergabeindex CRI 80
- Schutzart IP 65 – staubdicht und strahlwassergeschützt
- Stoßfestigkeit IK 07 – schlagfest und widerstandsfähig
- integrierte Powerbankfunktion (Ausgang 5V 1A) - Kapazität 5.000 mAh USB-A
- einfaches Aufladen über USB-C-Schnittstelle
- Lieferung inkl. Akku und USB-C-Ladekabel

AUSFÜHRUNGEN:

Typ	Leuchtmittel	Lichtstrom	Leucht-dauer*	Akku	Lade-zeit	Farbe	Maße in cm (L x Ø)	Gewicht inkl. Akku	Bestell-Nr.
ULTRA LED	High-Power-COB LED	300 lm 3.000 lm 7.000 lm 12.000 lm	12,0 h 3,0 h 2,0 h 30 Sek. Boostmodus **	Lithium-Ionen 7,4 V / 5.000 mAh	9,0 h	blau-schwarz	29,6 x 7,1	950 g	**EUL120**

* maximale Leuchtdauer pro Akkuladung
** mehrfach aktivierbar

KOMPONENTEN UND ZUBEHÖR:	**Bestell-Nr.**
Ersatzakku für ULTRA LED	**EUL002**
USB-A/USB-C Schnellladegerät 230 V	**SNT20USB**
Gürtelhalter mit Ring für ULTRA LED	**EUL001**

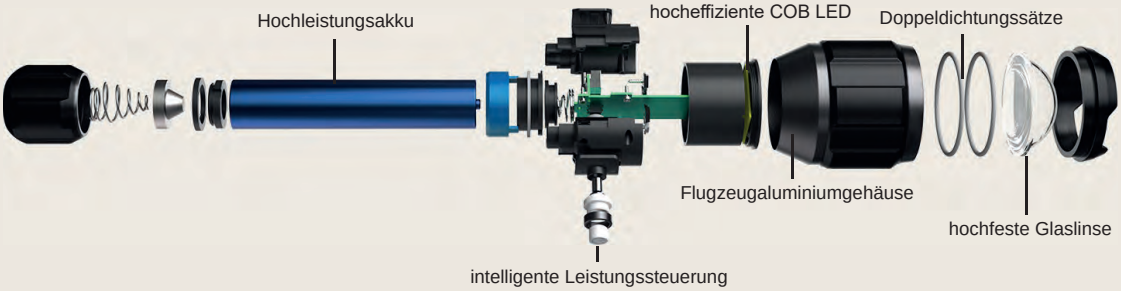

– Änderungen und Irrtum vorbehalten –

10.25

ELSPRO Akkuhandleuchten STINGER LED HL / HPL

STINGER heißt die leistungsstarke Produktlinie wiederaufladbarer robuster Stableuchten mit vielfältigem Zubehör für spezifische Anwendungsfelder.



MERKMALE UND EIGENSCHAFTEN:

- Aluminiumgehäuse, von innen und außen gegen Korrosion anodisch oxidiert
- extrem helles Licht durch C4 LED
- bruchsichere Polycarbonatlinse
- Multifunktionsschalter zum Regulieren des Lichtmodus (3 Modi)
- fest montierbare (Schnell-)Ladeeinheiten (LE) zum Einklicken der Stableuchten und Laden an 230 V AC oder 12 V DC
- Alle STINGER-Modelle können mittels einer Ringhalterung oder eines Nylonholsters am Gürtel getragen werden.

AUSFÜHRUNGEN:

Typ	Leucht-mittel	Licht-strom	Leucht-dauer*	Akku	(Schnell-) Lade-zeit**	Farbe	Länge in cm	Gewicht inkl. Akku	Bestell-Nr.
STINGER LED HL ohne LE	**C4 LED**	bis 800 lm	1,5 h - 5,0 h je nach Modus	NiMh 3,6 V 1,8 Ah	(2,5 h) 10,0 h	schwarz	21,4	352 g	**LX-75429**
mit Schnellladeeinheit 230 V AC									**LX-75443**
mit Schnellladeeinheit 12 V DC									**LX-75444**
STINGER HPL ohne LE			1,5 h - 5,0 h je nach Modus				23,5	385 g	**LX-75980**
mit Ladeeinheit 230 V AC									**LX-75981**

* maximale Leuchtdauer pro Akkuladung, die max. Leuchtdauer und Lichtausbeute variieren je nach Modus
** alle Akkuleuchten der STINGER-Serie sind optional mit Normalladeeinheit oder Schnellladeeinheit erhältlich

- weitere Ausführungen auf Anfrage / Änderungen und Irrtum vorbehalten -

ELSPRO Elektrotechnik GmbH & Co. KG
Kleinhülsen 47 · 40721 Hilden · Deutschland
+49 (0) 2103 / 9710-10 / -80
verkauf@elspro.de
www.elspro.de
shop.elspro.de

ELSPRO Akkuhandleuchten STINGER LED HL / HPL







KOMPONENTEN UND ZUBEHÖR:	Bestell-Nr.
Akkusatz NiMh für STINGER, STINGER CLASSIC LED, STINGER LED HL, STINGER HPL	**LX-75375**
Ladehalter (4,5 h Ladezeit) 230 V AC / 12 V DC für alle STINGER-Modelle inkl. USB-Anschluss	**LX-75105**
Schnellladehalter (2,5 h Ladezeit) 230 V AC / 12 V DC für alle STINGER-Modelle	**LX-75102**
Steckertrafo 230 V AC für alle STINGER-Modelle	**LX-22061**
Ladekabel 12 V DC für den Direktanschluss	**LX-22050**
Ladekabel 12 V DC für den Anschluss an Zigarettenanzündern	**LX-22051**
Leitkegel für STINGER, STINGER CLASSIC LED, STINGER LED HL blau	**LX-75902**
Leitkegel für STINGER, STINGER CLASSIC LED, STINGER LED HL rot	**LX-75903**
Leitkegel für STINGER, STINGER CLASSIC LED, STINGER LED HL gelb	**LX-75904**
Leitkegel für STINGER HPL rot	**LX-75946**
Leitkegel für STINGER HPL gelb	**LX-75948**
Ringhalterung für alle STINGER-Modelle zur sicheren Befestigung am Gürtel	**LX-75906**
Nylon Deluxe-Holster schwarz für STINGER	**LX-76090**
Nylon Deluxe-Holster schwarz für STINGER CLASSIC LED und STINGER LED HL	**LX-75927**
Nylon-Holster schwarz für STINGER HPL	**LX-75910**

– weitere Ausführungen auf Anfrage / Änderungen und Irrtum vorbehalten –

ELSPRO Akkuhandleuchten POLYSTINGER LED

CE

POLYSTINGER heißt die leistungsstarke Produktlinie wiederaufladbarer robuster Stableuchten mit vielfältigem Zubehör für spezifische Anwendungsfelder.



MERKMALE UND EIGENSCHAFTEN:

- robustes nichtleitendes Nylon-Polymergehäuse
- extrem helles Licht durch C4 LED
- bruchsichere Polycarbonatlinse
- praktischer Multifunktionsschalter zum Regulieren des Lichtmodus (3 Modi)
- fest montierbare (Schnell-)Ladeeinheiten (LE) zum Einklicken der Stableuchten und Laden an 230 V AC oder 12 V DC
- Alle POLYSTINGER-Modelle können mittels einer Ringhalterung oder eines Nylonholsters am Gürtel getragen werden.

AUSFÜHRUNGEN:

Typ	Leucht-mittel	Licht-strom	Leucht-dauer*	Akku	(Schnell-) Ladezeit**	Farbe	Länge in cm	Gewicht inkl. Akku	Bestell-Nr.
POLYSTINGER LED ohne LE	C4 LED	bis 485 lm	3,0 h - 10,0 h je nach Modus	NiMh 3,6 V 2,6 Ah	(2,5 h) 10 h	gelb	20,5	326 g	**LX-76203**
mit Ladeeinheit 230 V AC									**LX-76204**
mit Schnellladeeinheit 230 V AC									**LX-76206**
mit Ladeeinheit 12 V DC									**LX-76199**
mit Schnellladeeinheit 12 V DC									**LX-76198**

* maximale Leuchtdauer pro Akkuladung, die max. Leuchtdauer und Lichtausbeute variieren je nach Modus
** alle Akkuleuchten der POLYSTINGER-Serie sind optional mit Normalladeeinheit oder Schnellladeeinheit erhältlich

KOMPONENTEN UND ZUBEHÖR:	Bestell-Nr.
Akkusatz NiMh für POLYSTINGER, POLYSTINGER LED	**LX-75375**
Ladehalter (10 h Ladezeit) 230 V AC / 12 V DC für alle POLYSTINGER-Modelle (24 V auf Anfrage)	**LX-75100**
Schnellladehalter (2,5 h Ladezeit) 230 V AC / 12 V DC für alle POLYSTINGER-Modelle	**LX-75102**
Steckertrafo 230 V AC für alle POLYSTINGER-Modelle	**LX-22061**
Ladekabel 12 V DC für den Direktanschluss	**LX-22050**
Ladekabel 12 V DC für den Anschluss an Zigarettenanzündern	**LX-22051**
Leitkegel für POLYSTINGER LED rot	**LX-75933**
Leitkegel für POLYSTINGER LED gelb	**LX-75934**
Ringhalterung für alle POLYSTINGER-Modelle zur sicheren Befestigung am Gürtel	**LX-75906**
Nylon Deluxe-Holster schwarz für POLYSTINGER LED	**LX-75927**

- weitere Ausführungen auf Anfrage / Änderungen und Irrtum vorbehalten -

ELSPRO Elektrotechnik GmbH & Co. KG
Kleinhülsen 47 · 40721 Hilden · Deutschland
+49 (0) 2103 / 9710-10 / -80
verkauf@elspro.de
www.elspro.de
shop.elspro.de

ELSPRO Akkuhandleuchte DUALIE

Lichtstrahl nach vorne - Lichtstrahl zur Seite bzw. nach unten oder oben: das ist der Clou der Akkuhandleuchte DUALIE.

Die robuste Akkuleuchte bietet optimale Sichtverhältnisse aufgrund folgender Lichteinstellungsmöglichkeiten:
- nur nach vorn gerichtetes Spotlicht
- nur seitlich austretendes Flutlicht
- gleichzeitiges Spot- und Flutlicht
  (z. B. für eine sichere Strecken-/Wegebeleuchtung)

Ein robuster Federclip ermöglicht freie Hände beim Arbeiten. Durch die Kombination der vorderen und seitlichen Lichtquelle kann die DUALIE beispielsweise am Gürtel befestigt werden und leuchtet je nach Einstellung nach unten und nach vorn.

Einfach auf den Kopf gestellt und die seitliche LED angeschaltet, kommt die DUALIE einer kleinen Laterne gleich.



DUALIE mit Ladeeinheit 12 V DC (Direkt)

MERKMALE UND EIGENSCHAFTEN:

- strapazierfähiges Polymergehäuse
- IP 67: staub- und wasserdicht
- unzerbrechliche Polycarbonatlinsen
- modernste C4 Leuchtdiodentechnologie
- zwei kombinierbare Lichtquellen: Spotlicht und Flutlicht
- zwei gut bedienbare Druckschalter am Lampenkopf ermöglichen dem Anwender die Wahl zwischen drei verschiedenen Einstellungen:
  - Lichtstrahl nach vorne
  - Lichtstrahl nach unten/oben
  - Lichtstrahl gleichzeitig nach vorne und unten/oben
- mit 2 praktischen Magneten am Clip



AUSFÜHRUNGEN:

Typ	Leucht-mittel	Licht-strom	Leucht-dauer*	Akku	Ladezeit	Farbe	Länge in cm	Gewicht inkl. Akku	Bestell-Nr.
DUALIE ohne LE	C4 LED	bis 275 lm	5,5 h bis 13,5 h je nach Modus	Lithium-Ionen 2.600 mAh	8 h	gelb	19,1	176 g	**AHL015**
mit Ladeeinheit 230 V AC									**AHL016**
mit Ladeeinheit 12 V DC (Direkt)									**AHL017**

* maximale Leuchtdauer pro Akkuladung, die max. Leuchtdauer und Lichtausbeute variieren je nach Modus

KOMPONENTEN UND ZUBEHÖR:	Bestell-Nr.
Akkusatz Lithium-Ionen für DUALIE	**LX-68792**
Ladehalter 230 V AC / 12 V DC für DUALIE	**LX-68790**
Ladekabel 230 V AC für DUALIE	**LX-22072**
Ladekabel 12 V DC für den Direktanschluss	**LX-22080**
Ladekabel 12 V DC zum Anschluss an den USB-Zigarettenanzünderadapter LX-22069	**LX-22070**
USB-Adapter 12 V DC für den Anschluss an Zigarettenanzündern	**LX-22069**
Universalhelmhalter für DUALIE	**LX-68089**

– weitere Ausführungen auf Anfrage / Änderungen und Irrtum vorbehalten –

ELSPRO Mini-Akkuleuchten STRION LED HL und STRION 2020

STRION LED HL und STRION 2020 sind die Akkuleuchten mit dem Mini-Max-Prinzip: minimale Größe und maximale Power! Mit einer Länge von gerade einmal 150 mm und einem Federgewicht von 148 g inklusive Akku erzeugt die STRION HL LED einen Lichtstrom von bis zu 615 Lumen. Fast doppelt so stark mit bis zu 1.200 Lumen leuchtet das Nachfolgemodell STRION 2020. Dabei misst sie gerade einmal 161 mm und wiegt 162 g.

Die STRION LED HL und STRION 2020 können an 230 V AC oder 12 V DC, wahlweise über den Zigarettenanzünder oder als Direktanschluss, geladen werden. Dadurch ist eine sichere und feste Installation auch in Fahrzeugen möglich. Alle STRION-Modelle sind mit dem bewährten Schnellladehalter (Art.-Nr. LX-74102) kompatibel.



MERKMALE UND EIGENSCHAFTEN:

- anodisiertes Aluminiumgehäuse
- STRION LED HL: Schutzart IP 54 – staub- und spritzwassergeschützt
- STRION 2020: Schutzart IP 67 – staub- und wasserdicht
- geriffelter, rutschfester Griff
- hitzebeständige Glaslinse
- regulierbare Lichtstärke: 3 Modi + Stroboskoplicht
- Anti-Rollring am Lampenkopf
- kompakte Schnellladeeinheit mit LED-Kontrollleuchte zur Anzeige des Ladezustands
- praktischer Druckschalter an der Verschlusskappe für Signallichtfunktion und Dauerbetrieb, STRION 2020 mit zusätzlichem Druckschalter inklusive Akkuzustandsanzeige am Leuchtenkopf und einem extra Schalter zur Regulierung der Lichtintensität



STRION 2020 mit Schnellladeeinheit 230 V AC / 12 V DC

AUSFÜHRUNGEN:

Typ	Leucht-mittel	Licht-strom	Leucht-dauer*	Akku	Lade-zeit	Farbe	Länge in cm	Gewicht inkl. Akku	Bestell-Nr.
STRION LED HL ohne LE	High-Power-LED	bis 615 lm	1,25 h - 4,5 h je nach Modus	Lithium-Ionen 3,63 V	3,5 h	schwarz	15,0	148 g	**LX-74750**
mit Schnellladeeinheit 230 V AC / 12 V DC									**LX-74760**
STRION 2020 ohne LE		bis 1.200 lm	1,75 h - 12,0 h je nach Modus	Lithium-Ionen-Akku 3,6 V	4,5 h		16,1	162 g	**AHL050**
mit Schnellladeeinheit 230 V AC / 12 V DC									**AHL051**

* maximale Leuchtdauer pro Akkuladung

- weitere Ausführungen auf Anfrage / Änderungen und Irrtum vorbehalten -

ELSPRO Elektrotechnik GmbH & Co. KG
Kleinhülsen 47 · 40721 Hilden · Deutschland
+49 (0) 2103 / 9710-10 / -80
verkauf@elspro.de
www.elspro.de
shop.elspro.de

ELSPRO Mini-Akkuleuchten STRION LED HL und STRION 2020







6-fach-Ladestation

KOMPONENTEN UND ZUBEHÖR:	Bestell-Nr.
Akkusatz für STRION LED HL	**LX-74175**
Akkusatz für STRION 2020	**LX-74436**
Schnellladehalter 230 V AC / 12 V DC für STRION LED HL und STRION 2020	**LX-74102**
Steckertrafo 230 V AC	**LX-22061**
Ladekabel 12 V DC für den Direktanschluss	**LX-22050**
Ladekabel 12 V DC für den Anschluss an Zigarettenanzündern	**LX-22051**
6-fach-Ladestation 230 V AC für STRION LED HL und STRION 2020	**LX-74600**
6-fach-Ladestation 12 V DC für STRION LED HL und STRION 2020	**LX-74401**
Lederholster für STRION LED HL und STRION 2020	**LX-74059**
Nylonholster für STRION LED HL und STRION 2020	**LX-85905**

– weitere Ausführungen auf Anfrage / Änderungen und Irrtum vorbehalten –

ELSPRO Akkuhand- und Arbeitsleuchte STRION SWITCHBLADE USB

Kompakt und extrem leistungsstark bietet die Akkuleuchte STRION SWITCHBLADE USB drei Beleuchtungsoptionen für ein optimal an die Arbeitssituation angepasstes Licht:

- Cool White LED für eine flächendeckende Beleuchtung
- 90-CRI LED für eine gute Farberkennung
- UV LED für die Prüfung auf Lecks, Risse etc.

Die verstellbare Lichtleiste kann um 180° gedreht und in verschiedenen Positionen arretiert werden.

Ein Magnet an der Endkappe und der verstellbare Haken am Lampenfuß ermöglichen eine vielfältige sichere Positionierung der STRION SWITCHBLADE USB.

Die ELSPRO Akkuleuchte STRION SWITCHBLADE USB wird zwischen den Einsätzen über einen USB-Anschluss im Lampengehäuse oder optional über einen Ladehalter mit den entsprechenden Ladekabeln an 230 V AC oder 12 V DC geladen.





MERKMALE UND EIGENSCHAFTEN:

- strapazierfähiges Nylon-Polymergehäuse
- um 180° drehbare Lichtleiste, stufenweise arretierbar
- multifunktionaler Schalter für Ein/Aus sowie Wechsel zwischen Kaltweiß, Farbwiedergabeindex von 90 und UV-Licht (mit 40-Minuten-Timer für UV LED)
- einfaches Aufladen der Leuchte über Micro-USB-Schnittstelle
- Der USB-Ladeanschluss am Lampengehäuse liegt geschützt unter einer Gummiabdeckung.
- integrierte Ladeanzeige
- praktischer Magnet an der Endkappe
- drehbarer Haken am Lampenfuß
- Lieferung inklusive USB-Ladekabel LX-22070

AUSFÜHRUNGEN:

Typ	Leuchtmittel	Licht-strom	Leucht-dauer*	Akku	Lade-zeit**	Farbe	Länge in cm	Gewicht inkl. Akku	Bestell-Nr.
STRION SWITCHBLADE USB	Cool White LED 90-CRI LED UV LED	500 lm 400 lm 500 lm	3,0 h 3,0 h 5,0 h	Lithium-Ionen 2.600 mAh	4,0 h	rot	15,2 gefaltet 27,3 aufgeklappt	181 g	**AHL020**

* maximale Leuchtdauer pro Akkuladung
** 500 mA vorausgesetzt

KOMPONENTEN UND ZUBEHÖR:	Bestell-Nr.
Ersatzakku für STRION SWITCHBLADE USB	**LX-74175**
Schnellladehalter 230 V AC / 12 V DC für STRION SWITCHBLADE USB	**LX-74102**
Steckertrafo 230 V AC mit USB-Anschluss	**LX-22072**
USB-Ladekabel (USB-A-Stecker auf Micro-USB-B-Stecker / Länge 101 cm)	**LX-22070**
USB-Adapter für Zigarettenanzünder 12 V DC (Nutzung in Verbindung mit USB-Ladekabel LX-22070)	**LX-22069**







- weitere Ausführungen auf Anfrage / Änderungen und Irrtum vorbehalten -

09.23

ELSPRO Elektrotechnik GmbH & Co. KG
Kleinhülsen 47 · 40721 Hilden · Deutschland
+49 (0) 21 03 / 97 10 - 10 / - 80
verkauf@elspro.de
www.elspro.de
shop.elspro.de

ELSPRO Akkuhand- und Arbeitsleuchte FL500 USB

Die FLIPMATE FL500 USB ist eine kompakte, robuste Akkuleuchte mit 4 Lichteinstellungsmöglichkeiten:

- Cool White LED für eine gleichmäßige Flächenbeleuchtung, wahlweise im HighPower- oder abgeblendeten Modus
- 90-CRI LED für eine gute Farberkennung, wahlweise im HighPower- oder abgeblendeten Modus

Die verstellbare Lichtleiste kann um 270° gedreht und in verschiedenen Positionen arretiert werden.

Das Magnet und der ausklappbare Haken am Lampenfuß ermöglichen eine vielfältige sichere Positionierung der wiederaufladbaren FL500 USB.





MERKMALE UND EIGENSCHAFTEN:

- robustes Gehäuse aus anodisiertem Aluminium
- Schutzart IP 44
- um 270° rotierbarer, stufenweise arretierbarer Lampenkopf mit 2 separaten Lichtquellen:
  Cool White LED
  90-CRI LED
- unzerbrechliche Polycarbonatfrontscheibe
- einfaches Aufladen der Leuchte über Micro-USB-Schnittstelle
- Der USB-Ladeanschluss am Lampengehäuse liegt geschützt unter einer Gummiabdeckung.
- multifunktionaler Schalter für Ein/Aus, Wechsel zwischen Kaltweiß und einem Farbwiedergabeindex von 90 sowie wahlweiser Betrieb im HighPower- oder abgeblendeten Modus
- integrierte Ladeanzeige im Schalter
- praktischer Magnet und drehbarer Haken am Lampenfuß für vielseitige Befestigungsmöglichkeiten
- Lieferung inklusive USB-Ladekabel

AUSFÜHRUNGEN:

Typ	Leuchtmittel	Lichtstrom	Leucht-dauer*	Akku	Lade-zeit**	Farbe	Länge in cm	Gewicht inkl. Akku	Bestell-Nr.
FL500 USB	Cool White LED 90-CRI LED	250 bis 500 lm 200 bis 400 lm je nach Modus	4,0 h - 5,75 h 4,0 h - 6,0 h je nach Modus	Lithium-Ionen 3.800 mAh	4,5 h	blau	11,6 gefaltet 20,2 aufgeklappt	247 g	**AHL019**

* maximale Leuchtdauer pro Akkuladung
** 500 mA vorausgesetzt







– weitere Ausführungen auf Anfrage / Änderungen und Irrtum vorbehalten –

ELSPRO Akkuarbeitsleuchte SYCCOM 400 USB

Die SYCLONE COMPACT USB (SYCCOM 400 USB) ist eine äußerst kompakte wiederaufladbare Arbeitsleuchte mit 2 separaten Lichtquellen und insgesamt 6 Lichteinstellungsmöglichkeiten (3 Punktlichtmodi, 3 Flutlichtmodi):

- Cool White LED (Punktlicht) für eine gleichmäßige Flächenbeleuchtung, wahlweise im HighPower-, Normalbetrieb oder abgeblendeten Modus
- 90-CRI LED (Flutlicht) für eine gute Farberkennung, wahlweise im HighPower-, Normalbetrieb oder abgeblendeten Modus

Die ELSPRO Akkuarbeitsleuchte SYCCOM 400 USB kann im U-Rahmen um 360° gedreht und somit genau auf die zu beleuchtende Fläche ausgerichtet werden. Arretierungen halten die Leuchte in der gewünschten Position.
Ein Magnet und ein ausklappbarer Haken am Lampenfuß bieten weitere Befestigungsmöglichkeiten.
Zwischen den Einsätzen wird die SYCLONE COMPACT USB innerhalb von 4,5 Stunden über einen USB-Anschluss geladen.











MERKMALE UND EIGENSCHAFTEN:

- robustes Thermoplastgehäuse, um 360° drehbar
- Schutzart IP 44
- Polycarbonatfrontscheibe
- multifunktionaler Schalter für Ein/Aus sowie Wechsel zwischen Kaltweiß, Farbwiedergabeindex von 90 und den jeweiligen Modi
- einfaches Aufladen der Leuchte über USB-Schnittstelle
- Der USB-Ladeanschluss am Lampengehäuse liegt geschützt unter einer Gummiabdeckung.
- integrierte Anzeige der Akkuleistung und Signallicht, wenn die Leuchte aufgeladen werden muss
- praktischer Magnet und ausklappbarer Haken am Lampenfuß zur sicheren Befestigung
- Lieferung inklusive USB-Ladekabel

AUSFÜHRUNGEN:

Typ	Leuchtmittel	Lichtstrom	Leucht-dauer*	Akku	Lade-zeit**	Farbe	Maße in cm	Gewicht inkl. Akku	Bestell-Nr.
SYCCOM 400 USB	Cool White LED Punktlicht 90-CRI LED Flutlicht	100 bis 400 lm 75 bis 300 lm je nach Modus	2,0 h - 9,5 h 2,0 h - 8,0 h je nach Modus	Lithium-Polymer 2.000 mAh	4,5 h	rot	L = 7,5 B = 3,6 H = 7,1	150 g	**AHL018**

* maximale Leuchtdauer pro Akkuladung
** 500 mA vorausgesetzt

- weitere Ausführungen auf Anfrage / Änderungen und Irrtum vorbehalten -

ELSPRO Elektrotechnik GmbH & Co. KG
Kleinhülsen 47 · 40721 Hilden · Deutschland
+49 (0) 2103 / 9710-10 / -80
verkauf@elspro.de
www.elspro.de
shop.elspro.de

ELSPRO USB-Akkuhandleuchte FOKUS LED 3.0

Die ELSPRO FOKUS LED 3.0 ist eine hochwertige USB-Akkuhandleuchte für den alltäglichen Einsatz. Das robuste Gehäuse aus T6-Flugzeugaluminium, das Fokussiersystem sowie die leistungsstarke LED machen die FOKUS LED 3.0 zum idealen Begleiter für den schnellen Einsatz.

Geladen wird die Handleuchte über einen Micro-USB-Anschluss. Die raffinierte Bauweise ermöglicht die Nutzung des verwendeten Akkus als Powerbank. Der Ladevorgang des Akkus wird durch eine blau blinkende LED auf der rechten Seite des USB-C-Anschlusses angezeigt. Ein niedriger Akkustand wird durch eine seitliche rote LED angezeigt.

Mittels eines Batteriehalters und 3 Stück Alkalibatterien der Größe AAA kann die ELSPRO FOKUS LED 3.0 ebenso als Batterieleuchte betrieben werden.





MERKMALE UND EIGENSCHAFTEN:

- kompaktes Gehäuse aus eloxiertem T6-Flugzeug-aluminium
- Schutzart IP 54 – staub- und spritzwassergeschützt
- fokussierbarer Lichtkegel
- hohe Lichtleistung
- umweltfreundlicher und langlebiger Li-Ionen-Akku
- Akkunutzung als Powerbank 2200 mAh USB-C
- multifunktionaler Schalter an der Endkappe für die Einstellungen: 100% / 40% / 10% / SOS-Funktion / Stroboskopeffekt, mit Magnet
- Warnung bei geringem Ladezustand (< 30 min) durch seitliche rote LED
- Lieferumfang: USB-C-Ladekabel, Powerbank, Batterie-halter ohne Batterien, Gürtelholster, Handschlaufe

AUSFÜHRUNGEN:

Typ	Leuchtmittel	Lumen	Leucht-dauer*	Akku / Bat-terie	Lade-zeit	Farbe	Maße in cm (L x Ø)	Gewicht inkl. Akku	Bestell-Nr.
FOKUS LED 3.0	LED	600	5,0 h	Lithium-Ionen	2,5 - 3,0 h	schwarz	14,9 x 3,5	197 g	**LE10030**
		400	3,5 h	3 Stk. Alkali-batterien Gr. AAA	-				

* maximale Leuchtdauer pro Akkuladung bzw. pro Set Batterien

KOMPONENTEN UND ZUBEHÖR:	Bestell-Nr.
Handschlaufe für FOKUS LED 3.0	**LX-Schlaufe**
Ersatzakku für FOKUS LED 3.0	**LE10020AK**
USB-A/USB-C Schnellladegerät 230 V	**SNT20USB**
Batteriehalter für FOKUS LED 3.0	**LE10020BH**
Alkali-Mangan-Batterie Gr. AAA 1,5 V (3 Stk. für den Batteriehalter pro Lampe erforderlich)	**LX-ALK/AAA1,5V**

– weitere Ausführungen auf Anfrage / Änderungen und Irrtum vorbehalten –

ELSPRO Elektrotechnik GmbH & Co. KG
Kleinhülsen 47 · 40721 Hilden · Deutschland
+49 (0) 21 03 / 97 10 - 10 / - 80
verkauf@elspro.de
www.elspro.de
shop.elspro.de

ELSPRO Akkuhandleuchte STYLUS PRO USB

Die Akkuhandleuchte STYLUS PRO USB ist der praktische Begleiter für alle Fälle. Aufgrund des zierlichen Designs passt die Leuchte in nahezu jede Tasche. Der stabile Federclip ermöglicht das Befestigen der STYLUS PRO USB zum Beispiel am Gürtel oder an Kleidungsstücken.

Die handliche Leuchte kann im Hochleistungsbetrieb mit 350 Lumen und im Sparmodus mit 90 Lumen betrieben werden. Nach einer maximalen Leuchtdauer von 3,5 Stunden wird die Handleuchte innerhalb weniger Stunden an einem USB-Anschluss wieder aufgeladen.





MERKMALE UND EIGENSCHAFTEN:

- robustes Gehäuse aus anodisiertem Aluminium
- spritzwassergeschützt und staubdicht
- kratzfeste Linse
- sehr helle weiße C4 LED
- USB-Ladeanschluss am Lampenkopf liegt geschützt unter einer Schiebeabdeckung
- LED-Kontrollanzeige zur Überwachung des Ladezustands
- praktischer Endkappenschalter für Signallichtfunktion und Dauerbetrieb
- praktischer Federclip zum Anbringen der Leuchte an z. B. Jackentaschen
- Lieferung inklusive USB-Ladekabel und Nylon-Holster

AUSFÜHRUNGEN:

Typ	Leuchtmittel	Lichtstrom	Leuchtdauer*	Akku	Ladezeit**	Farbe	Länge in cm	Gewicht inkl. Akku	Bestell-Nr.
STYLUS PRO USB	C4 LED	350 lm 90 lm je nach Modus	1,5 h 3,5 h je nach Modus	Lithium-Ionen	2,5 h	schwarz	15,1	51 g	**LX-66134**

* maximale Leuchtdauer pro Akkuladung
** 500 mA vorausgesetzt

KOMPONENTEN UND ZUBEHÖR:	Bestell-Nr.
Akkusatz für STYLUS PRO USB	**LX-66143**

- weitere Ausführungen auf Anfrage / Änderungen und Irrtum vorbehalten -

ELSPRO Elektrotechnik GmbH & Co. KG
Kleinhülsen 47 · 40721 Hilden · Deutschland
+49 (0) 2103 / 9710-10 / -80
verkauf@elspro.de
www.elspro.de
shop.elspro.de

ELSPRO USB-C-Akkuhandleuchte WEDGE SL

Klein. Kompakt. Leistungsstark.
Die über USB-C aufladbare Akkuhandleuchte WEDGE SL verbindet ein besonders schlankes, modernes Design mit hoher Widerstandsfähigkeit und zuverlässiger Leistung. Ihre minimalistische Unibody-Konstruktion, das robuste Aluminiumgehäuse und das geringe Gewicht machen sie zum idealen Begleiter für Werkstatt, Baustelle und unterwegs.

Mit bis zu 500 Lumen im Boostmodus sorgt die WEDGE SL auch bei anspruchsvollen Arbeiten für optimale Sicht. Dank ihres außergewöhnlich flachen Profils findet sie mühelos in der Hosen- oder Werkzeugtasche Platz.





MERKMALE UND EIGENSCHAFTEN:

- robustes Aluminiumgehäuse
- Schutzart IP 54 – staub- und spritzwassergeschützt
- kratzfeste Acryl-Linse
- modernste Leuchtdiodentechnologie
- praktischer, stabiler Federclip aus Edelstahl zum Anbringen der Leuchte an z. B. Jackentaschen
- multifunktionaler Endkappenschalter für Momentlicht, Dauerlicht, zwei Lichtstufen und Boostmodus
- LED-Kontrollleuchten zeigen den aktuellen Akku- und Ladezustand an:
  4 LEDs = 75 - 100%
  3 LEDs = 50 - 75%
  2 LEDs = 25 - 50 %
  1 LED = 10 - 25%
  1 blinkende LED = 0 - 10 %
- austauschbarer Akku (durch den ELSPRO Service)
- Lieferung inklusive USB-C-Ladekabel und gummierter Endkappe als Beißschutz

AUSFÜHRUNGEN:

Typ	Leucht-mittel	Licht-strom	Leucht-dauer*	Akku	Ladezeit	Farbe	Länge in cm	Gewicht inkl. Akku	Bestell-Nr.
WEDGE SL	LED	500 lm 100 lm 50 lm	Boostmodus 1,75 h 3,5 h	Lithium-Polymer 380 mAh	4,0 h	schwarz	L = 14,4 B = 1,4 H = 0,7	32,0 g	**AHL060**

* maximale Leuchtdauer pro Akkuladung, die max. Leuchtdauer und Lichtausbeute variieren je nach Modus

KOMPONENTEN UND ZUBEHÖR:	Bestell-Nr.
USB Ladekabel Typ USB-C	**LX-22084**
USB-A / USB-C Schnellladegerät 230 V	**SNT20USB**

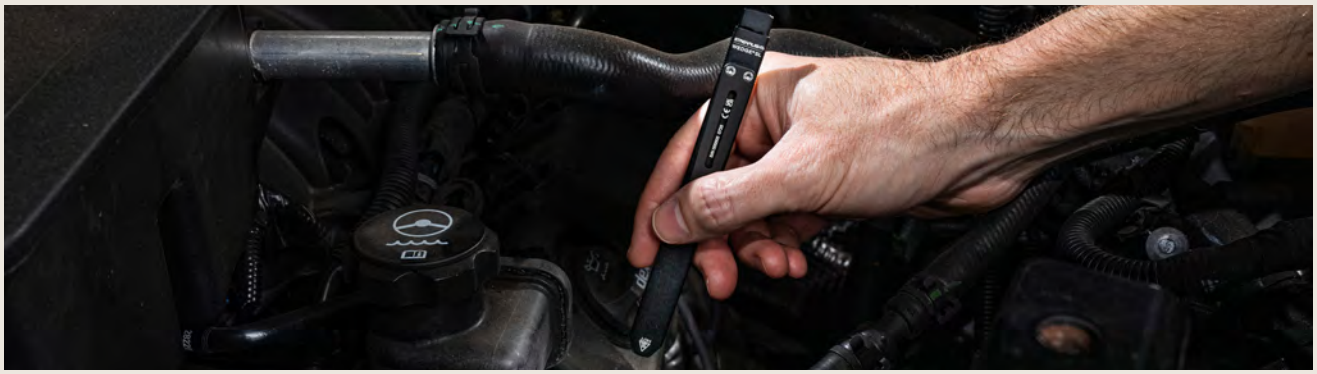

– weitere Ausführungen auf Anfrage / Änderungen und Irrtum vorbehalten –

ELSPRO Batterieleuchten PROPOLYMER DUALIE

Lichtstrahl nach vorne - Lichtstrahl zur Seite bzw. nach unten oder oben: das ist der Clou der Batterieleuchten PROPOLYMER 2AA und 3AA DUALIE.

Die beiden robusten Handleuchten bieten optimale Sichtverhältnisse aufgrund folgender Lichteinstellungsmöglichkeiten:
- nur nach vorn gerichtetes Spotlicht
- nur seitlich austretendes Flutlicht
- gleichzeitiges Spot- und Flutlicht
  (z. B. für eine sichere Strecken-/Wegebeleuchtung)

Das Modell 3AA DUALIE LASER kombiniert ein nach vorn gerichtetes Spotlicht mit einem 3R Laser und bietet die Einstellungen:
- nur nach vorn gerichtetes Spotlicht
- nur nach vorn gerichteter roter Laserstrahl
- Spotlicht und Laser kombiniert
  (z. B. für eine genaue Postitionsanzeige)







MERKMALE UND EIGENSCHAFTEN:

- strapazierfähiges Polymergehäuse
- 2AA DUALIE: Schutzart IP 44
- 3AA DUALIE (LASER): Schutzart IP 67
- unzerbrechliche Polycarbonatlinsen
- modernste C4 Leuchtdiodentechnologie
- zwei kombinierbare Lichtquellen
- zwei gut bedienbare Druckschalter am Lampenkopf ermöglichen dem Anwender die Wahl zwischen den verschiedenen Betriebsmodi
- 2AA DUALIE mit praktischem Magnet an der Endkappe
- 3AA DUALIE mit 2 praktischen Magneten am Clip
- 3AA DUALIE LASER ohne Magnet

AUSFÜHRUNGEN:

Typ	Leucht-mittel	Licht-strom	Leuchtdauer*	Batterie	Farbe	Maße in cm L x Ø	Gewicht inkl. Batt.	Bestell-Nr.
PROPOLYMER 2AA DUALIE	2 C4 LEDs	115 lm - 175 lm	15,0 h - 24,0 h je nach Modus	2 Stk. Alkalibatterien Größe AA	gelb	15,5 x 2,2	111 g	**BHL011**
PROPOLYMER 3AA DUALIE		140 lm - 245 lm	9,0 h - 18,0 h je nach Modus	3 Stk. Alkalibatterien Größe AA		17,8 x 4,8	201 g	**BHL020**
PROPOLYMER 3AA DUALIE LASER	C4 LED	150 lm Spotlicht	12,0 h - 17,0 h je nach Modus	3 Stk. Alkalibatterien Größe AA		17,8 x 4,8	193 g	**BHL023**

* maximale Leuchtdauer pro Set Batterien

KOMPONENTEN UND ZUBEHÖR:	Bestell-Nr.
Universalhelmhalter für PROPOLYMER DUALIE-Modelle 2AA und 3AA (LASER)	**LX-68089**
Nylonholster für PROPOLYMER 2AA DUALIE	**LX-68905**
Nylonholster für PROPOLYMER 3AA DUALIE (LASER)	**LX-75910**
Alkalibatterie Gr. AA 1,5 V	**LX-ALK/AA1,5V**


Helmhalter LX-68089 montiert


2AA PROPOLYMER DUALIE


3AA PROPOLYMER DUALIE

- weitere Ausführungen auf Anfrage / Änderungen und Irrtum vorbehalten -

ELSPRO Elektrotechnik GmbH & Co. KG
Kleinhülsen 47 · 40721 Hilden · Deutschland
+49 (0) 21 03 / 97 10 - 10 / - 80
verkauf@elspro.de
www.elspro.de
shop.elspro.de

ELSPRO Batterieleuchten PROPOLYMER

Die PROPOLYMER-Serie setzt durch ihre enorme Leistungsstärke neue Standards für batteriebetriebene Leuchten. Alle Modelle sind extrem widerstandsfähig, wasserdicht und leuchten mit sehr hellen energiesparenden Leuchtdioden. Der bedienungsfreundliche Endkappenschalter ermöglicht Momenten- und Dauerbetrieb.



MERKMALE UND EIGENSCHAFTEN:

- verschleißfestes, nicht leitendes Polymergehäuse
- Schutzartz IP 67 – staub- und wasserdicht
- bruchsichere Polycarbonatlinse
- helle C4 LED
- 2AA HAZ-LO mit multifunktionalem Schalter an der Endkappe und Clip zur Befestigung an Gürteln etc.
- Lieferung inklusive Batterien

AUSFÜHRUNGEN:

Typ PROPOLYMER	Leuchtmittel	Licht-strom	Leucht-dauer*	Batterien	Farbe	Maße in cm L x Ø	Gewicht inkl. Batt.	Bestell-Nr.
2AA HAZ-LO mit Batterien	C4 LED	65 lm	24,0 h	2 Stk. Alkalibatterien Größe AA	gelb	16,3 x 3,4	100 g	**LX-67101**
4AA LUXEON mit Batterien	C4 LED	200 lm	6,0 h	4 Stk. Alkalibatterien Größe AA		17,8 x 4,3	216 g	**LX-68242**

* maximale Leuchtdauer pro Set Batterien

KOMPONENTEN UND ZUBEHÖR:	Bestell-Nr.
Lampenmodul (Luxeon LED im Reflektor) für PROPOLYMER 4AA Luxeon	**LX-680236**
Handschlaufe zum Befestigen an PROPOLYMER	**LX-Schlaufe**
Nylonholster schwarz für PROPOLYMER für 4AA	**LX-68905**
Universalhelmhalter für 2AA- / 4AA-Modelle	**LX-68089**
Alkali-Mangan-Batterie Gr. AA 1,5 V für PROPOLYMER 2AA-Modelle (2 Stk. pro Lampe erforderlich)	**LX-ALK/AA1,5V**
Alkali-Mangan-Batterie Gr. AA 1,5 V für PROPOLYMER 4AA-Modelle (4 Stk. pro Lampe erforderlich)	**LX-ALK/AA1,5V**







- weitere Ausführungen auf Anfrage / Änderungen und Irrtum vorbehalten -

ELSPRO Elektrotechnik GmbH & Co. KG
Kleinhülsen 47 · 40721 Hilden · Deutschland
+49 (0) 21 03 / 97 10 - 10 / - 80
verkauf@elspro.de
www.elspro.de
shop.elspro.de

ELSPRO Batterieleuchten PROPOLYMER







KOMPONENTEN UND ZUBEHÖR:	Bestell-Nr.
Lampenmodul (Luxeon LED im Reflektor) für PROPOLYMER 4AA Luxeon	**LX-680236**
Handschlaufe zum Befestigen an PROPOLYMER	**LX-Schlaufe**
Nylonholster schwarz für PROPOLYMER 4AA / 4AA LED	**LX-68905**
Universalhelmhalter für PROPOLYMER 2AA / 4AA (alle Helmausführungen)	**LX-68271**
Universalhelmhalter für 2AA- / 4AA-Modelle	**LX-68089**
Alkali-Mangan-Batterie Gr. AA 1,5 V für PROPOLYMER 2AA-Modelle (2 Stk. pro Lampe erforderlich)	**LX-ALK/AA1,5V**
Alkali-Mangan-Batterie Gr. AA 1,5 V für PROPOLYMER 4AA-Modelle (4 Stk. pro Lampe erforderlich)	**LX-ALK/AA1,5V**

– weitere Ausführungen auf Anfrage / Änderungen und Irrtum vorbehalten –

ELSPRO Batterieleuchte JUNIOR FOKUS LED

Die Batterieleuchte JUNIOR FOKUS LED ist ein handlicher Begleiter für alle Fälle. Aufgrund einer beweglichen Frontblende kann der Anwender flexibel zwischen Punktlicht und Flutlicht wechseln. Somit bietet die kompakte Leuchte stets das richtige Licht für unterschiedliche Einsatzzwecke:

- gebündeltes Punktlicht mit geschlossener Frontblende
- breitstrahlendes Flutlicht mit zurückgeschobener Blende

Der praktische Druckschalter an der Endkappe ermöglicht das Bedienen der JUNIOR FOKUS LED auch mit Handschuhen.



MERKMALE UND EIGENSCHAFTEN:

- robustes Aluminiumgehäuse
- spritzwassergeschützt und staubdicht
- unzerbrechliche Polycarbonatlinse
- modernste C4 Leuchtdiodentechnologie
- einfacher Wechsel von Punkt- auf Flutlicht durch verstellbare Blende am Leuchtenkopf
- gut bedienbarer Druckschalter an der Endkappe
- mit Federclip
- Lieferung inklusive Batterien und Nylonholster



AUSFÜHRUNGEN:

Typ	Leucht-mittel	Lichtstrom	Leuchtdauer*	Batterie	Farbe	Maße in cm L x Ø	Gewicht inkl. Batt.	Bestell-Nr.
JUNIOR FOKUS LED	C4 LED	Flut 250 lm Punkt 220 lm	6,0 h	2 Stk. Alkalibatterien Größe AA	schwarz	16,5 x 2,8	125 g	**BHL022**

* maximale Leuchtdauer pro Set Batterien

KOMPONENTEN UND ZUBEHÖR:	Bestell-Nr.
Nylon-Holster schwarz für JUNIOR FOKUS LED	**LX-71503**
Alkali-Mangan-Batterie Gr. AA 1,5 V (2 Stk. pro Lampe erforderlich)	**LX-ALK/AA1,5V**

- weitere Ausführungen auf Anfrage / Änderungen und Irrtum vorbehalten -

ELSPRO Elektrotechnik GmbH & Co. KG
Kleinhülsen 47 · 40721 Hilden · Deutschland
+49 (0) 2103 / 9710 - 10 / - 80
verkauf@elspro.de
www.elspro.de
shop.elspro.de

ELSPRO Batterieleuchten STYLUS PRO / MICRO STREAM

Die Produktserie STYLUS PRO / MICRO STREAM bietet die perfekten Minileuchten für den professionellen Einsatz.

Aufgrund ihres Leichtgewichts und der geringen Größe passen sie in jede Tasche. Zudem ermöglicht ein stabiler Federclip das Anklemmen der Leuchte an zum Beispiel Gürteln oder anderen Kleidungsstücken.





MERKMALE UND EIGENSCHAFTEN:

- robustes Aluminiumgehäuse
- Schutzart IP 54 – spritzwassergeschützt und staubdicht
- kratzfeste Linse
- sehr helle weiße C4 LED
- praktischer Endkappenschalter für Signallichtfunktion oder Dauerbetrieb
- Federclip zum Anbringen der Leuchte z. B. an Jackentaschen
- STYLUS PRO: zeigt notwendigen Batteriewechsel durch Blinken an; Lieferung mit Gürtelholster
- MICRO STREAM: mit verstellbarem Band zum Umhängen

AUSFÜHRUNGEN:

Typ	Leuchtmittel	Lichtstrom	Leuchtdauer*	Batterie	Farbe	Länge in cm	Gewicht inkl. Batt.	Bestell-Nr.
MICRO STREAM	C4 LED	45 lm	2,25 h	1 Stk. Alkalibatterien Größe AAA	schwarz	9,0	30 g	**LX-66318/N**
STYLUS PRO	C4 LED	100 lm	8,0 h	2 Stk. Alkalibatterien Größe AAA	schwarz	13,4	47 g	**LX-66118/N**

* maximale Leuchtdauer pro Set Batterien

KOMPONENTEN UND ZUBEHÖR:	Bestell-Nr.
Alkali-Mangan-Batterie Gr. AAA 1,5 V (1 St.k für MICRO STREAM, sonst 2 Stk. pro Lampe erforderlich)	**LX-ALK/AAA1,5V**

– weitere Ausführungen auf Anfrage / Änderungen und Irrtum vorbehalten –

ELSPRO Elektrotechnik GmbH & Co. KG
Kleinhülsen 47 · 40721 Hilden · Deutschland
+49 (0) 2103 / 9710-10 / -80
verkauf@elspro.de
www.elspro.de
shop.elspro.de

ELSPRO Batterieleuchten STYLUS 3 und STYLUS REACH

Klein aber oho präsentiert sich die STYLUS 3 in handlich elegantem Design. Ausgestattet mit einer Super-LED spendet sie perfektes Licht.

Die STYLUS 3 ist kaum größer als ein Kugelschreiber und dennoch eine sehr robuste Leuchte. Zum Ausleuchten von schwer zugänglichen Bereichen verfügt das Modell STYLUS REACH über einen flexiblen Schwanenhals.

Die LED-Farbe weiß eignet sich besonders für eine gute Beleuchtung im Nahbereich sowie für spezielle Anwendungsfelder (z. B. zur Überprüfung von Materialrissen, Gewebe und Pupillenfunktion).
Zum Ausleuchten von schwer zugänglichen Bereichen verfügt das Modell STYLUS REACH über einen flexiblen Schwanenhals.



MERKMALE UND EIGENSCHAFTEN:

- Aluminiumgehäuse mit anodischer Beschichtung
- spritzwassergeschützt und staubdicht
- rutschfester Griff
- Taschenclip
- Schalter für wahlweise permanente Beleuchtung oder Signallichtfunktion
- superhelle energiesparende Leuchtdioden
- Praktisches Zubehör für STYLUS 3: Gummitülle zum Schutz der LED vor Schlägen

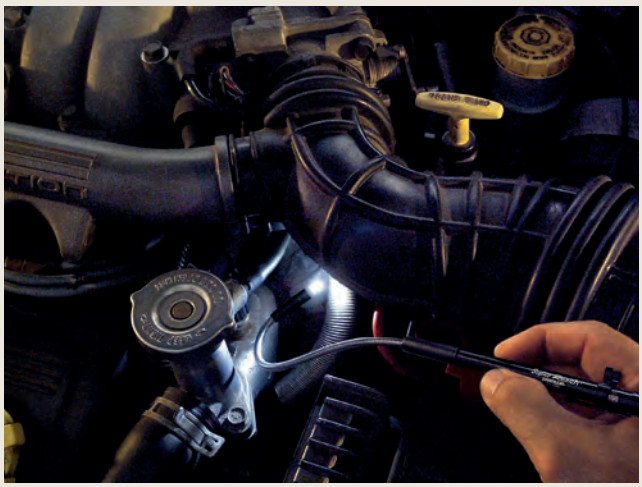

AUSFÜHRUNGEN:

Typ	Leuchtmittel	Licht-strom	Leucht-dauer*	Batterie	Farbe	Länge in cm	Gewicht inkl. Batt.	Bestell-Nr.
STYLUS 3	LED weiß	11 lm	bis 24,0 h	3 Stk. Alkalibatterien Größe AAAA	schwarz	15,2	31 g	**LX-65082**
STYLUS REACH	LED weiß	11 lm	bis 24,0 h	3 Stk. Alkalibatterien Größe AAAA	schwarz	35,5 gestreckt	48 g	**LX-65682**

* maximale Leuchtdauer pro Set Batterien

KOMPONENTEN UND ZUBEHÖR:	**Bestell-Nr.**
Gummitülle für STYLUS 3 (LED Zusatzschutz)	**LX-65031**
Alkalibatterie Gr. AAAA 1,5 V	**LX-ALK/4xA1,5V**



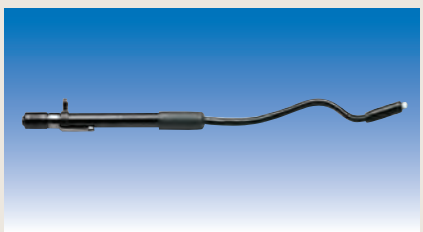



– weitere Ausführungen auf Anfrage / Änderungen und Irrtum vorbehalten –

ELSPRO Akku-Kopf- und Helmleuchte BP180 USB

Ausgestattet mit einem COB LED-Modul ist die BANDIT PRO eine Akku-Kopf- und Helmleuchte der neuesten Generation.

Über einen handlichen Druckschalter am Lampengehäuse ist die Lichtintensität zwischen dem Hochleistungs- und dem Sparmodus sekundenschnell selbst mit Handschuhen regulierbar.

Die Leuchtdauer im Hochleistungsbetrieb beträgt circa 4,5 Stunden. Reicht ein „gedimmtes" Licht, kann die BANDIT PRO USB bis zu 21 Stunden eingesetzt werden.





MERKMALE UND EIGENSCHAFTEN:

- robustes aber leichtgewichtiges Thermoplastgehäuse
- IP 54 spritzwassergeschützt und staubdicht
- LED-Modul (COB-Technologie)
- kratzfeste Polycarbonatlinse
- verstellbare Lichtstärken: wahlweise Betrieb im Hochleistungs-, Spar- oder Blinklichtmodus
- Tragekomfort durch kleines leichtes Design mit verstellbarem Kopfband und abnehmbarem Clip zur Befestigung an z. B. Kappen
- aufladbar über USB-Anschluss
- praktischer Druckschalter inklusive Ladezustandsanzeige
- Lieferung inklusive elastischem Kopfband und Clip
- optionales Zubehör: 3M Helmarretierung zur direkten Befestigung der Leuchte am Helm

AUSFÜHRUNGEN:

Typ	Leuchtmittel	Lumen	Leuchtdauer*	Akku	Ladezeit	Farbe	Maße in cm B x H x T	Gewicht inkl. Akku	Bestell-Nr.
BP180 USB	COB LED-Modul	35 - 180 je nach Modus	4,5 h - 21,0 h je nach Modus	Lithium-Polymer 950 mAh	3,5 h	gelb	6,9 x 2,9 x 1,0	50 g	**KL003**

* maximale Leuchtdauer pro Akkuladung, die max. Leuchtdauer und Lichtausbeute variieren je nach Modus

KOMPONENTEN UND ZUBEHÖR:	Bestell-Nr.
Helmriemen für BP180 USB	**LX-617005**
3M Helmarretierung zur Leuchtenbefestigung ohne Riemen	**LX-990933-2**
Steckertrafo 230 V AC mit USB-Schnittstelle	**LX-22072**
Ladekabel 12 V DC für den Direktanschluss	**LX-22080**
Ladekabel 12 V DC zum Anschluss an den USB-Zigarettenanzünderadapter LX-22069	**LX-22070**
USB-Adapter 12 V DC für den Anschluss an Zigarettenanzündern	**LX-22069**

- weitere Ausführungen auf Anfrage / Änderungen und Irrtum vorbehalten -

ELSPRO Elektrotechnik GmbH & Co. KG
Kleinhülsen 47 · 40721 Hilden · Deutschland
+49 (0) 2103 / 9710-10 / -80
verkauf@elspro.de
www.elspro.de
shop.elspro.de

ELSPRO Akku-Kopf- und Helmleuchte USB HAZ-LO

Die ELSPRO Akku-Kopf- und Helmleuchte USB HAZ-LO ist mit 2 Stück COB LED (1 Stk. Flut und 1 Stk. Spot) ausgestattet. Über einen handlichen Druckschalter am Lampengehäuse ist die Lichtintensität zwischen Flut, Spot und in Kombination beider LED selbst mit Handschuhen bequem einzustellen.

Die Leuchtdauer im Hochleistungsbetrieb mit beiden COB LED beträgt 7 Stunden mit einer Lichtausbeute von 250 Lumen.

Innerhalb von 4,5 Stunden wird die ELSPRO Kopf- und Helmleuchte USB HAZ-LO geladen, entweder direkt über den Micro-USB-Anschluss im Lampengehäuse oder eingesetzt im praktischen Ladehalter (optionales Zubehör Artikel LX-61465).





MERKMALE UND EIGENSCHAFTEN:

- robustes Gehäuse aus Polycarbonat
- IP 67 geschützt gegen das Eindringen von Staub und Wasser
- 2 Stk. COB LED: 1 Stk. Flut / 1 Stk. Spot
- unzerbrechliche Polycarbonatlinse
- verstellbare Lichtmodi:
  Betrieb mit 1 Stk. LED Flut, 1 Stk. LED Spot oder kombiniert beide LED
- Tragekomfort durch kleines leichtes Design mit verstellbarem Kopfband und rutschfestem Helmriemen
- aufladbar über Micro-USB-Anschluss im Lampengehäuse oder im optionalen Ladehalter
- praktischer Druckschalter
- Ladezustandsanzeige im Flutmodul
- Lieferung inklusive Akku ohne Ladehalter, elastischem Kopfband, gummiertem Helmriemen und 3M Helmarretierung zur direkten Befestigung der Leuchte am Helm

AUSFÜHRUNGEN:

Typ	Leuchtmittel	Lichtstrom	Leuchtdauer*	Akku	Ladezeit	Farbe	Maße in cm B x H x T	Gewicht inkl. Akku	Bestell-Nr.
USB HAZ-LO	2 COB LED: 1 Spot 1 Flut kombiniert	 190 lm 120 lm 250 lm	 7,5 h 13,0 h 7,0 h	Lithium-Ionen	4,5 h	gelb	8,3 x 4,4 x 4,5	116 g	**KL006**

* maximale Leuchtdauer pro Akkuladung, die max. Leuchtdauer und Lichtausbeute variieren je nach Modus

KOMPONENTEN UND ZUBEHÖR:	Bestell-Nr.
Ladehalter 230 V AC / 12 V DC für USB HAZ-LO	**LX-61465**
3M Helmarretierung zur Leuchtenbefestigung ohne Riemen	**LX-990933-2**
Steckertrafo 230 V AC mit USB-Schnittstelle	**LX-22072**
Ladekabel 12 V DC zum Anschluss an den USB-Zigarettenanzünderadapter LX-22069	**LX-22070**
USB-Adapter 12 V DC für den Anschluss an Zigarettenanzündern	**LX-22069**

– weitere Ausführungen auf Anfrage / Änderungen und Irrtum vorbehalten –

ELSPRO Helmleuchte SL-SIDESADDLE

Die SL-SIDESADDLE überzeugt als kompaktes und leichtes (Helm-) Beleuchtungssystem, das sich nahtlos an Helmen montieren lässt, ohne Visier, Gehörschutz oder andere Zusatzteile zu beeinträchtigen.

Ausgestattet mit einer Dual LED kann der Anwender verschiedene Leuchtmodi wählen. Ein blaues Rücklicht sorgt für optimale Sichtbarkeit nach hinten.

Der praktische Push-Button mit Modusspeicher merkt sich die zuletzt verwendete Einstellung, sodass der Nutzer beim nächsten Einsatz direkt mit dem bevorzugten Lichtmodus starten kann.



Dank des integrierten „Quick-release"-Tabs lässt sich die multifunktionale SL-SIDESADDLE im Handumdrehen vom Helm lösen und als Handlampe nutzen, während das Befestigungssystem sicher am Helm verbleibt.



MERKMALE UND EIGENSCHAFTEN:

- robustes Polycarbonatgehäuse
- Schutzart IP 67 – geschützt gegen das Eindringen von Staub und Wasser
- kratzfeste Polycarbonatfrontscheibe
- weiße Dual LED: Spot und Flut mit folgenden Verwendungsoptionen im Normal- oder Sparmodus:
  - nur Spot
  - nur Flut
  - Spot und Flut kombiniert für eine maximale Lichtausbeute
- Multifunktions-Druckschalter mit Modusspeicher und integrierter LED in blau
- Lieferung inkl. USB-C Ladekabel und Befestigungsset, bestehend aus Adapterplatte, Helmriemen und Y-Helmriemen



SL-SIDESADDLE Batteriemodell



Adapterplatte, Helmriemen, Y-Helmriemen

AUSFÜHRUNGEN:

Typ	Leucht-mittel	Lichtstrom	Leucht-dauer*	Akku / Batterie	Lade-zeit	Farbe	Maße in cm L x B x H	Gewicht inkl. Akku/ Batt.	Bestell-Nr.
SL-SIDESADDLE USB	Dual LED: 1 x Spot 1 x Flut	Spot + Flut kombiniert bis 400 lm	5,0 h Normal-betrieb 7,0 h Sparmous	Lithium-Polymer-Akku 2.000 mAh	4,0 h	gelb	7,6 x 4,4 x 2,9	88 g	**KL008**
SL-SIDESADDLE Batterie	Dual LED: 1 x Spot 1 x Flut	Spot + Flut kombiniert bis 300 lm	5,0 h Normal-betrieb 6,75 h Sparmous	3 Stk. Alkalibatterien Größe AAA	-	schwarz	7,6 x 5,7 x 2,9	95 g	**KL007**

* maximale Leuchtdauer pro Akkuladung bzw. pro Set Batterien, wenn beide Leuchtmittel kombiniert werden
max. Leuchtdauer und Lichtausbeute variieren je nach Modus

KOMPONENTEN UND ZUBEHÖR:	Bestell-Nr.
Adapterplatte für SL-SIDESADDLE	**LX-61622**
Helmriemen zur Befestigung der Adapterplatte für SL-SIDESADDLE	**LX-61624**
Y-Helmriemen aus rutschfestem Gummi für SL-SIDESADDLE	**LX-61623**
Alkali-Mangan-Batterie Gr. AAA 1,5 V für SL-SIDESADDLE	**LX-ALK/AAA1,5V**

- weitere Ausführungen auf Anfrage / Änderungen und Irrtum vorbehalten -

ELSPRO Elektrotechnik GmbH & Co. KG
Kleinhülsen 47 · 40721 Hilden · Deutschland
+49 (0) 2103 / 9710-10 / -80
verkauf@elspro.de
www.elspro.de
shop.elspro.de

ELSPRO Kopf- und Helmleuchte PROTAC HL

Extrem hell leuchtet die Kopf- und Helmleuchte PROTAC HL mit bis zu 635 Lumen.

Ein präzises Ausrichten des Lichtstrahls ermöglicht ein um 90 Grad schwenkbarer Lampenkopf, ohne dass der Nacken bei der Arbeit verspannt wird.

Der programmierbare Schalter ermöglicht dem Anwender die Auswahl einer von drei unterschiedlichen Voreinstellungen:

- volle Leistung/mittlere Intensität/geringe Leistung
- Hochleistungsmodus
- geringe Leistung/mittlere Intentsität/volle Leistung

Die PROTAC HL ist sowohl als Kopfleuchte mit elastischem, verstellbarem Kopfband oder als Helmleuchte mit rutschfestem Gummiriemen verwendbar.



MERKMALE UND EIGENSCHAFTEN:

- robustes Aluminiumgehäuse
- spritzwassergeschützt und staubdicht
- verstellbarer Lampenkopf für ein präzises Ausrichten des Lichtstrahls
- helle C4 LED
- Sicherheitsglaslinse
- 3 wählbare Leuchtmodi
- Lieferung inklusive Batterien sowie verstellbarem Kopfband und rutschfestem Gummiriemen zur Befestigung am Helm



AUSFÜHRUNGEN:

Typ	Leuchtmittel	Lichtstrom	Leuchtdauer*	Batterie	Farbe	Maße in cm L x B x H	Gewicht inkl. Batt.	Bestell-Nr.
PROTAC HL	C4 LED	635 lm 105 lm 20 lm	1,75 h 8,0 h 36,0 h	2 Stk. Lithium-metallbatterien CR123A 3V	schwarz	6,6 x 3,0 x 2,5	187 g	**LX-61304**

* maximale Leuchtdauer pro Set Batterien

KOMPONENTEN UND ZUBEHÖR:	Bestell-Nr.
Lithiummetallbatterie CR123A 3V (2 Stk. pro Lampe erforderlich)	**LX-LITH3V**

- weitere Ausführungen auf Anfrage / Änderungen und Irrtum vorbehalten -

ELSPRO Elektrotechnik GmbH & Co. KG
Kleinhülsen 47 · 40721 Hilden · Deutschland
+49 (0) 21 03 / 97 10 - 10 / - 80
verkauf@elspro.de
www.elspro.de
shop.elspro.de

ELSPRO Kopf- und Helmleuchte SEPTOR

Die Kopf- und Helmleuchte SEPTOR wurde für anspruchsvolle industrielle Anwendungen und den Außeneinsatz entwickelt. Ihre starke weiße LED erzeugt gleichmäßiges Flutlicht und sorgt für eine sehr gute Ausleuchtung des unmittelbaren Arbeitsbereichs.

Mit drei Leuchtstufen bis 200 Lumen passt sich die Lichtleistung flexibel an. Der um 90° neigbare Leuchtenkopf erlaubt eine gezielte Lichtausrichtung. Der große leicht zugängliche Druckschalter ist auch mit Handschuhen einfach zu bedienen.





MERKMALE UND EIGENSCHAFTEN:

- robustes Polycarbonatgehäuse mit Elastomermantel
- Schutzart IP 67 – staub- und wasserdicht
- wasserdicht bis 1 m Tiefe für 30 Minuten
- sturzfest bis 2 m
- unzerbrechliche Polycarbonatlinse
- weiße LED für großflächige Ausleuchtung
- effiziente, regulierbare Lichtstärken
- um 90 Grad neigbarer Leuchtenkopf
- leichtes Design mit verstellbaren Riemen
- Batterieindikator zeigt geringe Batteriekapazität an
- Lieferung inklusive Batterien, elastischem Kopfband und Gummiriemen zur Helmbefestigung

AUSFÜHRUNGEN:

Typ	Leucht-mittel	Lichtstrom	Leuchtdauer*	Batterie	Farbe	Maße in cm B x H x T	Gewicht inkl. Batt.	Bestell-Nr.
SEPTOR	LED	200 lm 80 lm 25 lm	5,0 h 27,0 h 55,0 h	3 Stk. Alkalibatterien Größe AAA	gelb	7,6 x 7,0 x 4,1	123 g	**KL010**

* maximale Leuchtdauer pro Set Batterien

KOMPONENTEN UND ZUBEHÖR:	**Bestell-Nr.**
Kopfband für SEPTOR (Modell ab 2014)	**LX-61013**
Helmriemen für SEPTOR	**LX-61003**
Schutzhelmclips 2 Stück	**LX-61437**
Alkali-Mangan-Batterie Gr. AAA 1,5 V (3 Stk. pro Lampe erforderlich)	**LX-ALK/AAA1,5V**







- weitere Ausführungen auf Anfrage / Änderungen und Irrtum vorbehalten -

ELSPRO Elektrotechnik GmbH & Co. KG
Kleinhülsen 47 · 40721 Hilden · Deutschland
+49 (0) 21 03 / 97 10 - 10 / - 80
verkauf@elspro.de
www.elspro.de
shop.elspro.de

ELSPRO Kopf- und Helmleuchte TRIDENT

Die vielseitige Kopf- und Helmleuchte TRIDENT vereint eine leistungsstarke Spot LED, die für die Ausleuchtung von größeren Entfernungen konzipiert ist, mit drei hellen weißen Flutlicht LEDs für präzises Arbeiten im Nahbereich. Dadurch eignet sich die TRIDENT optimal für Wartungs- und Montagearbeiten sowie für anspruchsvolle Einsätze im Freien selbst bei widrigen Wetterbedingungen.





MERKMALE UND EIGENSCHAFTEN:

- robustes Polycarbonatgehäuse mit strapazierfähiger Elastomerummantelung für optimalen Schutz
- Schutzart IP 67 – staub- und wasserdicht
- wasserdicht bis zu 1 Meter Tiefe für 30 Minuten
- sturzfest bis zu 2 Meter Höhe
- unzerbrechliche Polycarbonatlinse
- 1 weiße Spot LED und 3 Flut LEDs umschaltbar für unterschiedliche Lichtanforderungen (3 Lichtmodi)
- um 90 Grad nach unten neigbarer Leuchtenkopf für flexible Lichtausrichtung
- Tragekomfort durch kleines, leichtes Design kombiniert mit verstellbaren Riemen für sicheren Halt
- Batterieindikator zeigt geringe Batteriekapazität an
- Lieferung inklusive Batterien, elastischem Kopfband und Gummiriemen zur Helmbefestigung

AUSFÜHRUNGEN:

Typ	Leucht-mittel	Lichtstrom	Leuchtdauer*	Batterie	Farbe	Maße in cm B x H x T	Gewicht inkl. Batt.	Bestell-Nr.
TRIDENT	1 x LED Spot 3 x LED Flut	200 lm (Spot) 40 lm (3 Flut) 15 lm (1 Flut)	6,5 h (Spot) 14,0 h (3 Flut) 28,0 h (1 Flut)	3 Stk. Alkalibatterien Größe AAA	gelb	7,6 x 7,0 x 4,1	124 g	**KL011**

* maximale Leuchtdauer pro Set Batterien

KOMPONENTEN UND ZUBEHÖR:	**Bestell-Nr.**
Kopfband für TRIDENT (Modell ab 2014)	**LX-61013**
Helmriemen für TRIDENT	**LX-61003**
Schutzhelmclips 2 Stück	**LX-61437**
Alkali-Mangan-Batterie Gr. AAA 1,5 V (3 Stk. pro Lampe erforderlich)	**LX-ALK/AAA1,5V**







– weitere Ausführungen auf Anfrage / Änderungen und Irrtum vorbehalten –

Leuchten mit ATEX-Zulassung

– Akku- / Batterieleuchten, Inspektionsleuchten –



ELSPRO®

ELSPRO Akkuarbeitsleuchte MULTI POWER

Die ELSPRO Ex-Akkuarbeitsleuchte **MULTI POWER** wurde speziell für den Einsatz in explosionsgefährdeten Bereichen entwickelt und bietet durch ihr durchdachtes Design eine zuverlässige und sofort einsatzbereite Lichtlösung.

Innerhalb weniger Sekunden ist der Leuchtenkopf über die integrierte 5-teilige Aluminium-Teleskopstange auf eine Höhe von bis zu 2,15 m ausgefahren.

Mit vier Beleuchtungsmodi bis zu 5.500 Lumen, One-Touch-Umschaltung und dem schwenk- und neigbaren Leuchtenkopf kann die Beleuchtung individuell auf die Anforderungen vor Ort angepasst werden.



MERKMALE UND EIGENSCHAFTEN:

- explosionsgeschützt:
  Ⓔx II 2 G Ex eb ib mb IIC T4 Gb
  Ⓔx II 2 D Ex tb IIIC T130°C Db
  Gas Zone 1, 2
  Staub Zone 21, 22
- robustes antistatisches Gehäuse aus korrosionsbeständigem und leichtem Nylon mit rutschfester Unterseite aus Silikonkautschuk
- Schutzart IP 67 – staub- und wasserdicht
- vier verschiedene Lichtmodi: Flut, Spot, kombiniert, Sparmodus (Lichtfarbe 6.500 K)
- ausklappbare Standfüße mit Einrastmechanismus sorgen für einen stabilen Stand der Leuchte
- Umgebungstemperatur: -20°C bis 55°C
- Der Lampenkopf kann vertikal um 115° (Abb. 1) und horizontal um 300° (Abb. 2) auf den gewünschten Beleuchtungswinkel eingestellt werden
- 4-stufige Akkuzustandsanzeige (je 25%) und Warnung bei niedriger Akkukapazität (Abb. 3)
- Multifunktionsschalter aus robustem, verschleißfestem und chemikalienbeständigem Hochleistungsnylon (Abb. 4)
- Einfacheres Umschalten des Lichtmodus über großen Schalter, auch bei Arbeiten mit Handschuhen
- eingebautes chemikalienbeständiges und ermüdungsfreies Spiralkabel
- integrierter Schutz vor Überladung, Entladung, Überhitzung, Kurzschluss
- Akkulebensdauer: 500 volle Ladezyklen, LED-Lebensdauer: 100.000 Stunden
- niedrige Selbstentladungsrate des Akkus
- Lieferung inklusive Ladeeinheit 230 V AC und praktischem, abnehmbaren Schultertrageriemen

AUSFÜHRUNGEN:

Typ	Leucht-mittel	Licht-strom	Leucht-dauer*	Akku	Ladezeit	Farbe	Maße in cm	Gewicht inkl. Akku	Bestell-Nr.
MULTI POWER	12 High-Power LED	5.500 lm 2.500 lm 1.500 lm	6,0 h 10,0 h 18,0 h	Lithium-Ionen 43,2 V DC 5.000 mAh	< 7,0 h	schwarz	H = 63,0 B = 16,0 T = 28,0	9,8 kg	**AAL081**

* maximale Leuchtdauer pro Akkuladung; maximale Leuchtdauer und Lichtausbeute variieren je nach Modus



Abb. 1



Abb. 2


Abb. 3


Abb. 4

- Änderungen und Irrtum vorbehalten -

02.26

ELSPRO Elektrotechnik GmbH & Co. KG
Kleinhülsen 47 · 40721 Hilden · Deutschland
+49 (0) 2103 / 9710-10 / -80
verkauf@elspro.de
www.elspro.de
shop.elspro.de

ELSPRO Akkuarbeitsleuchte MULTI POWER



Mobile Leuchtkraft, die Maßstäbe setzt:
Aus einer Entfernung von 40 Metern zur 20 Meter hohen Staumauer demonstriert die MULTI POWER eindrucksvoll ihre Lichtleistung von 5.500 Lumen. Deutlich sichtbar ist der fokussierte Spotstrahl in der Mauermitte, während der breite Lichtkegel mühelos die gesamte Fläche der Staumauer sowie den Nahbereich gleichmäßig ausleuchtet. Eine im Bild stehende Person dient als Maßstab und verdeutlicht anschaulich die enorme Ausleuchtungsfläche und Intensität dieser mobilen Ex-Akkuarbeitsleuchte.

LICHTMODI:

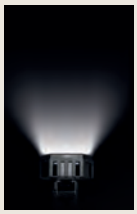

Flutlicht

2.500 lm
10 h
132° Flut



Spotlicht

2.500 lm
10 h
27° Fokus

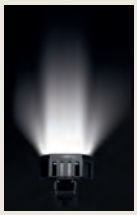

kombiniert hoch

5.500 lm
6 h
27° Fokus
132° Flut

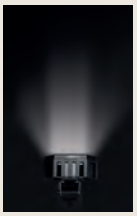

kombiniert Sparmodus

1.500 lm
18 h
27° Fokus
132° Flut

ABMESSUNGEN:

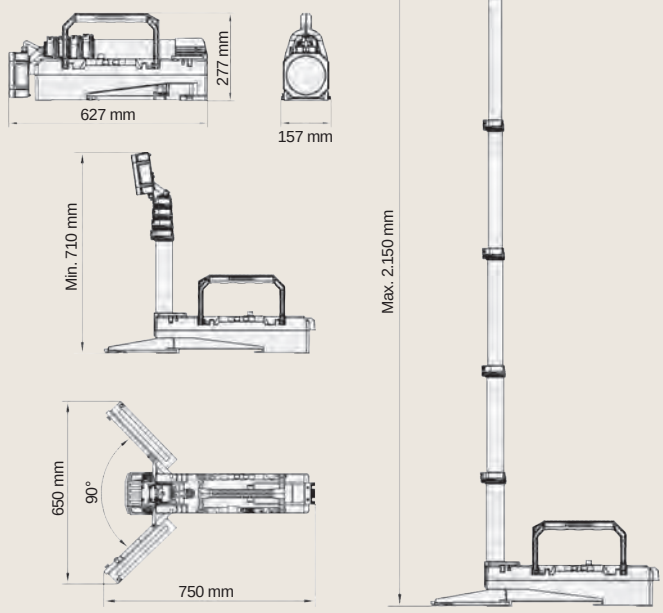

KOMPONENTEN UND ZUBEHÖR:	Bestell-Nr.
Ladeeinheit für MULTI POWER Eingangsspannung 100-230 V AC / Ausgangsspannung 24 V DC	**MP001**
Schultertrageriemen	**MP002**
Ladekabel für KFZ-Stecker / Zigarettenanzünder 12 / 24 V DC	**MP003**

- Änderungen und Irrtum vorbehalten -

10.25

ELSPRO Akkuarbeitsleuchte WORKLITE MINI LYWL-50

Die ELSPRO Arbeitsleuchte WORKLITE MINI LYWL-50 wurde für den Einsatz in extremen Arbeitsstätten entwickelt und bietet dem Anwender leitungsunabhängiges Arbeitslicht über viele Stunden.

Die WORKLITE MINI LYWL-50 ist gasexplosionsgeschützt für die Zonen 1 und 2 und staubexplosionsgeschützt für die Zonen 21 und 22.

Die High-Power LEDs spenden ein konzentriertes Flächenlicht und sorgen gleichzeitig für eine hervorragende Umgebungsbeleuchtung.

Die Leuchtdauer im Hochleistungsbetrieb beträgt 5 Stunden. Reicht dem Anwender der Betrieb im Sparmodus, erhöht sich die Leuchtdauer pro Akkuladung auf 10 Stunden!



MERKMALE UND EIGENSCHAFTEN:

- Ⓔx II 2 GD Ex e ib mb op is IIC T4 Gb
  Ex tb op is IIIC T135°C Db
- Schutzart IP 66/67
- Aluminium-Druckgussgehäuse
- Gestell / Rahmen aus Edelstahl
- zulässige Umgebungstemperatur: -20°C bis +45°C
- 18 Hochleistungs-LEDs mit einer Lebensdauer ≥ 100.000 Betriebsstunden
- Sicherheitsglaslinse 6mm
- wahlweise Hochleistungs- oder Sparmodus
- LED-Kontrollanzeige zur Überwachung des Ladezustandes
- Zubehör: Schutzscheibe aus Polycarbonat für zusätzlichen Schutz der Linse
- Lieferung inklusive Ladegerät und Steckernetzteil 100 - 254 V AC



AUSFÜHRUNGEN:

Typ	Leuchtmittel	Lichtstrom	Leuchtdauer*	Akku	Ladezeit	Gehäusematerial	Maße in cm H x B x T	Gewicht inkl. Akku	Bestell-Nr.
LYWL-50	18 High-Power LEDs	bis 3.100 lm	5,0 h High-Power-Modus 10,0 h Sparmodus	Blei-Gel 12 V / 10 Ah	8,0 h	Aluminium-Druckguss	38,1 x 28,0 x 29,7	9,3 kg	**LYWL-50**

* maximale Leuchtdauer pro Akkuladung
Leuchtdauer und Lichtausbeute variieren je nach Modus

KOMPONENTEN UND ZUBEHÖR:	Bestell-Nr.
Schutzscheiben aus Polycarbonat für Sicherheitsglaslinse (VPE = 3 Stk.)	**LYW-3130/3**
Akku für WORKLITE MINI LYWL-50 (10 Ah)	**LYW-3200**
Ladegerät für WORKLITE MINI LYWL-50	**LYWL-125**



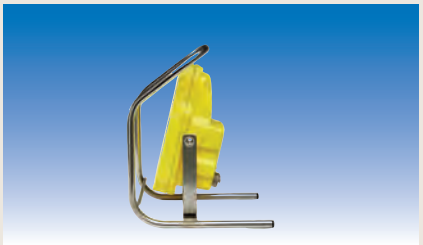



- weitere Ausführungen auf Anfrage / Änderungen und Irrtum vorbehalten -

ELSPRO Elektrotechnik GmbH & Co. KG
Kleinhülsen 47 · 40721 Hilden · Deutschland
+49 (0) 2103 / 9710 - 10 / - 80
verkauf@elspro.de
www.elspro.de
shop.elspro.de

ELSPRO Akkuhandleuchten VULCAN LED

Robust und dennoch leichtgewichtig ist die wiederaufladbare VULCAN LED eine zuverlässige Handleuchte.

Speziell für den Einsatz unter extrem schlechten Sichtverhältnissen, z. B. verursacht durch starke Staub- und Rauchentwicklung, wurde die Akkuhandleuchte VULCAN mit C4 Premium-LED entwickelt. Sie verfügt über regulierbare Lichteinstellungen und kann nicht nur im Dauerbetrieb sondern auch im Blinkmodus als Warnlicht verwendet werden.

Alle Ausführungen werden inklusive Schultertrageriemen geliefert und können sowohl an 230 V AC als auch an 12 V DC geladen werden (24 V DC auf Anfrage).





MERKMALE UND EIGENSCHAFTEN:

- robustes ABS-Thermoplastgehäuse (Farbe orange)
- IP 66: geschützt gegen das Eindringen von Staub und Wasser
- explosionsgeschützt:

  II 3G Ex ic nA IIC T5 Gc / II 3D Ex tc IIIC T54°C Dc
- regulierbare Lichteinstellungen: HighPower, LowPower, zuschaltbarer Blinkmodus
- praktischer Kippschalter ermöglicht ein einfaches Bedienen auch mit Handschuhen
- kompakte Ladekonsole mit 2 LED-Kontrollleuchten zur Überwachung des Ladezustands
- Spezial-Zubehör im Lieferumfang: Sicherheitsschultertrageriemen mit Schnellentriegelung

AUSFÜHRUNGEN:

Typ	Leuchtmittel	Lichtstrom	Leuchtdauer*	Akku	Ladezeit	Farbe	Maße in cm	Gewicht inkl. Akku	Bestell-Nr.
VULCAN LED ohne LE	C4 Premium LED	180 lm 70 lm	3,5 h 7,5 h	Lithium-Ionen 6,6 V 2,3 Ah	5,0 h	orange	L = 19,8 B = 12,7 H = 16,5	875 g	**AHL008**
mit Ladeeinheit 230 V AC / 12 V DC									**AHL006**
mit Ladeeinheit 12 V DC									**AHL007**

* maximale Leuchtdauer pro Akkuladung
Leuchtdauer und Lichtausbeute variieren je nach Modus

- weitere Ausführungen auf Anfrage / Änderungen und Irrtum vorbehalten -

ELSPRO Elektrotechnik GmbH & Co. KG
Kleinhülsen 47 · 40721 Hilden · Deutschland
+49 (0) 2103 / 9710-10 / -80
verkauf@elspro.de
www.elspro.de
shop.elspro.de

ELSPRO Akkuhandleuchten VULCAN LED







KOMPONENTEN UND ZUBEHÖR:	Bestell-Nr.
Ersatzakku für VULCAN LED	**LX-44610**
VULCAN LED Ladekonsole (mit LED-Kontrollleuchte) in schwarz	**LX-440100-2**
Steckertrafo 230 V AC	**LX-22061**
Ladekabel 12 V DC für den Direktanschluss	**LX-22050**
Ladekabel 12 V DC für den Anschluss an Zigarettenanzündern	**LX-22051**
VULCAN LED-Sicherheitsschultertrageriemen mit Schnellentriegelung	**LX-44050**

– weitere Ausführungen auf Anfrage / Änderungen und Irrtum vorbehalten –

ELSPRO Akkuhandleuchten VULCAN 180° HAZ-LO

Die ATEX-abgenomme VULCAN 180° HAZ-LO ist eine robuste und gleichzeitig sehr leichte wiederaufladbare Handleuchte für den multifunktionalen Einsatz.

Der praktische 3-Positionen-Druckschalter ermöglicht den einfachen Wechsel zwischen Hochleistungs- und Sparmodus selbst mit Handschuhen. Im Hochleistungsmodus beträgt der maximale Lichtstrom der VULCAN 180° circa 450 Lumen und erzeugt somit ein stark rauchdurchdringendes helles Licht für bis zu 16,5 Stunden. Für eine längere Leuchtdauer von bis zu 32 Stunden kann die VULCAN 180° HAZ-LO im Sparmodus mit 130 Lumen eingesetzt werden. Der schwenkbare Lampenkopf ermöglicht ein gezieltes Ausrichten des Lichtstrahls und sorgt für eine optimale mobile Ausleuchtung des temporären Arbeitsbereiches.

Alle Ausführungen werden inklusive Schultertrageriemen geliefert und können sowohl an 230 V AC als auch an 12 V DC geladen werden.





MERKMALE UND EIGENSCHAFTEN:

- robustes Nylongehäuse
- Schutzart IP 44
- explosionsgeschützt: Ex II 1 G Ex ia IIC T4 Ga
- kratzfeste Polycarbonatscheibe
- um 180° schwenkbarer Lampenkopf
- sehr helles Licht durch 3 weiße C4 LEDs in separaten Parabolreflektoren
- Signallicht an der Rückseite durch 2 blaue LEDs (individuell programmierbar: Blinklicht, Dauerlicht oder ausgeschalteter Modus)
- kompakte Ladekonsole
- Lieferung inklusive Sicherheitsschultertrageriemen mit Schnellentriegelung

AUSFÜHRUNGEN:

Typ	Leucht-mittel	Licht-strom	Leucht-dauer*	Akku	Lade-zeit	Farbe	Maße in cm	Gewicht inkl. Akku	Bestell-Nr.
VULCAN 180° HAZ-LO ohne Ladeeinheit	3 C4 LED	bis zu 450 lm je nach Modus	16,5 h Normal-betrieb 32 h Spar-modus	Lithium-Ionen 10,35 Ah	16,0 h	orange	L = 18,8 B = 10,9 H = 16,0	1.120 g	**AHL021**
mit Ladeeinheit 230 V AC / 12 V DC									**AHL022**
mit Ladeeinheit 12V DC									**AHL023**

* maximale Leuchtdauer pro Akkuladung
Leuchtdauer und Lichtausbeute variieren je nach Modus

- weitere Ausführungen auf Anfrage / Änderungen und Irrtum vorbehalten -

ELSPRO Elektrotechnik GmbH & Co. KG
Kleinhülsen 47 · 40721 Hilden · Deutschland
+49 (0) 2103 / 9710-10 / -80
verkauf@elspro.de
www.elspro.de
shop.elspro.de

ELSPRO Akkuhandleuchten VULCAN 180° HAZ-LO







KOMPONENTEN UND ZUBEHÖR:	Bestell-Nr.
Ladehalter 12 V / 230 V schwarz für VULCAN 180° HAZ-LO	**LX-44350**
Ersatzakku für VULCAN 180° HAZ-LO	**LX-44352**
Steckertrafo 230 V AC	**LX-22061**
Ladekabel 12 V DC für den Anschluss an Zigarettenanzündern	**LX-22051**
Ladekabel 12 V DC für den Direktanschluss	**LX-22050**
Schultertrageriemen	**LX-45232**
Sicherheitsschultertrageriemen mit Schnellentriegelung	**LX-44050**

– weitere Ausführungen auf Anfrage / Änderungen und Irrtum vorbehalten –

ELSPRO Akkuhandleuchte LYH-251ALED

mit Notausfallsystem

Die Akkuhandleuchte Typ LYH-251ALED erfüllt die relevanten Vorschriften der 94/9/EG Richtlinie für explosionsgefährdete Atmosphären.

Ausgestattet mit einer Hochleistungs-LED produziert die LYH-251ALED einen durchdringenden Lichtstrahl mit weitreichendem Spot und erzielt eine extrem lange Leuchtdauer von 24 Stunden pro Akkuladung.

Aufgrund ihrer technischen Eigenschaften ist die LYH-251A-LED die ideale Akkuhandleuchte für den Einsatz bei Feuerwehren und in Industriebereichen mit hohem Anspruch an Explosionsschutz.





MERKMALE UND EIGENSCHAFTEN:

- II 2GD Ex ib IIC T4 Gb (-10°C ≤ Ta ≤ +40°C)
  Ex ib IIIB T170°C Db
  Gas Zone 1, 2 / Staub Zone 21,22
- Schutzart IP 66 – staubdicht und strahlwassergeschützt
- sehr robustes widerstandsfähiges, antistatisches Thermoplastgehäuse
- zulässige Umgebungstemperatur: –10°C und +40°C
- maximale Oberflächentemperatur: 170°C
- 6 mm starkes Linsenglas
- mit Notausfallsystem
- Lieferung inklusive abnehmbarem Schultertrageriemen
- Ausführungen mit Ladeeinheiten zum Laden an 230 V AC oder 12 / 24 V DC für den Direktanschluss im Fahrzeug erhältlich

AUSFÜHRUNGEN:

Typ	Leuchtmittel	Lichtstrom	Leuchtdauer*	Akku	Ladezeit	Farbe	Maße in cm	Gewicht inkl. Akku	Bestell-Nr.
LYH-251ALED ohne LE	High-Power LED:	210 lm	bis 18,0 h	Bleiakku 4,0 V 5,0 Ah	8,0 h - 24,0 h	schwarz	L = 18,8 B = 13,2 H = 14,0	1.840 g	**LYH-251A-LED**
mit Ladeeinheit 230 V AC									**LYH-223A-LED**
mit Ladeeinheit 12 V DC (Direktanschluss)									**LYH-212A-LED**

* maximale Leuchtdauer pro Akkuladung
** Die Ladezeit variiert je nach Spannungsart und -stärke

KOMPONENTEN UND ZUBEHÖR:	Bestell-Nr.
Hochleistungs-LED für LYH-251ALED	**LYH-88P**
Ladeeinheit 230 V AC für LYH-251ALED	**LYC-251HVE**
Ladeeinheit 12 V DC (Direktanschluss) für LYH-251ALED	**LYC-251LV**
Ersatzakku für LYH-251ALED	**LYH-66**

- weitere Ausführungen auf Anfrage / Änderungen und Irrtum vorbehalten -

ELSPRO Elektrotechnik GmbH & Co. KG
Kleinhülsen 47 · 40721 Hilden · Deutschland
+49 (0) 2103 / 9710-10 / -80
verkauf@elspro.de
www.elspro.de
shop.elspro.de

ELSPRO Akkuhandleuchten WOLFLITE XT

mit Notausfallsystem

Die Akkuhandleuchten WOLFLITE XT eignen sich aufgrund ihrer technischen Eigenschaften hervorragend für den Einsatz in Industriebereichen mit hohem Anspruch an Explosionsschutz.

Alle drei Varianten verfügen über High-Power-Leuchtdioden und sind wahlweise im Normalbetrieb oder im Sparmodus zu verwenden, wodurch die Betriebsdauer pro Akkuladung verdoppelt werden kann.

Eine im Lampengehäuse integrierte Anzeige informiert den Anwender über den aktuellen Lade- bzw. Akkuzustand.





MERKMALE UND EIGENSCHAFTEN:

- **XT-50/XT-70/XT-90:**
  Ⓔx I M2/II 2GD
  Ex ib IIC I MB/IIC T4 Gb IP67
  Ex ib IIIB T185°C Db
  (-30°C ≤ T_a ≤ +40°C)
- **XT-75:**
  Ⓔx I M1/II 1G2D
  Ex ia IIC I Ma/IIC T4 Ga IP67
  Ex ib IIIB T185°C Db
  (-30°C ≤ T_a ≤ +40°C)
- Schutzart IP 67 – geschützt gegen das Eindringen von Staub und Wasser
- sehr robustes widerstandsfähiges, antistatisches Thermoplastgehäuse
- zulässige Umgebungstemperatur: -30°C und +40°C
- kratzfestes Linsenglas
- mit Notausfallsystem
- integrierte Ladekontrollanzeige
- verstellbarer Standfuß (ausgenommen XT-50)
- Lieferung inklusive abnehmbarem Schultertrageriemen
- Ausführungen mit Ladeeinheiten (LE) zum Laden an 230 V AC oder 12 / 24 V DC

AUSFÜHRUNGEN:

Typ	Leuchtmittel	Licht-strom	Leucht-dauer*	Akku	Lade-zeit	Farbe	Maße in cm	Gewicht inkl. Akku	Bestell-Nr.
XT-50 ohne LE	High-Power LED: 1 x weiß Spot	430 lm	4,0 h - 8,0 h	Lithium-Ionen	2,0 h	schwarz	L = 18,9 B = 12,0 H = 13,6	1.200 g	**LYXT-50**
mit Ladeeinheit 230 V AC									**LYXT-50H**
mit Ladeeinheit 12 / 24 V DC									**LYXT-50L**
XT-70 ohne LE	High-Power LED: 1 x weiß Spot 1 x weiß Flut		7,5 h - 15,0 h		3,5 h				**LYXT-70**
mit Ladeeinheit 230 V AC									**LYXT-70H**
mit Ladeeinheit 12 / 24 V DC									**LYXT-70L**
XT-75 ohne LE	High-Power LED: 1 x weiß Spot 1 x weiß Flut		7,5 h - 15,0 h		3,5 h				**LY2XT-75**
mit Ladeeinheit 230 V AC									**LY2XT-75H**
mit Ladeeinheit 12 / 24 V DC									**LY2XT-75L**
XT-90 ohne LE	High-Power LED: 1 x weiß Spot 1 x weiß Flut 1 x grün Signal 1 x rot Signal		11,0 h - 22,0 h		4,5 h				**LYXT-92S**
mit Ladeeinheit 230 V AC									**LYXT-92SH**
mit Ladeeinheit 12 / 24 V DC									**LYXT-92SL**

* maximale Leuchtdauer pro Akkuladung

ELSPRO Elektrotechnik GmbH & Co. KG
Kleinhülsen 47 · 40721 Hilden · Deutschland
+49 (0) 21 03 / 97 10 - 10 / - 80
verkauf@elspro.de
www.elspro.de
shop.elspro.de

ELSPRO Akkuhandleuchten WOLFLITE XT







KOMPONENTEN UND ZUBEHÖR:	Bestell-Nr.
Lampenmodul (Reflektor und LEDs) für WOLFLITE XT-50	**LYXT-210**
Lampenmodul (Reflektor und LEDs) für WOLFLITE XT-70 und XT-75	**LYXT-220**
Lampenmodul (Reflektor und LEDs) für WOLFLITE XT-90	**auf Anfrage**
Ladeeinheit 230 V AC für alle WOLFLITE XT-Modelle	**LYXT-200H**
Ladeeinheit 12 / 24 V DC für alle WOLFLITE XT-Modelle	**LYXT-200L**
Ersatzakku für WOLFLITE XT-50	**LYXT-202**
Ersatzakku für WOLFLITE XT-70 und XT-75	**LYXT-204**
Ersatzakku für WOLFLITE XT-90	**LYXT-206**
Schultertrageriemen für alle WOLFLITE XT-Modelle	**LYH-35SB**

– weitere Ausführungen auf Anfrage / Änderungen und Irrtum vorbehalten –

ELSPRO Akku-/Batterieleuchte SURVIVOR X

Die Akku-/Batterieleuchte SURVIVOR X funktioniert unter extrem rauen Bedingungen, denen gewöhnliche Leuchten nicht mehr standhalten würden. Ihr stark rauchdurchdringender Lichtstrahl erreicht eine Lichtausbeute von bis zu 250 Lumen. Im Normalbetrieb leuchtet sie 3,75 Stunden. Für eine längere Leuchtdauer von bis zu 15 Stunden kann die SURVIVOR X im Sparmodus betrieben werden. Ein einstellbarer Blinkmodus dient als Warnsignal.





MERKMALE UND EIGENSCHAFTEN:

- explosionsgeschützt:
  II 1G Ex ia IIC T3/T4 Ga
  II 1D Ex ia IIIC T_{200}131°C Da
  Gas Zone 0,1, 2
  Staub Zone 20, 21, 22
- sehr robustes Nylongehäuse mit stabilem Clip und Befestigungsöse
- flacher Lampenkopf für den unkomplizierten Einsatz
- Schutzart IP 67 – staub- und wasserdicht
- kratzfeste und unzerbrechliche Polycarbonatlinse
- stark rauchdurchdringende C4 LED (wahlweise Betrieb im Hochleistungs-, Spar- oder Blinkmodus durch längeres Drücken des Schalters möglich)
- praktischer Druckschalter ermöglicht Einhandbetrieb, auch mit Handschuhen
- Akkuladezustandsanzeige im Druckschalter:
  grün = Leuchte ist voll geladen
  rot = Akkuzeit beträgt weniger als 45 Minuten
  rot blinkend = Betriebsdauer beträgt ≤ 15 Minuten
- Ladeeinheit mit praktischer Einhandbedienung (auch mit Handschuhen) und kompatibel mit SURVIVOR Z0
- Das Batteriemodell SURVIVOR X ist mit dem Akkumodell kompatibel. So kann mittels einer Batteriehalterung eine Akkuleuchte im Bedarfsfall auch mit 3 Alkali-Mangan-Batterien der Größe AA betrieben werden.

AUSFÜHRUNGEN:

Typ	Leucht-mittel	Licht-strom	Leucht-dauer*	Akku / Batterie	Ladezeit	Farbe	Maße in cm	Gewicht inkl. Akku / Batterie	Bestell-Nr.
SURVIVOR X ohne Ladeeinheit	C4 LED	60 bis 250 lm	3,75 Normal-betrieb 15,0 h Sparmodus	Lithium-Ionen (3,7 V / 2,6 Ah)	5,0 h	orange	H = 18,0 B = 7,3 Ø = 5,9	346 g	**AHL038**
mit Ladeeinheit 230 V AC / 12 V DC**									**AHL037**
SURVIVOR X Batteriemodell			5,0 h Normal-betrieb 15,0 h Sparmodus	3 Alkali-Mangan-Batterien Gr. AA	-		H = 18,0 B = 7,3 Ø = 5,9	363 g	**BHL034**

* maximale Leuchtdauer pro Akkuladung bzw. pro Set Batterien, max. Leuchtdauer und Lichtausbeute variieren je nach Modus

** 24 V DC auf Anfrage

Hinweis: Die SURVIVOR X ist **nicht** mit älteren SURVIVOR-Ladegeräten (LX-90010, LX-90093, LX-90012) kompatibel. Die SURVIVOR Z0 LED ist mit der neuen SURVIVOR-Ladeschale (LX-90345) kompatibel.

- weitere Ausführungen auf Anfrage / Änderungen und Irrtum vorbehalten -

ELSPRO Elektrotechnik GmbH & Co. KG
Kleinhülsen 47 · 40721 Hilden · Deutschland
+49 (0) 21 03 / 97 10 - 10 / - 80
verkauf@elspro.de
www.elspro.de
shop.elspro.de

ELSPRO Akku-/Batterieleuchte SURVIVOR X







KOMPONENTEN UND ZUBEHÖR:	Bestell-Nr.
Batteriehalterung zur Aufnahme von 3 Stk. Batterien der Größe AA	**LX-90342**
Akkusatz für SURVIVOR X (3,7 V / 2,6 Ah)	**LX-90340**
Ladehalter 230 V AC / 12 V DC (kompatibel mit SURVIVOR Z0 LED: AHL001, AHL002)	**LX-90345**
Steckertrafo 230 V AC / 800 mA	**LX-22061**
Ladekabel 12 V DC für den Direktanschluss	**LX-22050**
Ladekabel 12 V DC für den Anschluss an Zigarettenanzündern	**LX-22051**
5-fach-Ladestation 230 V AC zum gleichzeitigen Laden von 5 Stk. SURVIVOR	**LX-90911**
5-fach-Ladestation 12 V DC zum gleichzeitigen Laden von 5 Stk. SURVIVOR	**LX-90912**





5-fach-Ladehalter **LX-90911 / LX-90912**



Ladehalter **LX-90345**

– weitere Ausführungen auf Anfrage / Änderungen und Irrtum vorbehalten –

ELSPRO Akku-/Batterieleuchte SURVIVOR PIVOT Z0

MERKMALE UND EIGENSCHAFTEN:

- explosionsgeschützt:
  Ex II 1G Ex ia op is IIC T3/T4 Ga
  Gas Zone 0, 1, 2
- strapazierfähiges Nylongehäuse mit sehr stabilem Federclip inkl. Befestigungsöse, vorbereitet für die Magnet-Montage
- Schutzart IP 67 – geschützt gegen das Eindringen von Staub und Wasser
- schwenkbarer Lampenkopf (um 90° neigbar) ermöglicht ein genaues Ausrichten des Lichtstrahls
- kratzfeste unzerbrechliche Polycarbonatlinse
- 2 Stück stark rauchdurchdringende High-Power LED mit folgenden Verwendungsoptionen:
  - nur Spot
  - nur Flut
  - Spot und Flut kombiniert für eine maximale Lichtausbeute
- Zur Verlängerung der Leuchtdauer können alle Lichtquellen auch im Sparmodus verwendet werden.
- Multifunktions-Druckschalter inkl. Akkustatusanzeige:
  grün = Leuchte ist voll geladen
  rot = Akkuzeit beträgt weniger als 45 Minuten
  rot blinkend = Betriebsdauer beträgt ≤ 15 Minuten
- Ladeeinheit (LE): 230 V AC / 12 V DC (24 V DC auf Anfrage)
- Das Batteriemodell SURVIVOR PIVOT Z0 ist mit dem Akkumodell kompatibel. So kann mittels einer Batteriehalterung eine Akkulampe im Bedarfsfall auch mit 3 Alkali-Mangan-Batterien der Größe AA betrieben werden.
- optionales Zubehör: starker Magnet mit vernickeltem Metallgehäuse und abziehbarer Gummi-Schutzkappe (LX-91840)





AUSFÜHRUNGEN:

Typ	Leucht-mittel	Licht-strom	Leucht-dauer*	Akku / Batterie	Lade-zeit	Farbe	Maße in cm	Gewicht inkl. Akku/ Batterie	Bestell-Nr.
SURVIVOR PIVOT Z0 ohne LE	High-Power LED Spot High-Power LED Flut	Spot + Flut kombiniert bis 325 lm	3,75 h Normal-betrieb 13,0 h Sparmodus	Lithium-Ionen (3,7 V / 2,6 Ah / 9,6 W)	5,0 h	orange	H = 20,1 B = 7,3 T = 8,4	459 g	**AHL034**
mit Ladeeinheit 230 V AC / 12 V DC									**AHL032**
SURVIVOR PIVOT Z0 Batteriemodell			4,5 h Normal-betrieb 12,0 h Sparmodus	3 Alkali-Mangan-Batterien Gr. AA	-		H = 20,1 B = 7,3 T = 8,4	473 g	**BHL030**

* maximale Leuchtdauer pro Akkuladung bzw. pro Set Batterien, wenn beide Leuchtmittel kombiniert verwendet werden
max. Leuchtdauer und Lichtausbeute variieren je nach Modus

- weitere Ausführungen auf Anfrage / Änderungen und Irrtum vorbehalten -

ELSPRO Elektrotechnik GmbH & Co. KG
Kleinhülsen 47 · 40721 Hilden · Deutschland
+49 (0) 21 03 / 97 10 - 10 / - 80
verkauf@elspro.de
www.elspro.de
shop.elspro.de

ELSPRO Akku-/Batterieleuchte PIVOT Z0





Magnet **LX-91840**



KOMPONENTEN UND ZUBEHÖR:	Bestell-Nr.
Magnet für SURVIVOR PIVOT Z0	**LX-91840**
Li-Ionen-Akkusatz für SURVIVOR PIVOT Z0	**LX-90340**
Batteriehalterung zur Aufnahme von 3 Stk. Batterien der Größe AA	**LX-90342**
Ladehalter (5,0 h Ladezeit) 230 V AC / 12 V DC	**LX-90345**
Steckertrafo 230 V AC / 800 mA	**LX-22061**
Ladekabel 12 V DC für den Direktanschluss	**LX-22050**
Ladekabel 12 V DC für den Anschluss an Zigarettenanzündern	**LX-22051**
5-fach-Ladestation 230 V AC zum gleichzeitigen Laden von 5 Stk. SURVIVOR PIVOT Z0	**LX-90911**
5-fach-Ladestation 12 V DC zum gleichzeitigen Laden von 5 Stk. SURVIVOR PIVOT Z0	**LX-90912**



5-fach-Ladehalter **LX-90911 / LX-90912**



Ladehalter **LX-90345**

ELSPRO Akkuhandleuchten LYR

mit Notausfallsystem

Die Akkuhandleuchte LYR ist eine perfekt durchdachte Leuchte. Konzipiert für Einsätze in explosionsgefährdeten Bereichen, verfügt sie zusätzlich über eine Netzausfallüberwachung: die Handleuchte LYR wird in eingeschaltetem Zustand in das Ladegerät gehängt. Sobald der Ladevorgang beginnt, erlischt das Licht. Ein plötzlicher Netzausfall führt zum automatischen Einschalten der Akkuleuchte im Ladehalter.
Der praktische Ladehalter ermöglicht ein schnelles Greifen der Leuchte selbst mit dicken Handschuhen (Einhandtechnik).
Durch den stabilen Clip am Lampenkopf kann die LYR an Gürteln, Kleidungsstücken, Riemen etc. sicher angebracht werden. Das Mitführen der Lampe behindert nicht beim Arbeiten, denn beide Hände bleiben frei!





MERKMALE UND EIGENSCHAFTEN:

- Schutzart IP 67 – staub- und wasserdicht
- zulässige Umgebungstemperatur: -40 °C und +40 °C
- maximale Oberflächentemperatur: 200 °C
- robustes, griffiges Lampengehäuse aus antistatischem Thermoplast um 90° gewinkelter Lampenkopf
- mit Hochleistungs-LED
- zusätzlicher Schutz vor Schlägen durch Gummiringe an Lampenkopf und Endkappe
- einstellbarer Sparmodus durch zweifache Schalterbetätigung
- Lademöglichkeiten: an 230 V AC und 12 V / 24 V DC
- Ladezustandsanzeige über LED-Technik
- **LYR-50:** Ⓔx I M2/II 2GD Ex ib op is I Mb/IIC T4 Gb (-40°C ≤ T_a ≤ +40°C) Ex ib op is IIIB T200°C Db IP67
  Gas Zone 1, 2 / Staub Zone 21,22
  LYR-55: Ⓔx I M1/II 1G2D Ex ia I Ma/IIC T4 Ga (-20°C/-30°C/-40°C ≤ T_a ≤ +40°C) Ex ib IIIB T200°C Db
  Gas Zone 0, 1, 2 / Staub Zone 21, 22

AUSFÜHRUNGEN:

Typ LYR	Leucht-mittel	Licht-strom	Leucht-dauer*	Akku	Lade-zeit	Farbe	Maße in cm	Gewicht inkl. Akku	Bestell-Nr.
LYR-50 ohne Ladeeinheit	LED 3 W	bis 243 lm	3,5 h High-Power-Modus	Lithium-Ionen 7,4 V / 2,4 Ah	3,0 h (90% in 1,5 h)	gelb	B = 8,0 L = 19,5	375 g	**LYR-50**
mit Ladeeinheit 230 V AC									**LYR-50H**
mit Ladeeinheit 12 V / 24 V DC									**LYR-50L**
LYR-55 ohne Ladeeinheit			6,5 h Sparmodus						**LY2R-55**
mit Ladeeinheit 230 V AC									**LY2R-55H**
mit Ladeeinheit 12 V / 24 V DC									**LY2R-55L**

* maximale Leuchtdauer pro Akkuladung
Leuchtdauer und Lichtausbeute variieren je nach Modus

- weitere Ausführungen auf Anfrage / Änderungen und Irrtum vorbehalten -

ELSPRO Elektrotechnik GmbH & Co. KG
Kleinhülsen 47 · 40721 Hilden · Deutschland
+49 (0) 21 03 / 97 10 - 10 / - 80
verkauf@elspro.de
www.elspro.de
shop.elspro.de

ELSPRO Akkuhandleuchten LYR







KOMPONENTEN UND ZUBEHÖR:	Bestell-Nr.
Akku für LYR-Modelle	**LYR-271**
Halterung inkl. Wandbefestigung ohne Elektronik zum Aufbewahren der LYR- und LYTR-Modelle	**LYRC-460**
Ladehalter für LYR-Modelle	**LYRC-200**
Steckertrafo 230 V AC	**LYRC-300**
Ladekabel 12 V DC für den Direktanschluss	**LYRC-452**
Ladekabel 12 V DC für den Anschluss an Zigarettenanzündern	**LYRC-454**

– weitere Ausführungen auf Anfrage / Änderungen und Irrtum vorbehalten –

ELSPRO Akkuhandleuchte DUALIE

Lichtstrahl nach vorne - Lichtstrahl zur Seite bzw. nach unten oder oben: das ist der Clou der Akkuhandleuchte DUALIE.

Die robuste Akkuleuchte bietet optimale Sichtverhältnisse aufgrund folgender Lichteinstellungsmöglichkeiten:

- nur nach vorn gerichtetes Spotlicht
- nur seitlich austretendes Flutlicht
- kombiniertes Spot- und Flutlicht
  (z. B. für eine sichere Strecken-/Wegebeleuchtung)

Zwei gegenüberliegende Druckschalter ermöglichen die eindeutige, einhändige Wahl der Lichtfunktionen. Das Spotlicht ist als Tast- oder Dauerlicht nutzbar.

Durch den robusten Federclip kann die DUALIE bei Bedarf zum Beispiel am Gürtel befestigt werden, um freie Hände beim Arbeiten zu haben. Einfach auf den Kopf gestellt und die seitliche LED angeschaltet, kommt die DUALIE einer kleinen Laterne gleich.





MERKMALE UND EIGENSCHAFTEN:

- robustes, antistatisches und elektrisch nicht leitendes Polymerharzgehäuse; korrosions-, schlag- und chemikalienbeständig
- Schutzart IP 67 – staub- und wasserdicht
- explosionsgeschützt:
  Ⓔx II 1G Ex ia op is IIC T4 Ga
  Gas Zone 0, 1, 2
- bruchfeste Front- und Seitenlinsen aus Polycarbonat mit kratzfester Beschichtung
- modernste Leuchtdiodentechnologie
- zwei kombinierbare Lichtquellen: Spotlicht und Flutlicht
- zwei gut bedienbare Druckschalter am Lampenkopf ermöglichen dem Anwender die Wahl zwischen den drei Leuchtmodi
- mit zwei praktischen Magneten am Clip

AUSFÜHRUNGEN:

Typ	Leucht-mittel	Lichtstrom	Leucht-dauer*	Akku	Lade-zeit	Farbe	Maße in cm	Gewicht inkl. Akku	Bestell-Nr.
DUALIE ohne LE	2 Stk. LED	Spot: 230 lm Flut: 110 lm Kombi: 325 lm	10,0 h 20,0 h 7,0 h	Lithium-Ionen 3.300 mAh	10,0 h	orange	L = 19,1 Ø = 3,9	201 g	**AHL058**
mit Ladeeinheit 230 V AC									**AHL057**
mit Ladeeinheit 12 V DC (Direkt)									**AHL059**

* maximale Leuchtdauer pro Akkuladung, die max. Leuchtdauer und Lichtausbeute variieren je nach Modus

KOMPONENTEN UND ZUBEHÖR:	Bestell-Nr.
Akkusatz Lithium-Ionen für DUALIE	**LX-68792**
Ladehalter 230 V AC / 12 V DC für DUALIE	**LX-68790**
Ladekabel 230 V AC für DUALIE	**LX-22072**
Ladekabel 12 V DC für DUALIE für den Direktanschluss	**LX-22080**
Ladekabel 12 V DC zum Anschluss an den USB-Zigarettenanzünderadapter LX-22069	**LX-22070**
USB-Adapter 12 V DC zum Anschluss an Zigarettenanzündern	**LX-22069**
5-fach Ladestation 230 V AC zum gleichzeitigen Laden von 5 Stk. DUALIE	**LX-68788**
Universalhelmhalter für DUALIE	**LX-68089**
Gummihelmriemen für DUALIE	**LX-99075**

- weitere Ausführungen auf Anfrage / Änderungen und Irrtum vorbehalten -

ELSPRO Elektrotechnik GmbH & Co. KG
Kleinhülsen 47 · 40721 Hilden · Deutschland
+49 (0) 21 03 / 97 10 - 10 / - 80
verkauf@elspro.de
www.elspro.de
shop.elspro.de

ELSPRO Batteriehandleuchten LYT mit LED

Die strapazierfähigen Handleuchten der LYT-Serie eignen sich speziell für den Einsatz in explosionsgefährdeten Bereichen.

Alle LYTR-Varianten verfügen im Gegensatz zu den LYTS-Modellen über einen um 90° gewinkelten Lampenkopf und einen stabilen Trageclip und können bequem am Gürtel oder anderen Kleidungsstücken befestigt werden. Somit sind gute Lichtverhältnisse und gleichzeitig freie Hände beim Arbeiten gewährleistet.



MERKMALE UND EIGENSCHAFTEN:

- staub- und wasserdicht
  Schutzart IP 67: Modelle LYT-30+ und LYT-35+
  Schutzart IP 66/67: Modelle LYT-60 und LYT-65
- verschleißfestes, antistatisches Thermoplastgehäuse
- gehärtete Glaslinse; LYT-60: Polycarbonatlinse
- LYT-65: 3 wählbare Leuchtmodi
- rote Signal-LED zeigt geringe Batterieleistung an (ausgenommen ist das Modell LYT-60)

- **LYTS-30+:** Ⓔx I M2/II 2GD
  Ex ib I Mb / IIC T4 Gb (-20°C ≤ T_a ≤ +40/55°C)
  Ex ib IIIB T130°C Db
- **LYTR-30+:** Ⓔx I M2/II 2GD
  Ex ib I Mb / IIC T4 Gb (-30°C ≤ T_a ≤ +40/55°C)
  Ex ib IIIB T130°C Db
- **LYTS-35+:** Ⓔx I M1/II 1G2D
  Ex ia I Ma / IIC T4 Ga (-20°C < T_a ≤ +40/55°C)
  Ex ib IIIB T130°C Db
- **LYTR-35+:** Ⓔx I M1/II 1G2D
  Ex ia I Ma / IIC T4 Ga (-30°C ≤ T_a ≤ +40/55°C)
  Ex ib IIIB T130°C Db
- **LYT-60:** Ⓔx I M2/II 2GD
  Ex ib I Mb / IIC T3/T4 Gb (-30°C ≤ T_a ≤ +40°C)
  Ex ib IIIB T200°C Db
- **LYT-65:** Ⓔx I M1/II 1G2D
  Ex ia I Ma/IIC T3/T4 Ga (-30°C ≤ T_a ≤ +40°C)
  Ex ib IIIB T200°C Db









Typ	zulässige Umgebungs-temperatur	max. Oberflächen-temperatur (Staub)
LYTS-30+	-20°C bis +40/55°C	+130°C
LYTR-30+	-30°C bis +40/55°C	+130°C
LYTS-35+	-20°C bis +40/55°C	+130°C
LYTR-35+	-30°C bis +40/55°C	+130°C
LYT-60	-30°C bis +40°C	+200°C
LYT-65	-30°C bis +40°C	+200°C

AUSFÜHRUNGEN:

Typ	Leuchtmittel	Licht-strom	Leuchtdauer*	Batterien	Farbe	Maße in cm B x L	Gewicht inkl. Batt.	Bestell-Nr.
LYTS-30+	Hochleis-tungs-LED	bis 130 lm	14,0 h + 3,0 h Sparmodus	2 Stk. Alkali-Mangan-Batterien Größe D /1,5 V (LR20)	gelb	6,0 x 20,0	475 g	**LYTS-30+**
LYTR-30+						8,0 x 19,5	500 g	**LYTR-30+**
LYTS-35+						6,0 x 20,0	475 g	**BH2L010**
LYTR-35+						8,0 x 19,5	500 g	**BH2L009**
LYTS-60		220 lm	bis 12,0 h	4 Stk. Alkali-Mangan-Batterien Größe AA /1,5 V (LR6)		4,7 x 17,5	250 g	**BHL033**
LYTR-60		200 lm				7,5 x 17,6	330 g	**BHL024**
LYTS-65		bis 330 lm	7,0 h bis 14,0 h je nach Modus (159,0 h Notlicht)			4,7 x 17,5	250 g	**BHL032**
LYTR-65		bis 300 lm				7,5 x 17,6	330 g	**BHL025**

* maximale Leuchtdauer pro Set Batterien
Leuchtdauer und Lichtausbeute variieren je nach Modus

- weitere Ausführungen auf Anfrage / Änderungen und Irrtum vorbehalten -

ELSPRO Elektrotechnik GmbH & Co. KG
Kleinhülsen 47 · 40721 Hilden · Deutschland
+49 (0) 2103 / 9710-10 / -80
verkauf@elspro.de
www.elspro.de
shop.elspro.de

ELSPRO Batteriehandleuchten PROPOLYMER HAZ-LO

Robust, sicher, langlebig und mit hervorragenden EX-Abnahmen präsentieren sich die innovativen Handleuchten der Serie PROPOLYMER HAZ-LO.

Aufgrund des praktischen Druckschalters an der Endkappe sind sie auch mit Arbeitshandschuhen gut zu bedienen.

Das antistatische Gehäuse ist widerstandsfähig gegen Chemikalien und Lösungsmittel. Die erschütterungsunempfindlichen LEDs bieten mit einer Lebensdauer von ca. 50.000 Stunden modellabhängig eine hohe Lichtausbeute von bis zu 65 Lumen.



MERKMALE UND EIGENSCHAFTEN:

- verschleißfestes, nicht leitendes Polymergehäuse
- wasser- und staubdicht
- **2AAA HAZ-LO**
  II 1G Ex ia op is IIC T4 Ga
- **2AA HAZ-LO**
  II 1G Ex ia IIC T3/T4 Ga

AUSFÜHRUNGEN:

Typ PROPOLYMER	Leucht-mittel	Licht-strom	Leucht-dauer*	Batterien	Farbe	Maße in cm L x Ø	Gewicht inkl. Batt.	Bestell-Nr.
2AAA HAZ-LO mit Batterien	C4 LED	60 lm	16 h	2 Stk. Alkalibatterien Größe AAA	**orange**	13,7 x 2,5	54 g	**BHL012**
2AA HAZ-LO mit Batterien		65 lm	24 h	2 Stk. Alkalibatterien Größe AA		16,3 x 3,4	100 g	**LX-67555**

* maximale Leuchtdauer pro Set Batterien

KOMPONENTEN UND ZUBEHÖR:	Bestell-Nr.
Handschlaufe zum Befestigen an PROPOLYMER	**LX-Schlaufe**
Alkali-Mangan-Batterie Gr. AAA 1,5 V für PROPOLYMER 2AAA HAZ-LO (2 Stk. pro Lampe erforderlich)	**LX-ALK/AAA1,5V**
Alkali-Mangan-Batterie Gr. AA 1,5 V für PROPOLYMER 2AA HAZ-LO (2 Stk. pro Lampe erforderlich)	**LX-ALK/AA1,5V**

- weitere Ausführungen auf Anfrage / Änderungen und Irrtum vorbehalten -

ELSPRO Elektrotechnik GmbH & Co. KG
Kleinhülsen 47 · 40721 Hilden · Deutschland
+49 (0) 2103 / 9710-10 / -80
verkauf@elspro.de
www.elspro.de
shop.elspro.de

ELSPRO Batterieleuchten PROPOLYMER DUALIE

Lichtstrahl nach vorne - Lichtstrahl zur Seite bzw. nach unten oder oben: das ist der Clou der Batterieleuchten PROPOLYMER DUALIE.

Die robusten Handleuchten bieten optimale Sichtverhältnisse aufgrund folgender Lichteinstellungsmöglichkeiten:
- nur nach vorn gerichtetes Spotlicht
- nur seitlich austretendes Flutlicht
- gleichzeitiges Spot- und Flutlicht
  (z. B. für eine sichere Strecken-/Wegebeleuchtung)

Das Modell 3AA DUALIE LASER kombiniert ein nach vorn gerichtetes Spotlicht mit einem 3R Laser und bietet die Einstellungen:
- nur nach vorn gerichtetes Spotlicht
- nur nach vorn gerichteter roter Laserstrahl
- Spotlicht und Laser kombiniert
  (z. B. für eine genaue Postitionsanzeige)



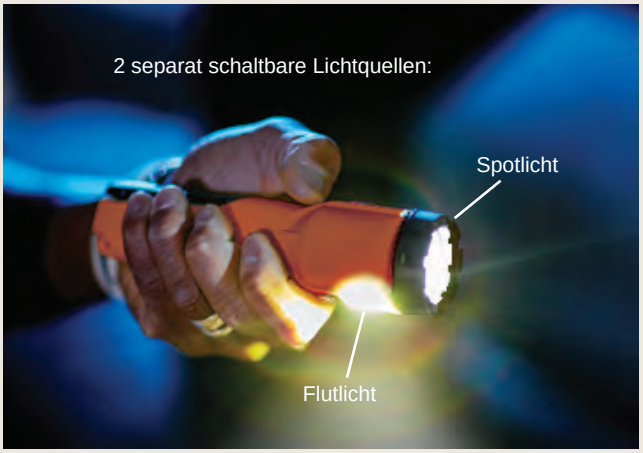

MERKMALE UND EIGENSCHAFTEN:

- strapazierfähiges Polymergehäuse
- Schutzart IP 67 - staub- und wasserdicht
- explosionsgeschützt:
  3AA DUALIE: Ex II 1G Ex ia op is IIC T3/T4 Ga
  3AA DUALIE LASER: Ex II 1G Ex ia op is IIC T3/T4 Ga
- unzerbrechliche Polycarbonatlinsen
- modernste C4 Leuchtdiodentechnologie
- zwei gut bedienbare Druckschalter am Lampenkopf ermöglichen dem Anwender die Wahl zwischen drei verschiedenen Betriebsmodi

AUSFÜHRUNGEN:

Typ	Leucht-mittel	Licht-strom	Leuchtdauer*	Batterie	Farbe	Maße in cm L x Ø	Gewicht inkl. Batt.	Bestell-Nr.
PROPOLYMER 3AA DUALIE	2 C4 LEDs	140 lm - 245 lm	9,0 h - 18,0 h je nach Modus	3 Stk. Alkalibatte-rien Größe AA	orange	17,8 x 4,8	193 g	**BHL018**
PROPOLYMER 3AA DUALIE LASER	1 C4 LED	150 lm Spotlicht	12,0 h - 17,0 h je nach Modus	3 Stk. Alkalibatte-rien Größe AA		17,8 x 4,8	193 g	**BHL017**

* maximale Leuchtdauer pro Set Batterien

- weitere Ausführungen auf Anfrage / Änderungen und Irrtum vorbehalten -

ELSPRO Elektrotechnik GmbH & Co. KG
Kleinhülsen 47 · 40721 Hilden · Deutschland
+49 (0) 21 03 / 97 10 - 10 / - 80
verkauf@elspro.de
www.elspro.de
shop.elspro.de

ELSPRO Batterieleuchten PROPOLYMER DUALIE



LX-68271



LX-68086



LX-68089

KOMPONENTEN UND ZUBEHÖR:	Bestell-Nr.
Universalhelmhalter für PROPOLYMER 2AA / 4AA-Modelle	**LX-68271**
Helmhalter Gallet-Helme für PROPOLYMER 3AA DUALIE (LASER)-Modell	**LX-68086**
Universalhelmhalter für PROPOLYMER DUALIE-Modelle 2AA und 3AA (LASER)	**LX-68089**
Nylonholster für PROPOLYMER 2AA DUALIE	**LX-68905**
Nylonholster für PROPOLYMER 3AA DUALIE (LASER)	**LX-75910**
Alkalibatterie Gr. AA 1,5 V für PROPOLYMER DUALIE-Modelle	**LX-ALK/AA1,5V**



Helmhalter LX-68271 montiert



Helmhalter LX-68086 montiert



Helmhalter LX-68089 montiert

– weitere Ausführungen auf Anfrage / Änderungen und Irrtum vorbehalten –

03.22

ELSPRO Batterieleuchten MICRO / MINI / MIDI

MERKMALE UND EIGENSCHAFTEN:

- verschleißfestes, nicht leitendes Thermoplastgehäuse mit kratzfester Polycarbonatlinse
- Schutzart IP 67 – geschützt gegen das Eindringen von Staub und Wasser
- LED-Technik
- praktischer Endkappenschalter für Momentan- und Dauerbetrieb, M-85 mit Druckschalter hinter dem Lampenkopf für einfaches Bedienen selbst mit Handschuhen
- robuster Clip zum Anklemmen der Leuchte an zum Beispiel Kleidung, M-85 mit Anti-Roll-Fuß
- explosionsgeschützte Leichtgewichthandleuchten für den flexiblen Einsatz gemäß nachstehenden Zulassungscodes:
  - **LY2M-10:** Ex I M1/II 1G/II2D Ex ia I Ma/IIC T5 Ga (-40°C < T_a < +50°C) Ex ib IIIB T95°C Db IP67
  - **LY2M-40:** Ex I M1/II 1G/II 2D Ex ia I Ma/IIC T4 Ga (-40°C ≤ T_a ≤ +50°C) Ex ib IIIB T125°C Db IP67
  - **LY2M-60:** Ex I M1/II 1G/II 2D Ex ia I Ma/IIC T4 Ga (-40°C ≤ T_a ≤ +50°C) Ex ib IIIB T130°C Db IP67
  - **LY2M-85:** Ex I M1/II 1G 2D Ex ia I Ma Ex ia IIC T3/T4 Ga Ex ib IIIB T200°C Db





AUSFÜHRUNGEN:

Typ	Leuchtmittel	Licht-strom	Leucht-dauer*	Batterie	Farbe	Maße in cm L x Ø	Gewicht inkl. Batt.	Bestell-Nr.
MICRO M-10	1 LED	24 lm	bis 2,0 h	4 Stk. Knopfzellen-Batterien LR44	gelb	6,9 x 2,2	25 g	**LY2M-10**
MINI M-40	3 LED	44 lm	bis 10,0h	3 Stk. Alkali-Mangan-Batterien N		14,6 x 2,2	60 g	**LY2M-40**
MINI M-60	1 High-Power-Cree LED	bis 139 lm	bis 3,0 h	3 Stk. Alkali-Mangan-Batterien N		14,6 x 2,2	60 g	**LY2M-60**
MIDI M-85	Hochleistungs-LED	bis 210 lm	bis 7,0 h	4 Stk. Alkali-Mangan-Batterien AA		17,0 x 4,5	190 g	**LY2M-85**

* maximale Leuchtdauer pro Set Batterien

KOMPONENTEN UND ZUBEHÖR:	Bestell-Nr.
Helmhalter für Centurion-Helme und Helme mit Euro 30 Slot für die MINI-Modelle (LYM-40 und LYM-60)	**LYM-660**
Helmhalter für Centurion-Helme und Helme mit Euro 30 Slot für das MIDI-Modell LYM-85	**LYM-680**
Nylonholster schwarz für das Modell LYM-85 zur sicheren Befestigung am Gürtel	**LYM-681**
Knopfzellenbatterien Typ LR44 / AG 13 für das Modell M-10 (4er-Pack)	**LZ-AG13**
Alkali-Mangan-Batterie der Größe N 1,5 V für die Modelle M-40 / M-60 (3 Stk. pro Lampe erforderlich)	**LX-ALK/N1,5V**
Alkali-Mangan-Batterie der Größe AA 1,5 V für das Modell M-85 (4 Stk. pro Lampe erforderlich)	**LX-ALK/AA1,5V**

- weitere Ausführungen auf Anfrage / Änderungen und Irrtum vorbehalten -

ELSPRO Elektrotechnik GmbH & Co. KG
Kleinhülsen 47 · 40721 Hilden · Deutschland
+49 (0) 21 03 / 97 10 - 10 / - 80
verkauf@elspro.de
www.elspro.de
shop.elspro.de

ELSPRO Batterieleuchte LYM-70

Klein aber oho: Die robuste kompakte Mini-Batterieleuchte LYM-70 kann problemlos in der Tasche verstaut werden. Trotz ihres kleinen Formats erreicht sie aufgrund moderner LED-Technik eine beeindruckende Lichtleistung von 107 Lumen.

Gemäß Zulassungscode ist die LYM-70 ATEX-zertifiziert für den sicheren Einsatz in potenziellen explosiven Gas-, Dampf-, Nebel- und Staubatmosphären. Weiterhin ist sie gemäß Gruppe I für den Einsatz bei Bergbauarbeiten zugelassen.





MERKMALE UND EIGENSCHAFTEN:

- verschleißfestes, nicht leitendes Thermoplastgehäuse mit kratzfester Polycarbonatlinse
- Schutzart IP 67 – geschützt gegen das Eindringen von Staub und Wasser
- modernste LED-Technik
- praktischer Endkappenschalter für Momentan- und Dauerbetrieb
- robuster Clip zum Anklemmen der Leuchte an zum Beispiel Kleidung
- explosionsgeschützte leichtgewichtige Handleuchte für den flexiblen Einsatz gemäß nachstehenden Zulassungscodes:

  Ex I M1/II 1GD Ex ia I Ma / IIC T4 Ga
  (-20°C ≤Ta ≤ +40°C) Ex ia IIIC T200 160°C Da

  - Gas Zone 0, 1, 2
  - Staub Zone 20, 21, 22

AUSFÜHRUNGEN:

Typ	Leuchtmittel	Licht-strom	Leucht-dauer*	Batterie	Farbe	Maße in cm L x Ø	Gewicht inkl. Batt.	Bestell-Nr.
MINI M-70	1 High-Power-CREE LED	107 lm	7,0 h	2 Stk. Alkali-Mangan-Batterien AAA	gelb	14,6 x 2,2	50 g	**LYM-70**

* maximale Leuchtdauer pro Set Batterien

KOMPONENTEN UND ZUBEHÖR:	Bestell-Nr.
Helmhalter für Centurion-Helme und Helme mit Euro 30 Slot für LYM-70	**LYM-660**
Alkali-Mangan-Batterie der Größe AAA 1,5 Volt für das Modell M-70 (2 Stk. pro Lampe erforderlich)	**LX-ALK/AAA1,5V**

– weitere Ausführungen auf Anfrage / Änderungen und Irrtum vorbehalten –

ELSPRO Batterieleuchten STYLUS 3 und STYLUS REACH

Klein aber oho präsentiert sich die STYLUS 3 in handlich elegantem Design. Ausgestattet mit einer Super-LED spendet sie perfektes Licht.

Die STYLUS 3 ist kaum größer als ein Kugelschreiber und dennoch eine sehr robuste Leuchte.

Die LED-Farbe weiß eignet sich besonders für eine gute Beleuchtung im Nahbereich sowie für spezielle Anwendungsfelder (z. B. zur Überprüfung von Materialrissen, Gewebe und Pupillenfunktion).

Das Ausleuchten von schwer zugänglichen Bereichen ermöglicht die STYLUS REACH aufgrund ihres flexibllen Schwanenhalses.



MERKMALE UND EIGENSCHAFTEN:

- Aluminiumgehäuse mit anodischer Beschichtung
- spritzwassergeschützt und staubdicht
- Ⓔx II 2G Ex ia IIB T2 Gb
- rutschfester Griff
- Taschenclip
- Schalter für wahlweise permanente Beleuchtung oder Signallichtfunktion
- superhelle energiesparende Leuchtdioden
- Praktisches Zubehör für STYLUS 3: Gummitülle zum Schutz der LED vor Schlägen



AUSFÜHRUNGEN:

Typ	Leuchtmittel	Licht-strom	Leucht-dauer*	Batterie	Farbe	Länge in cm	Gewicht inkl. Batt.	Bestell-Nr.
STYLUS 3	LED weiß	11 lm	bis 24,0 h	3 Stk. Alkalibatterien Größe AAAA	schwarz	15,2	31 g	**LX-65082**
STYLUS REACH	LED weiß	11 lm	bis 24,0 h	3 Stk. Alkalibatterien Größe AAAA	schwarz	35,5 gestreckt	48 g	**LX-65682**

* maximale Leuchtdauer pro Set Batterien

KOMPONENTEN UND ZUBEHÖR:	Bestell-Nr.
Gummitülle für STYLUS 3 (LED Zusatzschutz)	**LX-65031**
Alkali-Mangan-Batterie Gr. AAAA 1,5 V (3 Stk. pro Lampe erforderlich)	**LX-ALK/4xA1,5V**

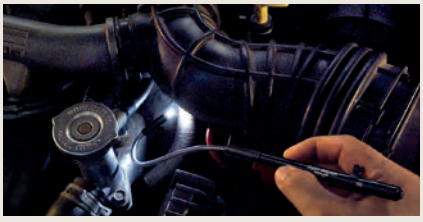

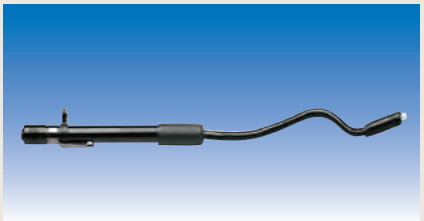

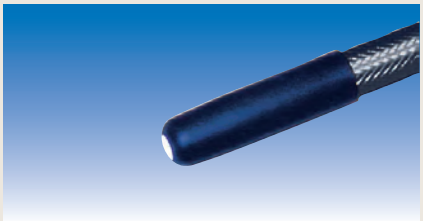

- weitere Ausführungen auf Anfrage / Änderungen und Irrtum vorbehalten -

ELSPRO Elektrotechnik GmbH & Co. KG
Kleinhülsen 47 · 40721 Hilden · Deutschland
+49 (0) 21 03 / 97 10 - 10 / - 80
verkauf@elspro.de
www.elspro.de
shop.elspro.de

ELSPRO Kopf- und Helmleuchte ENDURO PRO HAZ-LO

Das innovative Design und die hervorragende Leuchtkraft machen die ATEX-abgenommene ENDURO PRO HAZ-LO zu einer Kopf- und Helmleuchte der neuesten Generation.

Über einen handlichen Druckschalter am Lampenkopf kann der Anwender zwischen Flut- und Spotmodus wählen oder beide LEDs kombinieren. Der um 45° kippbare Lampenkopf ermöglicht ein zielgenaues Ausrichten auf den Arbeitsbereich.

Die Leuchtdauer beträgt je nach gewähltem Modus circa 4,75 bis 5,0 Stunden. Der Lichtstrom beträgt im Betrieb mit einer LED 160 Lumen und kombiniert 235 Lumen.





MERKMALE UND EIGENSCHAFTEN:

- robustes aber leichtgewichtiges Thermoplastgehäuse
- Schutzart IP 67
- explosionsgeschützt Ⓔx II 1G Ex ia op is IIC T4 Ga
- kratzfeste Polycarbonatlinse
- regulierbare Lichtstärken ermöglichen einen effizienten Einsatz: Spot, Flut oder kombiniert
- um 45° kippbarer Lampenkopf
- Tragekomfort durch kleines leichtes Design mit verstellbarem Gummiriemen
- praktischer 3-Positionen-Druckschalter
- Lieferung inklusive elastischem Kopfband, verstellbarem Gummiriemen, Batterien, 3M-Helmarretierung zur Leuchtenbefestigung ohne Riemen, z. B. am Helm

AUSFÜHRUNGEN:

Typ	Leuchtmittel	Lichtstrom	Leuchtdauer*	Batterie	Farbe	Maße in cm B x H x T	Gewicht inkl. Batt.	Bestell-Nr.
ENDURO PRO HAZ-LO	2 COB LEDs	160 lm bis 235 lm je nach Modus	4,75 h bis 5,0 h je nach Modus	3 Stk. Alkalibatterien Größe AAA	rot	5,7 x 5,1 x 3,8	99,2 g	**KL005**

* maximale Leuchtdauer pro Set Batterien

KOMPONENTEN UND ZUBEHÖR:	Bestell-Nr.
Helmriemen für ENDURO PRO HAZ-LO	**LX-61426**
Alkali-Mangan-Batterie Gr. AAA 1,5 V (3 Stk. pro Lampe erforderlich)	**LX-ALK/AAA1,5V**

- weitere Ausführungen auf Anfrage / Änderungen und Irrtum vorbehalten -

ELSPRO Elektrotechnik GmbH & Co. KG
Kleinhülsen 47 · 40721 Hilden · Deutschland
+49 (0) 2103 / 9710-10 / -80
verkauf@elspro.de
www.elspro.de
shop.elspro.de

ELSPRO Kopf- und Helmleuchte 3AA HAZ-LO LED

Ausgestattet mit einer C4 LED ist die 3AA HAZ-LO eine kompakte, leichtgewichtige, hell leuchtende Kopf- und Helmleuchte mit einer Zulassung für den Einsatz in explosionsgefährdeten Bereichen der Zonen 0 und 1.

Der leichtzugängliche Druckschalter ermöglicht ein einfaches An- und Ausschalten der Leuchte auch mit Handschuhen.

Die Leuchtdauer pro Set Batterien beträgt ca. 11 Stunden.



MERKMALE UND EIGENSCHAFTEN:

- explosionsgeschützt Ⓔx II 1G Ex ia op is IIC T3 Ga
- schlagfestes Polymergehäuse
- spritzwassergeschützt und staubdicht
- kratzfeste Linse
- um 90 Grad nach unten schwenkbarer Kopf ermöglicht das flexible Einstellen des Lichtstrahls
- Tragekomfort durch kleines leichtes Design mit verstellbarem Kopfband und Helmriemen
- praktischer An-/Aus-Druckschalter

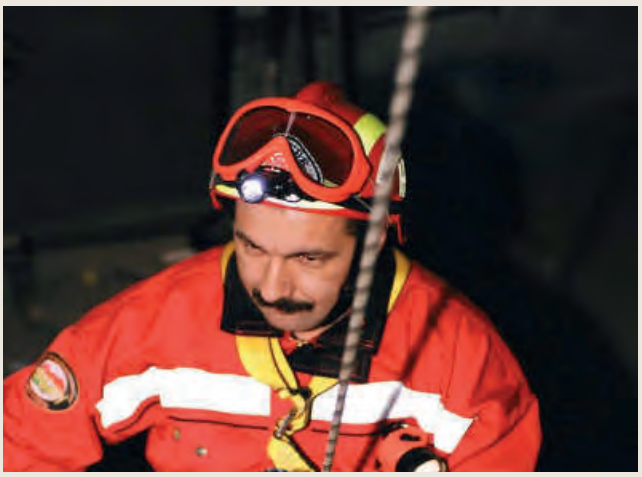

AUSFÜHRUNGEN:

Typ	Leucht-mittel	Licht-strom	Leuchtdauer*	Batterie	Farbe	Maße in cm B x H x T	Gewicht inkl. Batt.	Bestell-Nr.
3AA HAZ-LO LED	C4 LED	270 lm	11,0 h danach 25 % Leistung	3 Stk. Alkalibatterien Größe AA	rot	7,8 x 4,8 x 6,4	202 g	**LX-61250**

* maximale Leuchtdauer pro Set Batterien

KOMPONENTEN UND ZUBEHÖR:	Bestell-Nr.
Alkali-Mangan-Batterie Größe AA / 1,5 V (3 Stk. pro Lampe erforderlich)	**LX-ALK/AA1,5V**

– weitere Ausführungen auf Anfrage / Änderungen und Irrtum vorbehalten –

ELSPRO Kopf- und Helmleuchten LYHT

Die Kopf- und Helmleuchten LYHT-400Z0 und LYHT-650 wurden speziell für den Einsatz in explosionsgefährdeten Bereichen konzipiert.
Beide Modelle sind für die Zonen 0, 1, 2, 21 und 22 zugelassen.
Durch das leichte ergonomische Design bieten die LYHT-Leuchten einen hohen Tragekomfort.
Ein verstellbares Kopfband ermöglicht das Tragen der Leuchte direkt am Kopf. Mit Hilfe von vier Helmclips können die LYHTs an Schutz- und Sicherheitshelmen fixiert werden. Somit sorgen die LYHT-Leuchten stets für gute Lichtverhältnisse, ohne den Anwender bei der Arbeit zu behindern.



LY2HT-650

LY2HT-400Z0

MERKMALE UND EIGENSCHAFTEN:

- explosionsgeschützt gemäß Zulassungcodes:
  LY2HT-650:
  Ⓔx I M1/II 1G Ex ia I Ma / IIC T4/T3 Ga
  II 2D Ex ib IIIB T155°C Db

  LY2HT-400Z0:
  Ⓔx II 1G Ex ia IIC T4 Ga
  II 2D Ex ib IIIB T125°C Db

- Schutzart IP 67
- hoher Tragekomfort durch leichtes ergonomisches Design
- robustes, antistatisches Thermoplastgehäuse
- zulässige Umgebungstemperatur: -20°C bis +40°C
- kratzfeste Polycarbonatlinse
- breitstrahlendes Punktlicht mit homogenem Umfeld
- hohe Lichtausbeute bis zu 75 bzw. 130 Lumen
- verstellbares elastisches Kopfband

AUSFÜHRUNGEN:

Typ	Leuchtmittel	Licht-strom	Leucht-dauer*	Batterie	Farbe	Maße in cm B x H x T	Gewicht inkl. Batt.	Bestell-Nr.
LYHT-400Z0	Hochleistungs-LED	bis 75 lm	bis 8,5 h	3 Stk. Alkali-Mangan-Batterien Größe AAA	gelb	7,6 x 4,2 x 4,4	90 g	**LY2HT-400Z0**
LYHT-650	Hochleistungs-LED	bis 130 lm	bis 17,0 h	3 Stk. Alkali-Mangan-Batterien Größe AA	gelb	8,4 x 5,2 x 5,6	180 g	**LY2HT-650**

* maximale Leuchtdauer pro Set Batterien
Leuchtdauer und Lichtausbeute variieren je nach Modus

KOMPONENTEN UND ZUBEHÖR:	Bestell-Nr.
Alkali-Mangan-Batterie Größe AAA / 1,5 V für LYHT-400Z0 (3 Stk. pro Lampe erforderlich)	**LX-ALK/AAA1,5V**
Alkali-Mangan-Batterie Größe AA / 1,5 V für LYHT-650 (3 Stk. pro Lampe erforderlich)	**LX-ALK/AA1,5V**

- weitere Ausführungen auf Anfrage / Änderungen und Irrtum vorbehalten -

ELSPRO Elektrotechnik GmbH & Co. KG
Kleinhülsen 47 · 40721 Hilden · Deutschland
+49 (0) 2103 / 9710-10 / -80
verkauf@elspro.de
www.elspro.de
shop.elspro.de

ELSPRO Kopf- und Helmleuchte POWER 220

Die POWER 220 ist eine wiederaufladbare, explosionsgeschützte Kopf- und Helmleuchte für anspruchsvolle Einsätze im Kohlebergbau sowie für die Gaszonen 0, 1 und 2 und Staubzonen 21 und 22.

Ihr robustes Gehäuse aus Hochleistungs-Nylon überzeugt durch dauerhaft antistatische Eigenschaften, geringes Gewicht sowie hohe Beständigkeit gegen Korrosion, Öl und Alterung.

Für eine optimale Ausleuchtung lässt sich der Lampenkopf um bis zu 108° neigen und flexibel auf den jeweiligen Arbeitsbereich ausrichten. So verbindet die POWER 220 hohen Tragekomfort, zuverlässige Beleuchtung und Sicherheit in explosionsgefährdeten Bereichen.



Ladehalter mit USB-C Eingang





variable Kopf- und Helmbefestigungsmöglichkeiten

MERKMALE UND EIGENSCHAFTEN:

- robustes leichtgewichtiges Nylongehäuse
- Schutzart IP 67 – staub- und wasserdicht
- explosionsgeschützt
  - Ex I M1 Ex ia I Ma
  - Ex II 1 G Ex ia IIB T4 Ga
  - Ex II 2 G Ex ib IIC T4 Gb
  - Ex II 2 D Ex ib IIIB T130°C Db
  - Gas Zone 0, 1, 2
  - Staub Zone 21, 22
  - Temperaturbereich - 40 °C bis +55 °C
- Frontscheibe aus Hochleistungs-Nylon
- 2 Stück leistungsstarke Lumileds LEDs
- 3 wählbare Leuchtmodi über multifunktionalen seitlichen Druckschalter: Arbeitsmodus / High-Modus und SOS-Signallicht
- um 108° kippbarer Lampenkopf
- Akku- und Ladezustandsanzeige über 4 LEDs im Gehäuse
- seitlicher multifunktionaler Druckschalter
- rückseitiger Pocket-Clip zum Anbringen der Leuchte an z. B. Brusttaschen
- Lieferung inkl. elastischem Kopfband, Ladehalter mit USB-C Eingang und Steckertrafo 230 V AC

ABMESSUNGEN:

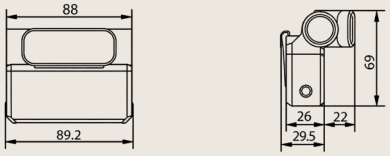

AUSFÜHRUNGEN:

Typ	Leucht-mittel	Lichtstrom	Leucht-dauer*	Akku	Lade-zeit	Farbe	Maße in cm B x H x T	Gewicht inkl. Akku	Bestell-Nr.
POWER 220	2 LEDs	220 lm (High-Modus) 100 lm (Arbeitsmodus) 100 lm (SOS)	9,0 h 16,0 h	Lithium-Ionen 3.6 V / 3,35 Ah	5,0 h	schwarz	8,9 x 6,9 x 3,0	159 g	**KL009**

* maximale Leuchtdauer pro Akkuladung
Leuchtdauer und Lichtausbeute variieren je nach Modus

KOMPONENTEN UND ZUBEHÖR:	Bestell-Nr.
Ersatzakku für POWER 220	**P001**
Kopf-/ Helmband für POWER 220	**P002**
Helmhalterung für POWER 220	**P003**

- weitere Ausführungen auf Anfrage / Änderungen und Irrtum vorbehalten -

09.26

ELSPRO Elektrotechnik GmbH & Co. KG
Kleinhülsen 47 · 40721 Hilden · Deutschland
+49 (0) 2103 / 9710 - 10 / - 80
verkauf@elspro.de
www.elspro.de
shop.elspro.de

Leitungsgebundene Leuchten mit ATEX-Zulassung







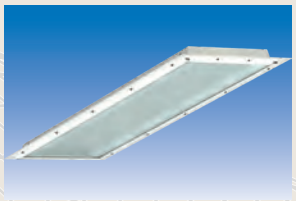


ELSPRO®

ELSPRO LED-Flutlichtstrahler LYWF-300XL



LYWF-300XL mit optionalem Edelstahlgestell

AUSFÜHRUNGEN:

Spannung Eingang	Leuchtmittel	Licht-strom	Zuleitung	Bestell-Nr. ohne Gestell	Bestell-Nr. mit Gestell
230 V AC	36 Stk. High-Power LED	6.378 lm	ohne	**LYWF-300H/-**	-
			10 m SL07HT 3 G 2,5 mm²	-	**LYWF-300HG/10**

- Anschlussleitung in INDUSTRIEFLEX® 07 HT -

+ Die Ausführung mit Zuleitung ist optional eingangsseitig mit einem Stecker von Stahl oder CEAG auf Anfrage erhältlich.
+ Die 230 V-Ausführung ist optional ausgangsseitig auf der Rückseite mit 1 Stück Einbausteckdose von Stahl oder CEAG auf Anfrage erhältlich.

MERKMALE UND EIGENSCHAFTEN:

- robustes Aluminiumgehäuse, kunststoffpulverbeschichtet
- gehärtete Glaslinse
- 2 unabhängige Module mit je 18 LEDs
- explosionsgeschützt: Zonen 1, 2 (Gas), 21, 22 (Staub)
  - Ex II 2 G D Ex eb mb op is IIC T4 Gb
  - Ex tb op is IIIC T118°C Db

  T= -40°C bis +55°C
- Schutzart IP 66/67
- Umgebungstemperatur -40 bis +55 °C
- Abmessungen Gehäuse (T x B x H) ca. 370 x 280 x 480 mm
- Gewicht (ohne Gestell/Leitung) 5,50 kg
- optionales Gestell und Schutzgitter aus Edelstahl
- Die Ausführung ohne Gestell wird mit Halterung zur Montage geliefert.
- Hinweisfunktion (Blinkmodus), sobald die Leuchte nicht im zulässigen Spannungsbereich betrieben wird
- Lebensdauer ≥ 100.000 Betriebsstunden

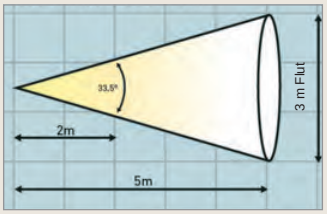

- weitere Ausführungen auf Anfrage / Änderungen und Irrtum vorbehalten -

ELSPRO Elektrotechnik GmbH & Co. KG
Kleinhülsen 47 · 40721 Hilden · Deutschland
+49 (0) 2103 / 9710-10 / -80
verkauf@elspro.de
www.elspro.de
shop.elspro.de

ELSPRO LED-Flutlichtstrahler LYWF-300XL



Magnet-Set LYWF-545



Schutzgitter LYWF-480



Gerüstbefestigungssatz LYWF-699

KOMPONENTEN UND ZUBEHÖR:	Bestell-Nr.
Dreibein medium für LYWF-300XL	**LYLL-699**
Dreibein schwer für LYWF-300XL	**LYLL-668**
Z-Halterung und Bolzen für die Dreibeine LYLL-668 und LYLL-699	**LYLL-669**
Schutzgitter für LYWF-300XL*	**LYWF-480**
Magnet-Set für LYWF-300XL*	**LYWF-545**
Gerüstbefestigungssatz für LYWF-300XL*	**LYWF-699**
Schutzabdeckung für LYWF-300XL	**LYWF-421**
3 Stk. Schutzabdeckungen für LYWF-300XL	**LYWF-421/3**

* Achtung: nur für Ausführungen **mit Gestell** zu verwenden

– weitere Ausführungen auf Anfrage / Änderungen und Irrtum vorbehalten –

Leitungsgebundene Leuchten mit ATEX-Zulassung







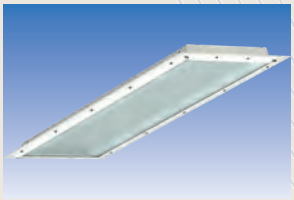





CE-Kennzeichnung



IK-Stoßfestigkeitsgrad



elektromagnetische Verträglichkeit



ATEX-Abnahme



Versorgungsspannung und Frequenz

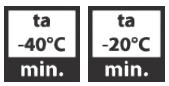

Niedrigste Umgebungstemperatur



Sicherheitskleinspannung



EVG - elektrisches Vorschaltgerät



EVG mit Dimmfunktion



EAC-Zertifikat



Nano-Beschichtung



Photobiologische Sicherheit



LED-Technologie



Glühdrahtprüfung



5 Jahre Garantie



UV-stabil

Ex-Wannenleuchte
EXTRA-EX1 - Zone 1, 21



AUSFÜHRUNGEN:

Spannung	Leistung	Lichtstrom	T_a max	Maße (L x B x H)	Gewicht	Bestell-Nr.
220-240 V AC 50/60 Hz, 220-240 V DC	17,8 W	2.404 lm	≤+55°C	670x155x110 mm	4,09 kg	**EXTRA-EX1-67079**
	25,6 W	3.295 lm	≤+50°C			**EXTRA-EX1-67080**
	35,5 W	4.809 lm	≤+55°C	1.280x155x110 mm	5,20 kg	**EXTRA-EX1-64095**
	50,4 W	6.591 lm	≤+50°C		4,96 kg	**EXTRA-EX1-67082**
	62,5 W	8.239 lm	≤+45°C	1.580x155x110 mm	5,70 kg	**EXTRA-EX1-67086**
	94,4 W	12.132 lm	≤+30°C		5,48 kg	**EXTRA-EX1-67087**

- Ausführungen mit DALI-2-Steuerung sowie mit 3-Stunden-Akku-Notlichtfunktion auf Anfrage erhältlich -

BESONDERHEITEN:

- High-Power LED mit 158 lm/W → hohe Lichtausbeute
- Lichtfarbe 4.000 K → neutralweiß (6.500 K auf Anfrage)
- CRI +80 → hoher Farbwiedergabeindex
- Powerfaktor 0,98
- Lebensdauer L90B50 Ta 25 - bis zu 110.000 Stunden → ausgewiesene Langlebigkeit
- Ex II 2G Ex eb mb IIC T4 Gb
  Ex II 2D Ex tb IIIC T85°C Db
  Gas Zone 1
  Staub Zone 21 → ATEX Zertifikat FTZU 25 ATEX 0055X
- Gehäuse und Abdeckung aus Polycarbonat, Wannenclips aus Edelstahl → IK10, widerstandsfähig gegen mechanische Beanspruchung (Schutz gegen Stöße mit einer Schlagenergie von bis zu 20 Joule)
- Standardmäßig inklusive zwei Edelstahlklammern zur Wand- und Deckenmontage → einfache Anbringung an Decke oder Wand des zu beleuchtenden Raumes
- standardmäßig 2 x Ex-Kabelverschraubung M20 x 1,5 sowie 2 x Ex-Blindstopfen M20 (alternativ M25) → Leitungsdurchmesser von 7-13 mm
- Schutzklasse 1
- IP 66 / IP 67 → staubdicht und strahlwassergeschützt
- Umgebungstemperatur: -30°C≤T_a≤ siehe Tabelle → Einsatz auch bei großen Temperaturschwankungen
- optional mit einphasiger oder dreiphasiger Durchverdrahtung

- weitere Ausführungen auf Anfrage / Änderungen und Irrtum vorbehalten -

ELSPRO Elektrotechnik GmbH & Co. KG
Kleinhülsen 47 · 40721 Hilden · Deutschland
+49 (0) 2103 / 9710-10 / -80
verkauf@elspro.de
www.elspro.de
shop.elspro.de

Ex-Wannenleuchte
EXTRA-EX1 - Zone 1, 21

LICHTAUSTRITT:

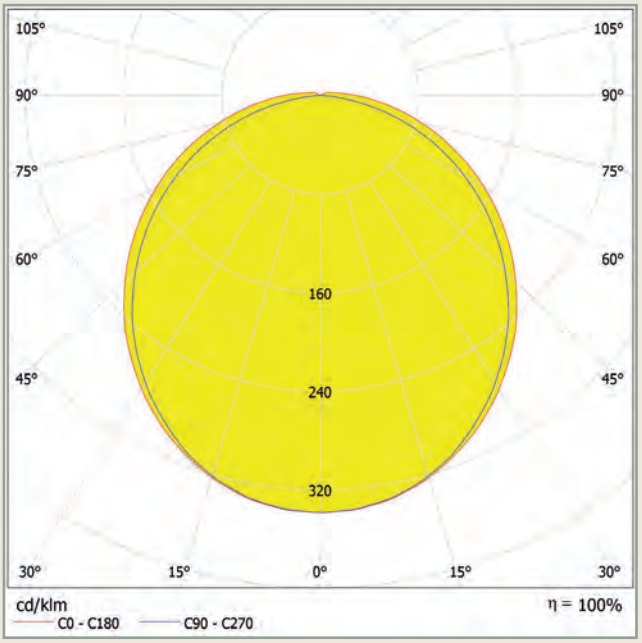

ABMESSUNGEN:

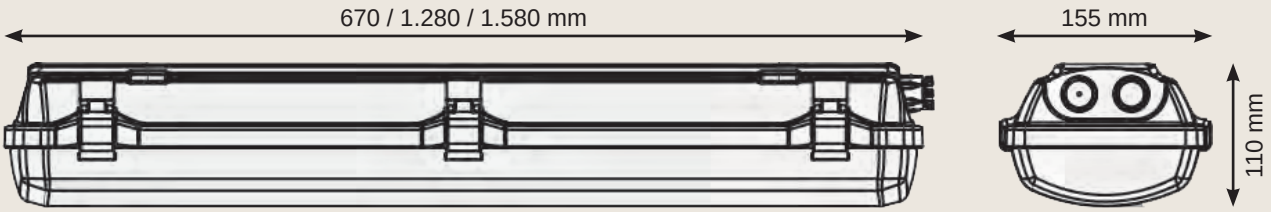

ZUBEHÖR:

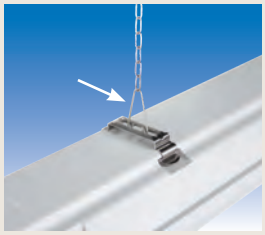

Drahtbügelset (2 Stk.) für Kettenaufhängung (ohne Kette)
EXV005/SET



Set Metallwinkel 45° für Wandaufnahme (2 Stk.)
EXV006



selbstsperrende Seilaufhängung (2 Stk. à 3 m)
EXV007



Schellenset (2 Stk.) für die Befestigung auf Ausleger mit Ø 50 mm
EXV008/SET

– weitere Ausführungen auf Anfrage / Änderungen und Irrtum vorbehalten –

Ex-Flächenleuchte
PITBUL-EX-LED - Zone 1, 21



AUSFÜHRUNGEN:

Spannung Eingang	Leistung	Lumen	T_a max	Ausgänge	Abmessungen	Gewicht	Bestell-Nr.
230 V AC	30 W	3.373 lm	≤+60°C	2P+E	703x310x142 mm	7,7 kg	**PITBUL-EX-LED-30**
	51 W	6.663 lm	≤+55°C		703x369x142 mm	10,3 kg	**PITBUL-EX-LED-51**
	53 W	6.742 lm	≤+60°C		1.313x310x142 mm	15,1 kg	**PITBUL-EX-LED-53**
	102 W	13.447 lm	≤+55°C		1.313x369x142 mm	19,4 kg	**PITBUL-EX-LED-102**

- Ausführungen mit Notstrom auf Anfrage -

BESONDERHEITEN:

- High-Power LED mit 112 / 127 / 131 / 132 lm/W → hohe Lichtausbeute
- Lichtfarbe 4.000 K → neutralweiß (3000 K / 6000 K auf Anfrage)
- CRI +80 → hoher Farbwiedergabeindex
- Powerfaktor 0,98
- Lebensdauer → ausgewiesene Langlebigkeit
  L80B50 ta55 - bis zu 50.000 Stunden (51 / 102 W)
  L80B50 ta60 - bis zu 50.000 Stunden (30 / 53 W)
- Ex II 2G Ex eb mb op is IIC T4 Gb → ATEX Zertifikat FTZÚ 16 ATEX 0089X
- Ex II 2D Ex tb op is IIIC T67°C Db
- Gas Zone 1
- Staub Zone 21
- Gehäuse aus weißem Stahlblech mit gehärtetem Opal-Sicherheitsglas → IK07, widerstandsfähig gegen mechanische Beanspruchung (Schutz gegen Stöße mit einer Schlagenergie von bis zu 2 Joule)
- Direktmontage mit Aufhängeösen, Einbaurahmen, Deckenhalterungen oder Auslegern, geschraubt an den Gehäuseseiten → einfache Anbringung an die Decke des zu beleuchtenden Raumes
- Kabelverschraubung M20 → Leitungsdurchmesser von 7-12 mm
- Schutzklasse 1
- Ausführung ohne Trennschalter
- IP65 → staubdicht und strahlwassergeschützt
- Umgebungstemperatur: -40°C ≤ T_a ≤ siehe Tabelle → Einsatz auch bei großen Temperaturschwankungen
- silikonfrei → frei von lackbenetzungs-störenden Substanzen

- weitere Ausführungen auf Anfrage / Änderungen und Irrtum vorbehalten -

ELSPRO Elektrotechnik GmbH & Co. KG
Kleinhülsen 47 · 40721 Hilden · Deutschland
+49 (0) 2103 / 9710-10 / -80
verkauf@elspro.de
www.elspro.de
shop.elspro.de

Ex-Flächenleuchte
PITBUL-EX-LED - Zone 1, 21

LICHTAUSTRITT:

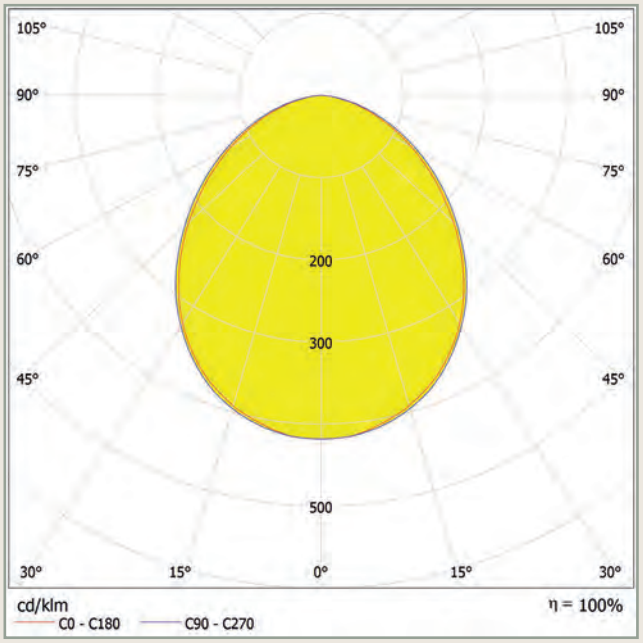

ABMESSUNGEN:

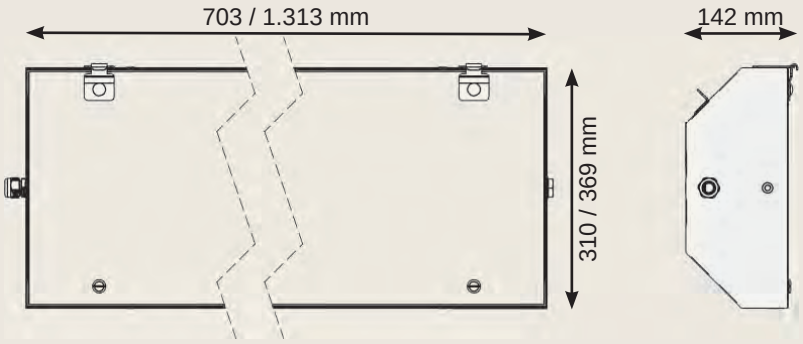

ZUBEHÖR:



Set Ausleger zur Befestigung über die Gehäusekopfseiten
EXV001



Schelle für die Befestigung auf einem Ausleger mit Ø 50 mm
EXV002



Set Deckenhalterungen aus Edelstahl (2 Stk.)
EXV003



Aufhängeöse (1 Stk.)
EXV004

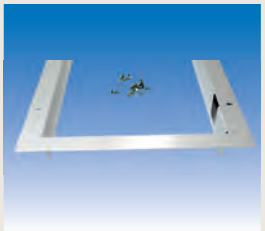

Einbaurahmen PITBUL
EXV015 (-30)
EXV016 (-51)
EXV017 (-53)
EXV018 (-102)

– weitere Ausführungen auf Anfrage / Änderungen und Irrtum vorbehalten –

Ex-Rohrleuchte
AQUA-EX-LED - Zone 1, 21



AUSFÜHRUNGEN:

Spannung Eingang	Leistung	Lumen	T_a max	Ausführung	Ausgänge	Abmessungen	Gewicht	Bestell-Nr.
230 V AC	28 W	3.061 lm	≤+50°C	ohne Trennschalter	2P+E	1.149 x Ø 70 mm	2,9 kg	**AQUA-EX-28-OT**
	51 W	5.985 lm				1.709 x Ø 70 mm	4,7 kg	**AQUA-EX-51-OT**
	28 W	3.061 lm		mit Trennschalter		1.149 x Ø 70 mm	2,9 kg	**AQUA-EX-28-T**
	51 W	5.985 lm				1.709 x Ø 70 mm	4,7 kg	**AQUA-EX-51-T**

BESONDERHEITEN:

- High-Power LED mit 109 / 117 lm/W → hohe Lichtausbeute
- Lichtfarbe 4.000 K → neutralweiß (3.000 K / 6.000 K auf Anfrage)
- CRI +80 → hoher Farbwiedergabeindex
- Powerfaktor 0,98
- Lebensdauer L80B50 ta50 - bis zu 45.000 Stunden → ausgewiesene Langlebigkeit
- ATEX Zertifikat FTZÚ 16 ATEX 0052X AQUA-EX-28-OT / AQUA-EX-51-OT → Ex II 2G Ex eb mb op is IIC T4 Gb; → Ex II 2D Ex tb op is IIIC T62°C Db
- ATEX Zertifikat FTZÚ 16 ATEX 0052X AQUA-EX-28-T / AQUA-EX-51-T → Ex II 2G Ex db eb mb op is IIC T4 Gb; → Ex II 2D Ex tb op is IIIC T62°C Db
- Gas Zone 1
- Staub Zone 21
- Polycarbonatrohr mit 4 mm Wandstärke → IK10, widerstandsfähig gegen mechanische Beanspruchung (Schutz gegen Stöße mit einer Schlagenergie von bis zu 20 Joule)
- Direktmontage mittels Montageschellen (nicht im Lieferumfang) oder Aufhängung → einfach Anbringung an Decke oder Wand des zu beleuchtenden Raumes
- Kabelverschraubung M20 → Leitungsdurchmesser von 7-13 mm
- Schutzklasse 1
- IP66 / IP 68 → staub- und wasserdicht
- Umgebungstemperatur: -20°C ≤ T_a ≤ +50°C → Einsatz auch bei großen Temperaturschwankungen

- weitere Ausführungen auf Anfrage / Änderungen und Irrtum vorbehalten -

ELSPRO Elektrotechnik GmbH & Co. KG
Kleinhülsen 47 · 40721 Hilden · Deutschland
+49 (0) 2103 / 9710-10 / -80
verkauf@elspro.de
www.elspro.de
shop.elspro.de

Ex-Flächenleuchte
AQUA-EX-LED - Zone 1, 21

LICHTAUSTRITT:

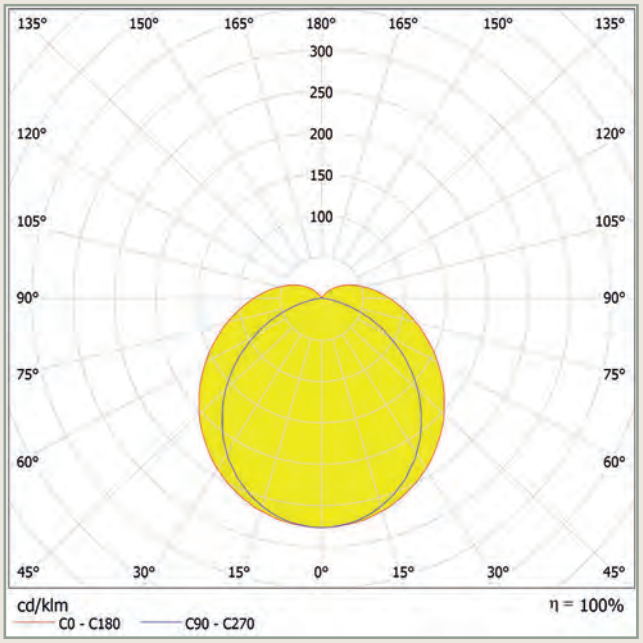

ABMESSUNGEN:

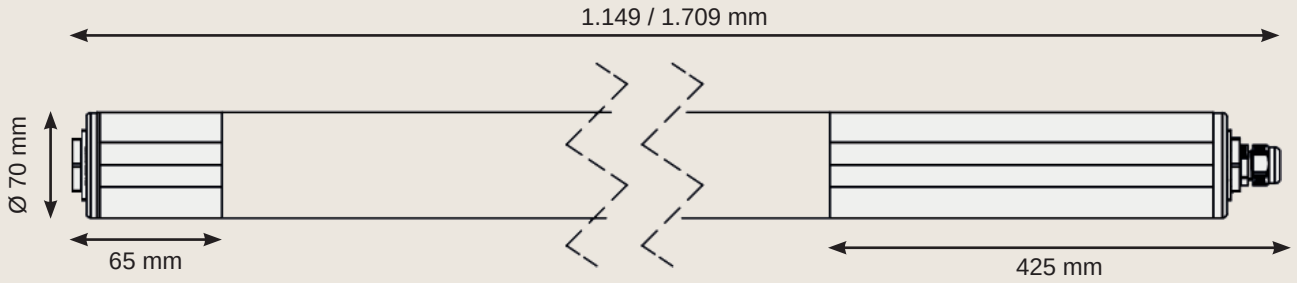

ZUBEHÖR:



Montageschellen
Edelstahl (2 Stk.)

EXV009/SET



Montageschellen
Kunststoff dunkelgrau
(2 Stk.)

EXV010/SET

– weitere Ausführungen auf Anfrage / Änderungen und Irrtum vorbehalten –

Ex-Wannenleuchte
EXTRA-EX2 - Zone 2, 21



AUSFÜHRUNGEN:

Spannung	Leistung	Lichtstrom	T_a max	Maße (L x B x H)	Gewicht	Bestell-Nr.
220-240 V AC 50/60 Hz, 220-240 V DC	8,5 W	1.382 lm	≤+50°C	670x155x110 mm	2,02 kg	**EXTRA-EX2-66139**
	14,4 W	2.249 lm	≤+50°C		1,30 kg	**EXTRA-EX2-66140**
	28,9 W	4.478 lm	≤+50°C		1,86 kg	**EXTRA-EX2-66141**
	16,9 W	2.765 lm	≤+60°C	1.280x155x110 mm	3,39 kg	**EXTRA-EX2-66247**
	26,4 W	4.159 lm	≤+55°C		3,40 kg	**EXTRA-EX2-66249**
	52,9 W	8.280 lm	≤+45°C		3,00 kg	**EXTRA-EX2-66251**
	19,7 W	3.267 lm	≤+60°C	1.580x155x110 mm	3,84 kg	**EXTRA-EX2-66427**
	39,7 W	6.239 lm	≤+50°C		3,75 kg	**EXTRA-EX2-66429**
	64,1 W	10.230 lm	≤+45°C		3,72 kg	**EXTRA-EX2-66431**
	85,1 W	13.797 lm	≤+35°C		4,27 kg	**EXTRA-EX2-66432**
	103,6 W	16.446 lm	≤+35°C		3,74 kg	**EXTRA-EX2-66433**

- Ausführungen mit DALI-2-Steuerung sowie mit 3-Stunden-Akku-Notlichtfunktion auf Anfrage erhältlich -

BESONDERHEITEN:

- High-Power LED mit bis zu 166 lm/W → hohe Lichtausbeute
- Lichtfarbe 4.000 K → neutralweiß
- CRI +80 → hoher Farbwiedergabeindex
- Powerfaktor 0,98
- Lebensdauer L90B50 Ta 25 - bis zu 110.000 Stunden → ausgewiesene Langlebigkeit
- Ex II 3G Ex nR IIC T6 Gc / Ex II 2D Ex tb IIIC T85°C Db Gas Zone 2, Staub Zone 21 → ATEX Zertifikat FTZU 25 ATEX 0056X
- Gehäuse und Abdeckung aus Polycarbonat, Wannenclips aus Edelstahl → IK10, widerstandsfähig gegen mechanische Beanspruchung (Schutz gegen Stöße von bis zu 20 Joule)
- Standardmäßig inklusive zwei Edelstahlklammern zur Wand- und Deckenmontage → einfache Anbringung an Decke oder Wand des zu beleuchtenden Raumes
- standardmäßig 2 x Ex-Kabelverschraubung M20 x 1,5 sowie 2 x Ex-Blindstopfen M20 (alternativ M25) → Leitungsdurchmesser von 7-13 mm
- Schutzklasse 1
- IP 66 / IP 67 → staubdicht und strahlwassergeschützt
- Umgebungstemperatur: -30°C ≤ T_a ≤ siehe Tabelle → Einsatz auch bei großen Temperaturschwankungen
- optional mit einphasiger oder dreiphasiger Durchverdrahtung

- weitere Ausführungen auf Anfrage / Änderungen und Irrtum vorbehalten -

ELSPRO Elektrotechnik GmbH & Co. KG
Kleinhülsen 47 · 40721 Hilden · Deutschland
+49 (0) 21 03 / 97 10 - 10 / - 80
verkauf@elspro.de
www.elspro.de
shop.elspro.de

Ex-Wannenleuchte
EXTRA-EX2 - Zone 2, 21

LICHTAUSTRITT:

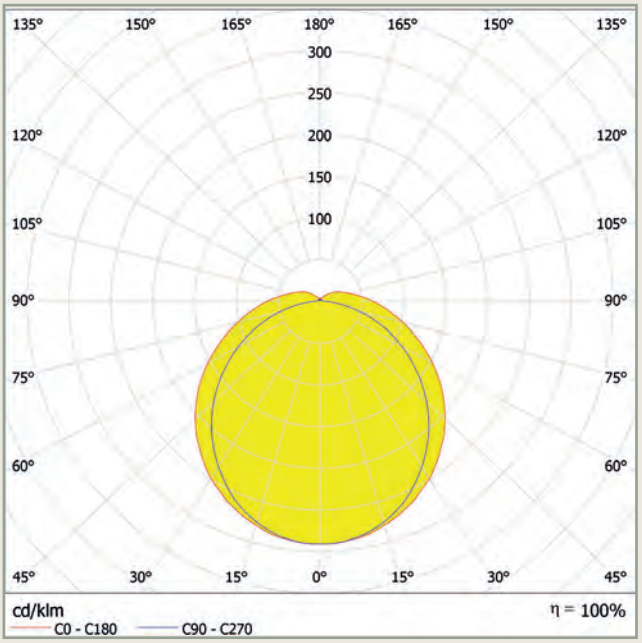

ABMESSUNGEN:

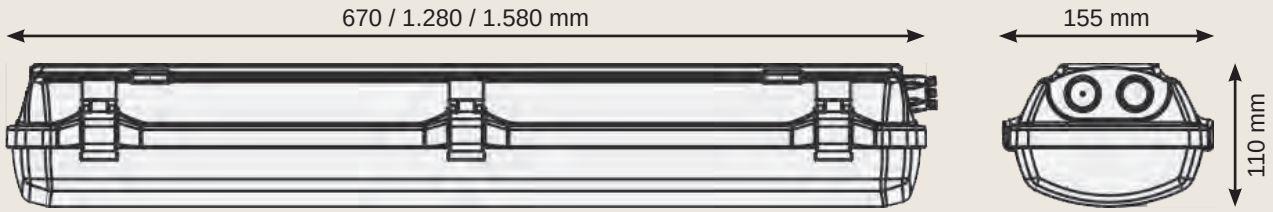

ZUBEHÖR:

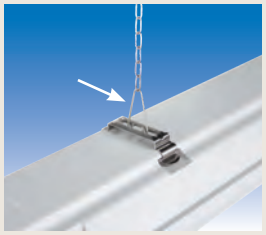

Drahtbügelset (2 Stk.) für Kettenaufhängung (ohne Kette)
EXV005/SET



Set Metallwinkel 45° für Wandaufnahme (2 Stk.)
EXV006



selbstsperrende Seilaufhängung (2 Stk. à 3 m)
EXV007



Schellenset (2 Stk.) für die Befestigung auf Ausleger mit Ø 50 mm
EXV008/SET

– weitere Ausführungen auf Anfrage / Änderungen und Irrtum vorbehalten –

Ex-Flächenleuchte
PITBUL-N-LED - Zone 2, 22



AUSFÜHRUNGEN:

Spannung Eingang	Leistung	Lumen	T_a max	Ausgänge	Abmessungen	Gewicht	Bestell-Nr.
230 V AC	35 W	4.470 lm	≤+65°C	2P+E	703x310x142 mm	9,1 kg	**PITBUL-N-LED-35**
	70 W	8.940 lm	≤+55°C		1.313x310x142 mm	13,8 kg	**PITBUL-N-LED-70**
	104 W	13.410 lm	≤+55°C		1.613x310x142 mm	16,6 kg	**PITBUL-N-LED-104**
	70 W	8.899 lm	≤+55°C		703x369x142 mm	8,9 kg	**PITBUL-N-LED-70-703**
	121 W	15.895 lm	≤+50°C		1.313x369x142 mm	16,1 kg	**PITBUL-N-LED-121**
	195 W	24.845 lm	≤+45°C		1.613x369x142 mm	19,6 kg	**PITBUL-N-LED-195**

- dimmbare Ausführungen und Ausführungen mit Notstrom auf Anfrage -

BESONDERHEITEN:

- High-Power LED mit 127 / 128 / 129 / 131 lm/W → hohe Lichtausbeute
- Lichtfarbe 4.000 K → neutralweiß
- CRI +80 → hoher Farbwiedergabeindex
- Powerfaktor 0,98
- Lebensdauer L80B10 ta35 - bis zu 70.000 Stunden → ausgewiesene Langlebigkeit
- Ex II 3G Ex nR IIC T6 Gc → ATEX Zertifikat FTZÚ 17 ATEX 0129X
- Ex II 3D Ex tc IIIC T63°C Dc
- Gas Zone 2
- Staub Zone 22
- Gehäuse aus weißem Stahlblech mit gehärtetem Opal-Sicherheitsglas → IK07, widerstandsfähig gegen mechanische Beanspruchung (Schutz gegen Stöße mit einer Schlagenergie von bis zu 2 Joule)
- Direktmontage mit Aufhängeösen, Einbaurahmen, Deckenhalterungen oder Auslegern, geschraubt an den Gehäuseseiten → einfache Anbringung an die Decke des zu beleuchtenden Raumes
- Kabelverschraubung M20 → Leitungsdurchmesser von 7-12 mm
- Schutzklasse 1
- IP65 → staubdicht und strahlwassergeschützt
- Umgebungstemperatur: -20°C ≤ T_a ≤ siehe Tabelle → Einsatz auch bei großen Temperaturschwankungen
- silikonfrei → frei von lackbenetzungs-störenden Substanzen

- weitere Ausführungen auf Anfrage / Änderungen und Irrtum vorbehalten -

ELSPRO Elektrotechnik GmbH & Co. KG
Kleinhülsen 47 · 40721 Hilden · Deutschland
+49 (0) 21 03 / 97 10 - 10 / - 80
verkauf@elspro.de
www.elspro.de
shop.elspro.de

Ex-Flächenleuchte
PITBUL-N-LED - Zone 2, 22

LICHTAUSTRITT:

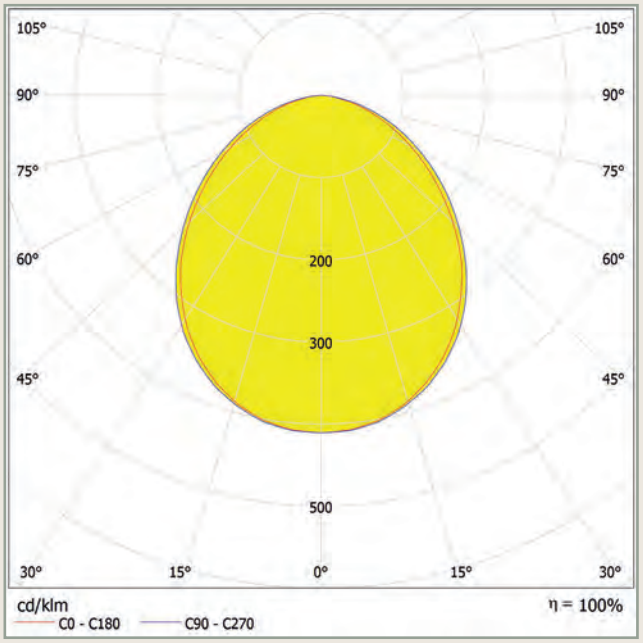

ABMESSUNGEN:

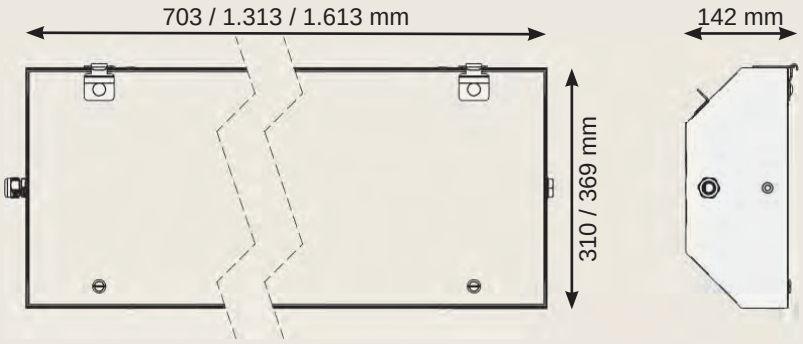

ZUBEHÖR:



Set Ausleger zur Befestigung über die Gehäusekopfseiten
EXV001



Schelle für die Befestigung auf einem Ausleger mit Ø 50 mm
EXV002



Set Deckenhalterungen aus Edelstahl (2 Stk.)
EXV003



Aufhängeöse (1 Stk.)

EXV004



Einbaurahmen PITBUL **EXV015** (-35)**, EXV016** (-70-703)**, EXV017** (-70)**, EXV018** (-121)**, EXV019** (-104)**, EXV020** (-195)

– weitere Ausführungen auf Anfrage / Änderungen und Irrtum vorbehalten –

Ex-Flächeneinbauleuchte
FILA-N-LED - Zone 2, 21, 22



AUSFÜHRUNGEN:

Spannung Eingang	Leistung	Lumen	T_a max	Ausgänge	Abmessungen	Gewicht	Bestell-Nr.
230 V AC	33 W	4.372 lm	≤+65°C	2P+E	770x380x65 mm	9,5 kg	**FILA-N-33-218**
	66 W	8.847 lm	≤+50°C		770x530x65 mm	16,3 kg	**FILA-N-66-418**
	66 W	9.362 lm	≤+50°C		1.370x380x65 mm	20,9 kg	**FILA-N-66-236**
	117 W	16.354 lm	≤+45°C		1.370x530x65 mm	13,4 kg	**FILA-N-117-436**
	101 W	13.580 lm	≤+45°C		1.670x380x65 mm	22,4 kg	**FILA-N-101-258**
	188 W	25.692 lm	≤+40°C		1.670x530x65 mm	27,7 kg	**FILA-N-188-458**

- dimmbare Ausführungen und Ausführungen mit Notstrom auf Anfrage -

BESONDERHEITEN:

- High-Power LED mit 132 / 134 / 137 / 140 / 142 lm /W → hohe Lichtausbeute
- Lichtfarbe 4.000 K → neutralweiß
- CRI +80 → hoher Farbwiedergabeindex
- Powerfaktor 0,98
- Lebensdauer L80B10 ta35 – bis zu 70 000 Std → ausgewiesene Langlebigkeit
- Ex II 3G Ex nR IIC T6 Gc
  Ex 2D Ex tb op is IIIC T70°C Db
  Ex II 3D Ex tc IIIC T70°C Dc → ATEX Zertifikat FTZÚ 20 ATEX 0075X und FTZÚ 20 ATEX 0077X
- Gas Zone 2
- Staub Zone 21, 22
- Gehäuse aus weißem Stahlblech mit Abdeckung aus gehärtetem Opal-Sicherheitsglas → IK07, widerstandsfähig gegen mechanische Beanspruchung (Schutz gegen Stöße mit einer Schlagenergie von bis zu 2 Joule)
- Befestigung direkt in der Wand oder Decke → einfache Anbringung an bzw. Einbau in der Decke des zu beleuchtetenden Raumes
- Schraubenlose dreipolige Klemmleiste, max. Klemmbereich 2,5 mm²
- Schutzklasse 1
- IP66 → staubdicht und strahlwassergeschützt
- Umgebungstemperatur: -20°C≤T_a≤ siehe Tabelle → Einsatz auch bei großen Temperaturschwankungen
- Kabelverschraubung 2 x M20 (Kabeldurchmesser 7-12 mm), 1x Verschlussstopfen
- silikonfrei → frei von lackbenetzungs-störenden Substanzen

- weitere Ausführungen auf Anfrage / Änderungen und Irrtum vorbehalten -

ELSPRO Elektrotechnik GmbH & Co. KG
Kleinhülsen 47 · 40721 Hilden · Deutschland
+49 (0) 2103 / 9710-10 / -80
verkauf@elspro.de
www.elspro.de
shop.elspro.de

Ex-Flächeneinbauleuchte
FILA-N-LED - Zone 2, 21, 22

LICHTAUSTRITT:

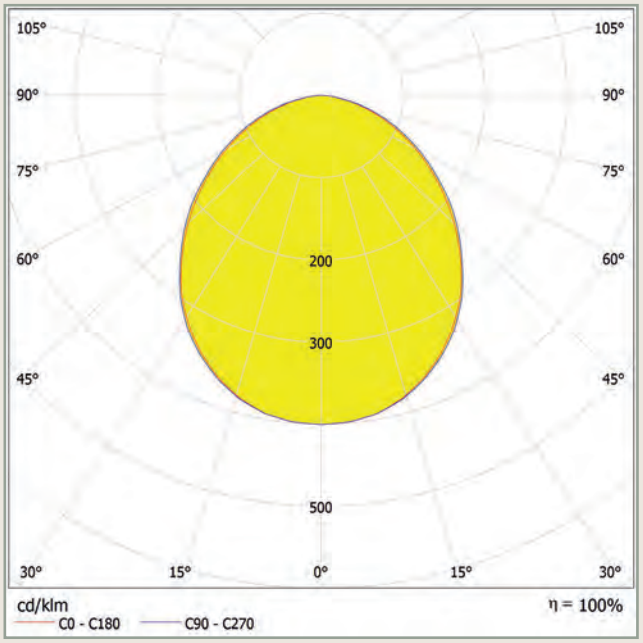

ABMESSUNGEN:

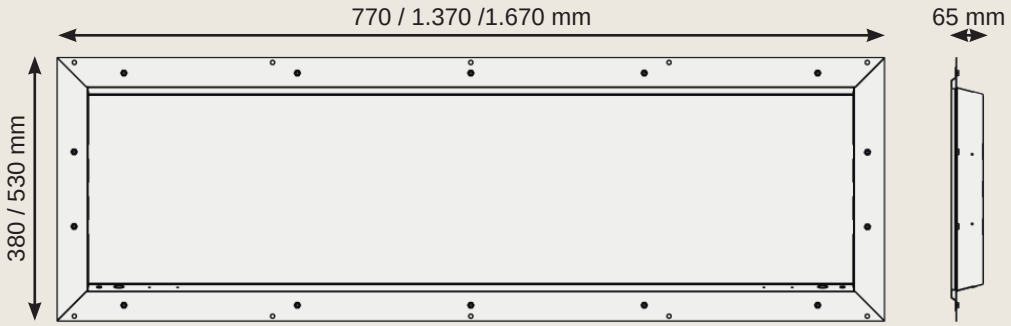

AUF ANFRAGE:

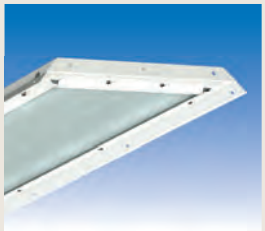

Eckeinbauleuchte
FILA-N-66-236C
FILA-N-101-258C
FILA-N-188-458C



Schrägeinbauleuchte
FILA-N-66-236D
FILA-N-101-258D
FILA-N-188-458D

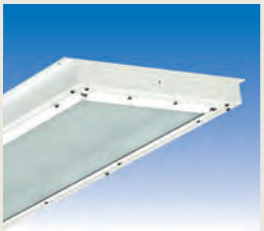

Anbauleuchte
FILA-N-66-236S
FILA-N-101-258S
FILA-N-188-458S

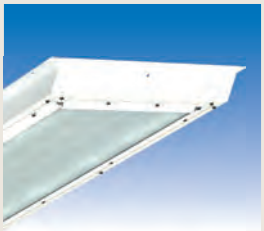

Anbauleuchte
senkrecht
FILA-N-66-236SV
FILA-N-101-258SV



Anbauleuchte
waagerecht
FILA-N-66-236SH
FILA-N-101-258SH

– weitere Ausführungen auf Anfrage / Änderungen und Irrtum vorbehalten –

Ex-LED-Flutlichtstrahler
BERGER-N-LED - Zone 2, 21, 22

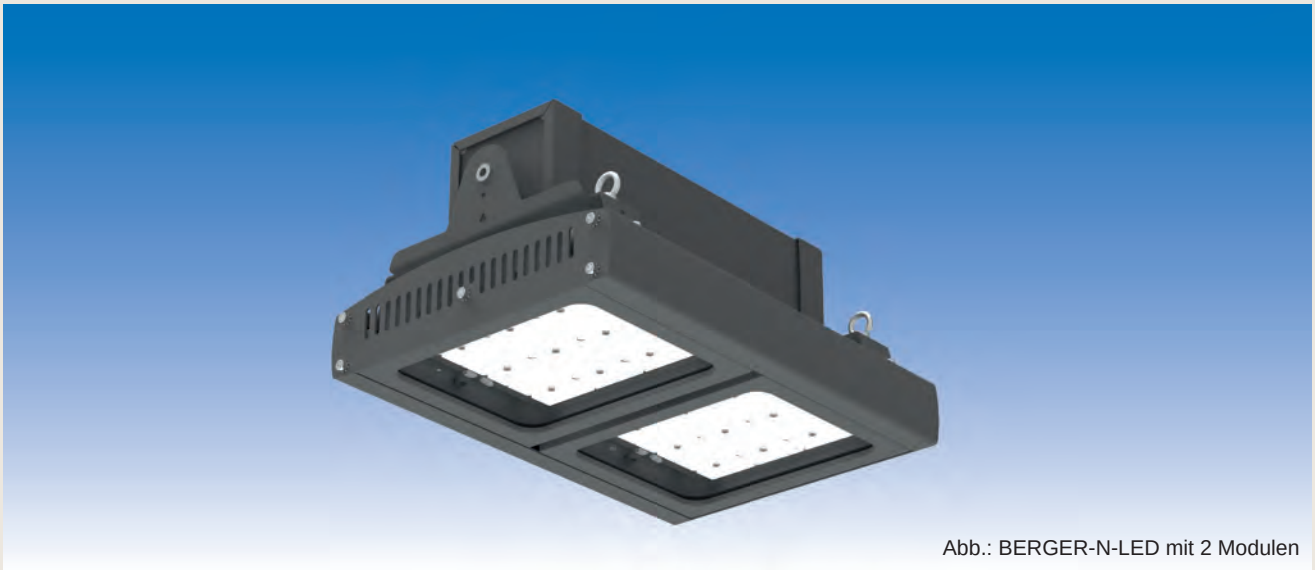

Abb.: BERGER-N-LED mit 2 Modulen

AUSFÜHRUNGEN:

Spannung Eingang	Leistung	Licht-strom	T_a max	Abstrahl-winkel	Abmessungen	LED Module	Gewicht	Bestell-Nr.
230 V AC	69 W	10.767 lm	≤+50°C	60°	415x285x19 mm	1	8,5 kg	**BERGER-N-080800**
	69 W	10.922 lm	≤+50°C	90°	415x285x19 mm		8,5 kg	**BERGER-N-080801**
	136 W	21.534 lm	≤+50°C	60°	415x285x19 mm	2	11,0 kg	**BERGER-N-080803**
	136 W	21.844 lm	≤+50°C	90°	415x285x19 mm		11,0 kg	**BERGER-N-080804**
	204 W	32.252 lm	≤+50°C	60°	620x285x19 mm	3	14,0 kg	**BERGER-N-080806**
	204 W	32.726 lm	≤+50°C	90°	620x285x19 mm		14,0 kg	**BERGER-N-080807**
	287 W	43.002 lm	≤+40°C	60°	825x285x19 mm	4	17,0 kg	**BERGER-N-080809**
	287 W	43.634 lm	≤+40°C	90°	825x285x19 mm		17,0 kg	**BERGER-N-080810**

- dimmbare Ausführungen auf Anfrage -

BESONDERHEITEN:

- High-Power LED mit bis zu 161 lm / W → hohe Lichtausbeute
- Lichtfarbe 4.000 K → neutralweiß
- CRI +80 → hoher Farbwiedergabeindex
- Powerfaktor 0,98
- extrem hohe Lebensdauer L70B50 Ta70 - 100 000 Stunden auch bei hohen Umgebungstemperaturen → ausgewiesene Langlebigkeit
- BERGER-N-LED ATEX-Gas Zone 2/ Staub 21
  Ex II 3G Ex nR IIC T6...T5 Gc
  Ex II 2D Ex tb op is IIIC T85°C Db → ATEX Zertifikat FTZÚ 22 ATEX 0107X
- BERGER-N-LED ATEX-Zone Gas 2/ Staub 22
  Ex II 3G Ex nR IIC T6…T5 Gc
  Ex II 3D Ex tc IIIC T85°C Dc → ATEX Zertifikat FTZÚ 22 ATEX 0108X
- Optiken mit hoher Effizienz von bis zu 161 lm / W
- Gehäuse aus robustem Aluminium mit klarem Sicherheitsglas → IK10, widerstandsfähig gegen mechanische Beanspruchung (Schutz gegen Stöße mit einer Schlagenergie von bis zu 20 Joule)
- Montage über 4 Edelstahl-Ringschrauben M5 zur abgependelten Montage (Standard) oder über einstellbaren Montagebügel (nicht im Lieferumfang enthalten) → einfache Anbringung
- Schutzklasse 1, IP 66, 2 PE+E → staubdicht und strahlwassergeschützt
- Umgebungstemperatur: -20°C ≤ T_a ≤ siehe Tabelle → Einsatz auch bei großen Temperaturschwankungen

- weitere Ausführungen auf Anfrage / Änderungen und Irrtum vorbehalten -

ELSPRO Elektrotechnik GmbH & Co. KG
Kleinhülsen 47 · 40721 Hilden · Deutschland
+49 (0) 2103 / 9710-10 / -80
verkauf@elspro.de
www.elspro.de
shop.elspro.de

Ex-LED-Flutlichtstrahler
BERGER-N-LED - Zone 2, 21, 22

CE | EMC | EVG | EVG DIMM | 220-240V 50-60 Hz | UV STABIL | LED | ta -40°C min. | 5 years Warranty | Ex

LICHTAUSTRITT BERGER-N-080803:

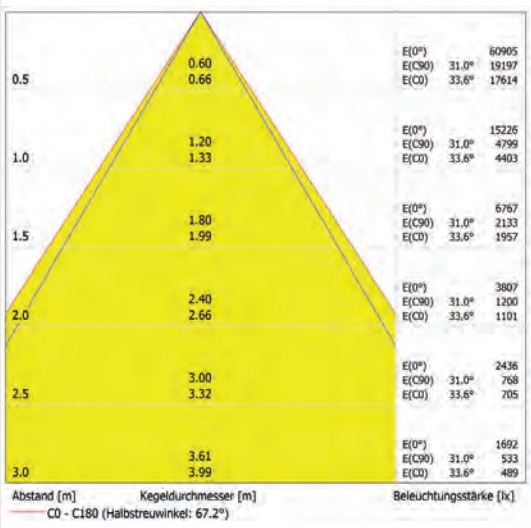

LICHTAUSTRITT BERGER-N-080804:

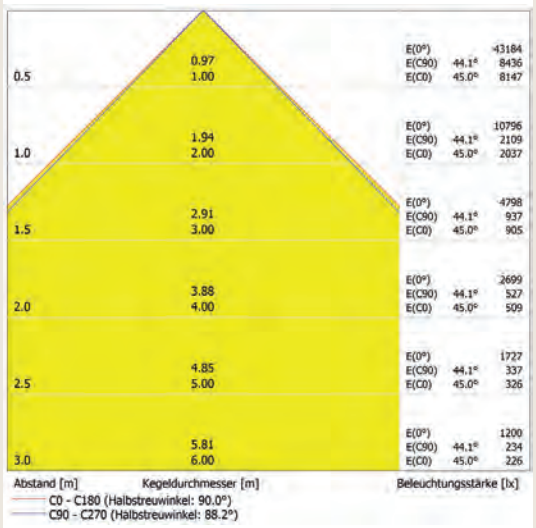

LICHTAUSTRITT BERGER-N-080809:

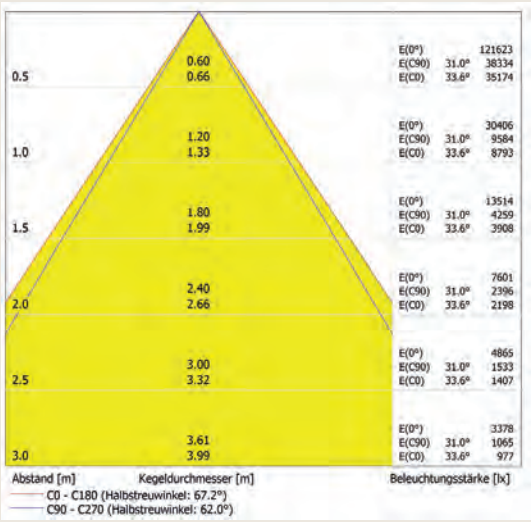

LICHTAUSTRITT BERGER-N-080810:

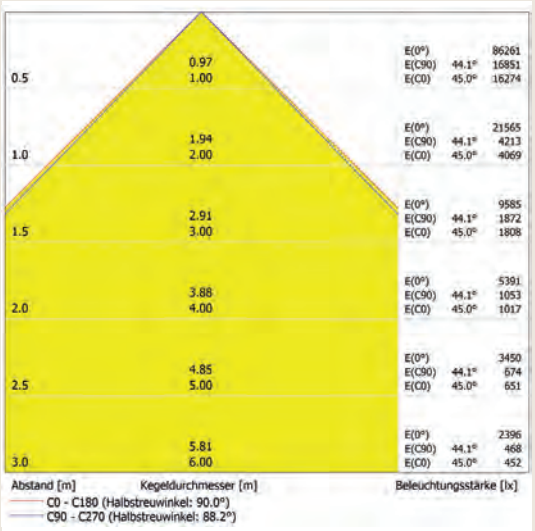

ABMESSUNGEN:

1 Modul

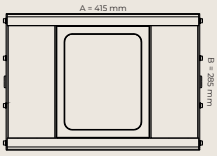

2 Module

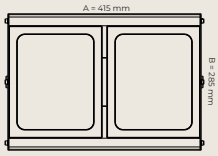

3 Module

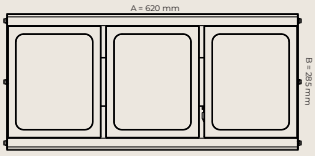

4 Module

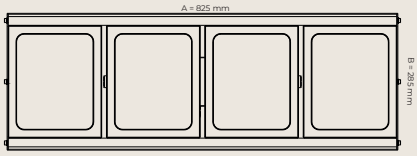

ZUBEHÖR:

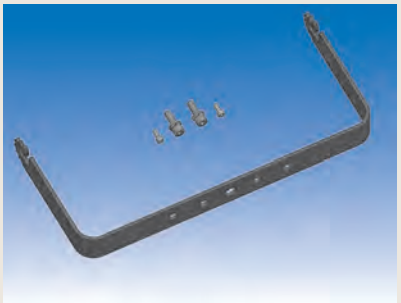

Montagebügel für BERGER-N-LED

- Wandhalterung: verstellbarer Ausleger
- Flanschbohrung 11 mm
- Lochabstand 70 mm und 150 mm
- Montagebügel zur Decken- und Wandmontage
- inkl. Befestigungsschrauben
- Abmessungen 385x38x179 mm

EXV055

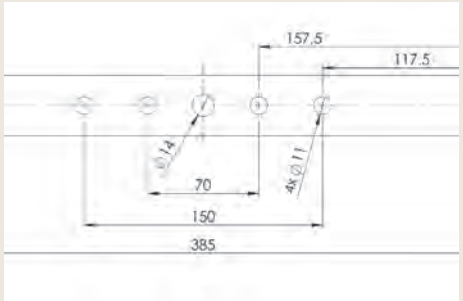

– weitere Ausführungen auf Anfrage / Änderungen und Irrtum vorbehalten –

Ex-Arbeitsleuchte TYP K LED



AUSFÜHRUNGEN:

Spannung Eingang	Leuchtmittel	Lumen	Ausgänge	Bestell-Nr.
24 V AC / DC 50 HZ / 2P	3 LED Module	7.400	2 polig	AY-K3LEDA24[1)] AY-K3LED1C24[2)] AY-K3LED2C24[3)]
42 V AC / DC 50 HZ / 2P	3 LED Module	7.400	2 polig	AY-K3LEDA42[1)] AY-K3LED1C42[2)] AY-K3LED2C42[3)]
230 V AC 50 HZ / 2P+E	3 LED Module	7.400	2 polig + E	AY-K3LEDA230[1)] AY-K3LED1C230[2)] AY-K3LED2C230[3)]

[1)] Ausführung A: eingangsseitig Leitung und Stecker
[2)] Ausführung 1C: eingangsseitig Leitung und Stecker sowie ausgangsseitig 1 Einbausteckdose
[3)] Ausführung 2C: eingangsseitig Leitung und Stecker sowie ausgangsseitig 2 Einbausteckdosen

\+ Länge der Anschlussleitung INDUSTRIEFLEX® 07 HT nach Wunsch:

INDUSTRIEFLEX® 07 HT	2 x 2,50 3 G 1,50 3 G 2,50	SL07HT 225 SL07HT 315 SL07HT 325

\+ optionale Stecker z.B. von ATX, Marechal, Stahl oder CEAG auf Anfrage
\+ optionales Zubehör z.B. Magnet-Sets etc. auf Anfrage





MERKMALE UND EIGENSCHAFTEN:

- Ex II 2 G
- Ex eb mb op is IIC T4 Gb
- IP66
- -20°C≤T_{amb}≤+40°C
- Maße: 412 mm x 492 mm x 356 mm
- Gewicht: 10,5 kg

- weitere Ausführungen auf Anfrage / Änderungen und Irrtum vorbehalten -

ELSPRO Elektrotechnik GmbH & Co. KG
Kleinhülsen 47 · 40721 Hilden · Deutschland
+49 (0) 21 03 / 97 10 - 10 / - 80
verkauf@elspro.de
www.elspro.de
shop.elspro.de

Ortsveränderlicher Transformator für explosionsgefährdete Bereiche
Typ S



AUSFÜHRUNGEN:

Spannung Eingang	Spannung Ausgang	Leistung VA	Bestell-Nr.
230 V / 50 Hz / 2P+E[3)]	24 V / 50 Hz / 2P	400 VA	**AY-STREX2C23024[1)]**
			AY-STREX4C23024[2)]
	42 V / 50 Hz / 2P		**AY-STREX2C23042[1)]**
			AY-STREX4C23042[2)]

[1)] Ausführung 2C: zwei Ausgänge (z.B. von ATX, Marechal, Stahl oder CEAG auf Anfrage)
[2)] Ausführung 4C: vier Ausgänge (z.B. von ATX, Marechal, Stahl oder CEAG auf Anfrage)
[3)] auf Anfrage: 110 V / 50 Hz / 2P+E

\+ Länge der Anschlussleitung INDUSTRIEFLEX® 07 HT nach Wunsch:

INDUSTRIEFLEX® 07 HT	3 G 1,50 mm²	**SL07HT 315**
	3 G 2,50 mm²	**SL07HT 325**

\+ optionale Stecker z.B. von ATX, Marechal, Stahl oder CEAG auf Anfrage

\+ optionales Zubehör auf Anfrage

MERKMALE UND EIGENSCHAFTEN:

- Ex II 2G Ex db eb IIC T4/T3 Gb
- Ex II 2D Ex tb IIIC T90°C Db
- IP66
- -20°C ≤ T_{amb} ≤ +45 °C (T4)
- +45°C < T_{amb} ≤ +55 °C (T3)
- -20°C ≤ T_{amb} ≤ +55 °C (T90°C)
- stapelbar
- Maße (L X B x H): 585 mm x 295 mm x 310 mm
- Gewicht: ca. 19,00 kg (ohne Leitung und Stecker)



EINSATZBEREICHE:

- Tankreinigung
- Zugang zu engen Räumen
- Flugzeugwartung
- Tunnel- und Kanalwartung



– weitere Ausführungen auf Anfrage / Änderungen und Irrtum vorbehalten –

ELSPRO Elektrotechnik GmbH & Co. KG
Kleinhülsen 47 · 40721 Hilden · Deutschland
+49 (0) 21 03 / 97 10 - 10 / - 80
verkauf@elspro.de
www.elspro.de
shop.elspro.de